ELMİ İŞ

beynəlxalq elmi jurnal

SCIENTIFIC WORK

International scientific journal

www.aem.az

AEM

ISSN: 2663-4619
e-ISSN: 2708-986X

AZƏRBAYCAN RESPUBLİKASI

THE REPUBLIC OF AZERBAIJAN

ELMİ İŞ

Beynəlxalq elmi jurnal
İmpakt Faktor: 1.790

Cild: 16 Sayı: 1

SCIENTIFIC WORK

International scientific journal
Impact Factor: 1.790

Volume: 16 Issue: 1

Bakı – Baku
2022

Jurnal 25.04.2007-ci ildə
Azərbaycan Respublikası
Ədliyyə Nazirliyi
Mətbu nəşrlərin
reyestrinə daxil edilmişdir.
Reyestr № 2212

On 25.04. 2007, the journal was included in the register of Press publications of the Ministry of Justice of the Azerbaijan Republic. Registration № 2212

Beynəlxalq indekslər / International indices

ISSN: 2663-4619
e-ISSN: 2708-986X
DOI: 10. 36719

Redaksiyanın ünvanı:
Az1073, Bakı şəh.,
Mətbuat prospekti, 529,
“Azərbaycan” nəşriyyatı,
6-cı mərtəbə

Editorial address:
Az1073, Baku,
Press Avenue, 529,
“Azerbaijan” Publish House,
6-th floor

Tel.: +994 50 209 59 68
+994 55 209 59 68
+994 12 510 63 99

e-mail:
elmmerkezi@gmail.com

© Jurnalda çap olunan materiallardan istifadə edərkən istinad mütləqdir.
© It is necessary to use reference while using the journal materials.
© www.aem.az
© info@aem.az

Təsisçi və baş redaktor:
Mübariz HÜSEYİNOV
tədqiqatçı
+994 50 209 59 68
tedqiqat1868@gmail.com
ORCİD İD 0000-0002-5274-0356

Founder and Editor-in-chief:
Mubariz HUSEYINOV
researcher
+994 50 209 59 68
tedqiqat1868@gmail.com
ORCİD İD 0000-0002-5274-0356

Redaktor:
Dürdanə HÜMBƏTOVA
filologiya üzrə fəlsəfə doktoru, dosent
durdanahumbatova@gmail.com

Editor:
Durdana HUMBATOVA
phd in philology, docent
durdanahumbatova@gmail.com

Redaktor köməkçisi:
Səidə ƏHMƏDOVA
seide-86@mail.ru

Assistant editor:
Saidah AHMADOVA
seide-86@mail.ru

Dillər üzrə redaktorlar

Assoc. Prof. Dr. Nəriman SEYİDƏLİYEV / Azərbaycan dili
Prof. Dr. Abbas ABBASOV / İngilis dili

Language editors

Assoc. Prof. Dr. Nariman SEYIDALIYEV / Azerbaijani language
Prof. Dr. Abbas ABBASOV / English language

Elmi sahələr üzrə redaktorlar

Assoc. Prof. Dr. Dürdanə MƏMMƏDOVA / Humanitar və ictimai elmlər bölməsi
Dr. Fuad RZAYEV / Təbiət elmləri bölməsi
Prof. Dr. Yaşar MEHRƏLİYEV / Dəqiq elmlər bölməsi
Assoc. Prof. Dr. Şahlar BABAYEV / Texnika elmləri bölməsi

Editors in scientific fields

Assoc. Prof. Dr. Durdana MAMMADOVA / Department of Humanities and social sciences
Dr. Fuad RZAYEV / Department of Nature sciences
Prof. Dr. Yaşar MEHRƏLİYEV / Department of Exact sciences
Assoc. Prof. Dr. Şahlar BABAYEV / Department of Technical sciences

REDAKSİYA HEYƏTİ

Humanitar və ictimai elmlər bölməsi

Prof. Dr. Möhsün NAĞISOYLU, AMEA Dilçilik İnstitutu / Azərbaycan
Prof. Dr. Nərgiz AXUNDOVA, AMEA Tarix İnstitutu / Azərbaycan
Prof. Dr. Nadir İLHAN, Ahi Evran Universiteti / Türkiyə
Prof. Dr. Ceyran MAHMUDOVA, Azərbaycan Dövlət Mədəniyyət və İncəsənət Universiteti / Azərbaycan
Prof. Dr. Mehmet YÜCE, Bursa Uludağ Unnveristeti / Türkiyə
Prof. Dr. İrina KREYDİÇ, Ukrayna Milli Texniki Universitetinin "İqor Sikorski adına Kiyev Politexnik İnstitutu" / Ukrayna
Prof. Dr. Qəzənfər KAZIMOV, AMEA Dilçilik İnstitutu / Azərbaycan
Prof. Dr. Coanna MARŞALEK-KAVA, Nikolay Kopernik Universiteti / Polşa
Prof. Dr. İzzət RÜSTƏMOV, Bakı Dövlət Universiteti / Azərbaycan
Prof. Dr. Yelena QORBAÇEVA, Həştərxan Dövlət Universiteti / Rusiya
Prof. Dr. Şirindil ALİŞANOV, AMEA Ədəbiyyat İnstitutu / Azərbaycan
Prof. Dr. Əmir ƏLİYEV, Bakı Dövlət Universiteti / Azərbaycan
Prof. Dr. Natalya MİŞİNA, Odessa Hüquq Akademiyası / Ukrayna
Prof. Dr. Funda TOPRAK, Ankara Yıldırım Beyazıt Universiteti / Türkiyə
Prof. Dr. Anar İSGƏNDƏROV, Bakı Dövlət Universiteti / Azərbaycan

Prof. Dr. Boris KAYQORODOV, Həştərxan Dövlət Universiteti / Rusiya
Prof. Dr. İradə HÜSEYNOVA, Bakı Dövlət Universiteti / Azərbaycan
Prof. Dr. Vidas KAVALİUSKAS, Vilnus Biznes Universiteti / Litva
Prof. Dr. Rüfət RÜSTƏMOV, Bakı Dövlət Universiteti / Azərbaycan
Prof. Dr. Firuzə ABBASOVA, Bakı Dövlət Universiteti / Azərbaycan
Prof. Dr. Saodat MUXAMEDOVA, Daşkənd Pedaqoji Universiteti / Özbəkistan
Prof. Dr. Svetlana KOJİROVA, L.N.Qumilyov adına Avrasiya Milli Universiteti / Kazaxıstan
Prof. Dr. Masumə DAEİ, Təbriz Payame Noor Universiteti / İran İslam Respublikası
Prof. Dr. Rafail HƏSƏNOV, Bakı Dövlət Universiteti / Azərbaycan
Prof. Dr. Elşad MİRBƏŞİR OĞLU, Azərbaycan Respublikası Prezidenti yanında Dövlət İdarəçilik Akademiyası / Azərbaycan
Prof. Dr. Flera SEYFULLİNA, Kazan Federal Universiteti / Rusiya, Tatarıstan Respublikası
Prof. Dr. Zahid MƏMMƏDOV, Azərbaycan Dövlət İqtisad Universiteti / Azərbaycan
Prof. Dr. Şəhla SƏMƏDOVA, Bakı Dövlət Universiteti / Azərbaycan
Prof. Dr. Yelena ŞIŞKİNA, Həştərxan Dövlət Memarlıq-İnşaat Mühəndisliyi Universiteti / Rusiya
Prof. Dr. Şikar QASIMOV, Azərbaycan Texniki Universiteti / Azərbaycan
Prof. Dr. Müseyib İLYASOV, Azərba ycan Dövlət Pedaqoji Universiteti / Azərbaycan
Prof. Dr. İya ZUMBULADZE, Kutaisi Dövlət Unversiteti / Gürcüstan
Prof. Dr. Mönsüm ALIŞOV, "İdrak" liseyi / Azərbaycan
Prof. Dr. Abbas ABBASOV, Bakı Dövlət Universiteti / Azərbaycan
Assoc. Prof. Dr.Həbibə ALLAHVERDİYEVA, Naxçıvan Müəllimlər İnstitutu / Azərbaycan
Assoc. Prof. Dr. Rəşid CABBAROV, Bakı Dövlət Universiteti / Azərbaycan
Assoc. Prof. Dr. Asiman QULİYEV, Azərbaycan Dövlət İqtisad Universiteti / Azərbaycan
Assoc. Prof. Dr. Kulaş MAMİROVA, Qazaxstan Milli Qadın Pedaqoji Univeristeti / Qazaxıstan
Assoc. Prof. Dr. Andrey RAQULİN, Rusiya Federasiyasının DİN Moskva Universiteti / Rusiya
Assoc. Prof. Dr. Nəriman SEYİDƏLİYEV, AMEA Dilçilik İnstitutu / Azərbaycan
Assoc. Prof. Dr. Elza ALIŞOVA, Girne American University / Türkiyə
Assoc. Prof. Dr. Dürdanə MƏMMƏDOVA, Bakı Dövlət Universiteti / Azərbaycan
Assoc. Prof. Dr. Gülnoz SATTOROVA, ÖREA Özbək Dili, Ədəbiyyatı və Folkloru İnstitutu / Özbəkistan
Assoc. Prof. Dr. Andrey SIZRANOV, Həştərxan Dövlət Universiteti / Rusiya
Dr. Hacer DOLANBAY, Muş Alparslan Universiteti / Türkiyə
Dr. Rövşən RAMİZOĞLU, Selcuk Universiteti / Türkiyə

Təbiət elmləri bölməsi

Prof. Dr. Eldar QASIMOV, Azərbaycan Tibb Universiteti / Azərbaycan
Prof. Dr. Onur URAL, Selcuk Üniversiteti / Türkiyə
Prof. Dr. Vaqif ABBASOV, AMEA Neft-Kimya Prosesləri İnstitutu / Azərbaycan
Prof. Dr. Nikolay BRİKO, İ.M.Seçenov adına Birinci Moskva Dövlət Tibb Universiteti / Rusiya
Prof. Dr. Georgi DUKA, Moldova Elmlər Akademiyası / Moldova
Prof. Dr. Mehmet KARATAŞ, Necmettin Erbakan Universiteti / Türkiyə
Prof. Dr. Sabir HƏBİBOV, Rusiya Tibbi-Texniki Elmlər Akademiyası / Rusiya
Prof. Dr. İbrahim CƏFƏROV, Azərbaycan Dövlət Aqrar Universiteti / Azərbaycan
Prof. Dr. Elçin AĞAYEV, Azərbaycan Tibb Universiteti / Azərbaycan
Prof. Dr. Elşad QURBANOV, Bakı Dövlət Universiteti / Azərbaycan
Prof. Dr. Duyğu KILIÇ, Amasiya Universiteti / Türkiyə
Prof. Dr. Zöhrab QARAYEV, Azərbaycan Tibb Universiteti / Azərbaycan
Prof. Dr. Mehmet ÜNLÜ, Marmara Universiteti / Türkiyə
Prof. Dr. İlham KAZIMOV, M.Topçubaşov adına Elmi Cərrahiyyə Mərkəzi / Azərbaycan
Prof. Dr. İbadulla AĞAYEV, Azərbaycan Tibb Universiteti / Azərbaycan
Prof. Dr. David MENABDE, Kutaisi Dövlət Unversiteti / Gürcüstan
Prof. Dr. Elxan NURİYEV, Bakı Dövlət Universiteti / Azərbaycan
Dr. Asif MANAFOV, AMEA Zoologiya İnstitutu / Azərbaycan
Dr. Əli ZALOV, Azərbaycan Dövlət Pedaqoji Universiteti / Azərbaycan
Dr. Daşqın QƏNBƏROV, Naxçıvan Dövlət Universiteti / Azərbaycan
Dr. Elçin HÜSEYN, Azərbaycan Dövlət Neft və Sənaye Universiteti / Azərbaycan
Prof. Ali AZQANİ, Taylerdəki Texas Universiteti / ABŞ
Dr. Xanzoda YULDAŞEVA, Tibb İşçilərinin Peşə Kvalifikasiyasının İnklişafı Mərkəzi / Özbəkistan
Assoc. Prof. Dr. Şəkər MƏMMƏDOVA, Bakı Dövlət Universiteti / Azərbaycan
Assoc. Prof. Dr. Şikar ƏHMƏDOV, Əkinçilik Elmi-Tədqiqat İnstitutu / Azərbaycan
Assoc. Prof. Dr. Mahir HACIYEV, Heyvandarlıq Elmi-Tedqiqat institutu / Azərbaycan
Assoc. Prof. Dr. Arif HÜSEYNOV, Azərbaycan Dövlət Aqrar Universiteti / Azərbaycan
Assoc. Prof. Dr. Sevda TAHİRLİ, Bakı Dövlət Universiteti / Azərbaycan
Assoc. Prof. Dr. Ramiz ƏHLİMANOV, Bakı Dövlət Unversiteti / Azərbaycan
Assoc. Prof. Dr. Elza ORUCOVA, Azərbaycan Tibb Universiteti / Azərbaycan
Assoc. Prof. Dr. Aytəkin AXUNDOVA, Bakı Slavyan Universiteti / Azərbaycan
Dr. **Svetlana QORNOVSKAYA**, Beloserkovsk Milli Aqrar Universiteti / Ukrayna
Dr. Fuad RZAYEV, AMEA Zoologiya İnstitutu / Azərbaycan

Dəqiq elmlər bölməsi

Prof. Dr. Məhəmməd MEHDİYEV, Bakı Dövlət Universiteti / Azərbaycan
Prof. Dr. Yusif MƏMMƏDOV, Bakı Dövlət Universiteti / Azərbaycan
Prof. Dr. Eldar VƏLİYEV, Milli Texniki Universitet / Ukrayna
Prof. Dr. Yaşar MEHRƏLİYEV, Bakı Dövlət Universiteti / Azərbaycan
Prof. Dr. Eldar MƏSİMOV, Bakı Dövlət Universiteti / Azərbaycan
Prof. Dr. Maarif CƏFƏROV, Bakı Dövlət Universiteti / Azərbaycan
Assoc. Prof. Dr. Səadət KƏRİMİ, Kral Texnologiya İnstitutu / İsveç

Texnika elmləri bölməsi

Prof. Dr. Elçin İSGƏNDƏRZADƏ, Azərbaycan Texniki Universiteti / Azərbaycan
Prof. Dr. Cəlaləddin MƏMMƏDOV, Azərbaycan Dövlət Aqrar Universiteti / Azərbaycan
Prof. Dr. Valeriy LİSENKO, Ümumrusiya Metroloji Xidmət Elmi-Tədqiqat İnstitutu / Rusiya
Assoc. Prof. Dr. Şahlar BABAYEV, Azərbaycan Dövlət Aqrar Universiteti / Azərbaycan
Assoc. Prof. Dr. Elov BOTİR, Ə.Nəvai adına Daşkənd Dövlət Özbək Dili və Ədəbiyyatı Univeristeti / Özbəkistan
Assoc. Prof. Dr. Zəfər CƏFƏROV, Azərbaycan Dövlət Memarlıq və İnşaat Universiteti / Azərbaycan

EDITORIAL STAFF

Humanities and Social Sciences section

Prof. Dr. Mohsun NAGISOYLU, Institute of Linguistics of ANAS / Azerbaijan
Prof. Dr. Nargiz AKHUNDOVA, Institute of History of ANAS / Azerbaijan
Prof. Dr. Nadir ILHAN, Ahi Evran University / Turkey
Prof. Dr. Jeyran MAHMUDOVA, Azerbaijan State University of Culture and Arts / Azerbaijan
Prof. Dr. Mehmet YUJE, Bursa Uludagh University / Turkey
Prof. Dr. Irina KREIDYCH, National Technical University of Ukraine «Igor Sikorsky Kyiv Polytechnic Institute» / Ukraine
Prof. Dr. Gazanfar KAZIMOV, Institute of Linguistics of ANAS / Azerbaijan
Prof. Dr. Joanna MARSZALEK-KAWA, Nicolaus Copernicus University / Poland
Prof. Dr. Izzet RUSTAMOV, Baku State University / Azerbaijan
Prof. Dr. Yelena GORBACHEVA, Astrakhan State University / Russia
Prof. Dr. Shirindil ALISHANOV, Institute of Literature of ANAS / Azerbaijan
Prof. Dr. Amir ALIYEV, Baku State University / Azerbaijan
Prof. Dr. Natalya MISHINA, Odessa Law Academy / Ukraine
Prof. Dr. Funda TOPRAK, Ankara Yildirim Beyazit University / Turkey
Prof. Dr. Anar ISGANDAROV, Baku State University / Azerbaijan
Prof. Dr. Boris KAYGORODOV, Astrakhan State University / Russia
rof. Dr. Irada HUSEYNOVA, Baku State University / Azerbaijan
Prof. Dr. Vidas KAVALIAUSKAS, Vilnius Business University / Lithuania
Prof. Dr. Rufat RUSTAMOV, Baku State University / Azerbaijan
Prof. Dr. Firuza ABBASOVA, Baku State University / Azerbaijan
Prof. Dr. Saodat MUKHAMEDOVA, Tashkent Pedagogical University / Uzbekistan
Prof. Dr. Svetlana KOJIROVA, L.N.Gumilyov Eurasian National University / Kazakhstan
Prof. Dr. Masuma DAEI, Payame Noor University of Tabriz / Islamic Republic of Iran
Prof. Dr. Rafail HASANOV, Baku State University / Azerbaijan
Prof. Dr. Elshad MIRBASHIR OGLU, Academy of Public Administration under the President of the Republic of Azerbaijan / Azerbaijan
Prof. Dr. Flera SEYFULLINA, Kazan Federal University / Russia, Republic of Tatarstan
Prof. Dr. Zahid MAMMADOV, Azerbaijan State Economic University /Azerbaijan
Prof. Dr. Shahla SAMADOVA, Baku State University / Azerbaijan
Prof. Dr. Yelena SHISHKINA, Astrakhan State University of Architecture and Construction Engineering **/** Russia
Prof. Dr. Shikar GASIMOV, Azerbaijan Technical University / Azerbaijan
Prof. Dr. Museyib ILYASOV, Azerbaijan State Pedagogical University / Azerbaijan
Prof. Dr. Iya ZUMBULADZE, Kutaisi State University / Georgia
Prof. Dr. Monsum ALISHOV, Idrak Lyceum / Azerbaijan
Prof. Dr. Abbas ABBASOV, Baku State University / Azerbaijan
Assoc.Prof.Dr. Habiba ALLAHVERDIYEVA, Nakhchivan Teachers' Institute / Azerbaijan
Assoc. Prof. Dr. Rashid JABBAROV, Baku State University / Azerbaijan
Assoc. Prof. Dr. Asiman GULIYEV, Azerbaijan State University of Economics / Azerbaijan
Assoc. Prof. Dr. Kulash MAMIROVA, Kazakhstan National Woman Pedogogical Institute / Kazakhstan
Assoc. Prof. Dr. Andrey RAGULIN, Moscow University of the Ministry of Internal Affairs of the Russian Federation / Russia
Assoc. Prof. Dr. Nariman SEYIDALIYEV, Institute of Linguistics of ANAS / Azerbaijan
Assoc. Prof. Dr. Elza ALISHOVA, Girne American University / Turkey
Assoc. Prof. Dr. Durdana MAMMADOVA, Baku State University / Azerbaijan

Assoc. Prof. Dr. Gulnoz SATTOROVA, Institute of Uzbek Language, Literature and Folklore of the Uzbekistan Academy of Sciences / Uzbekistan
Assoc. Prof. Dr. Andrey SIZRANOV, Astrakhan State University / Russia
Dr. Hajer DOLANBAY, Mush Alparslan University / Turkey
Dr. Rovshan RAMIZOGLU, Seljuk University / Turkey

Natural Sciences section

Prof. Dr. Eldar GASIMOV, Azerbaijan Medical University / Azerbaijan
Prof. Dr. Onur URAL, Seljuk University / Turkey
Prof. Dr. Vagif ABBASOV, Institute of Petrochemical Processes of ANAS / Azerbaijan
Prof. Dr. Nikolai BRICO, First Moscow State Medical University named after I.M.Sechenov / Russia
Prof. Dr. Georgi DUKA, Moldovan Academy of Sciences / Moldova
Prof. Dr. Mehmet KARATASH, Nejmettin Erbakan University / Turkey
Prof. Dr. Sabir HABIBOV, Russian Academy of Medical and Technical Sciences / Russia
Prof. Dr. Ibrahim JAFAROV, Azerbaijan State Agrarian University / Azerbaijan
Prof. Dr. Elchin AGAYEV, Azerbaijan Medical University / Azerbaijan
Prof. Dr. Elshad GURBANOV, Baku State University / Azerbaijan
Prof. Dr. Duygu KILIC, Amasya University / Turkey
Prof. Dr. Zohrab GARAYEV, Azerbaijan Medical University / Azerbaijan
Prof. Dr. Mehmet UNLU, Marmara University / Turkey
Prof. Dr. Ilham KAZIMOV, Scientific Surgery Center named after M.Topchubashov / Azerbaijan
Prof. Dr. Ibadulla AGAYEV, Azerbaijan Medical University / Azerbaijan
Prof. Dr. David MENABDE, Kutaisi State University / Georgia
Prof. Dr. Elkhan NURIYEV, Baku State University / Azerbaijan
Dr. Asif MANAFOV, Institute of Zoology of ANAS / Azerbaijan
Dr. Ali ZALOV, Azerbaijan State Pedagogical University / Azerbaijan
Dr.Dashgin GANBAROV, Nakhchivan State University / Azerbaijan
Dr. Elcin HUSEYN, Azerbaijan State University of Oil and Industry / Azerbaijan
Prof. Ali AZGANY, University of Texas at Tyler / USA
Dr. Khanzoda YULDASHEVA, Center for Professional Development of Medical Workers / Uzbekistan
Assoc. Prof. Dr. Shakar MAMMADOVA, Baku State University / Azerbaijan
Assoc. Prof. Dr. Shikar AHMADOV, Agricultural Scientific Research Institute / Azerbaijan
Assoc. Prof. Dr. Mahir HAJIYEV, Cattle-breeding Scientific research institute / Azerbaijan
Assoc. Prof. Dr. Arif HUSEYNOV, Azerbaijan State Agrarian University / Azerbaijan
Assoc. Prof. Dr. Sevda TAHIRLI, Baku State University / Azerbaijan
Assoc. Prof. Dr. Ramiz AHLIMANOV, Baku State University / Azerbaijan
Assoc. Prof. Dr. Elza ORUCOVA, Azerbaijan Medical University / Azerbaijan
Assoc. Prof. Dr. Aytekin AKHUNDOVA, Baku Slavic University / Azerbaijan
Dr. Svetlana GORNOVSKAYA, Beloserkovsk National Agrarian University / Ukraine
Dr. Fuad RZAYEV, Zoology Institute of ANAS / Azerbaijan

Exact sciences section

Prof. Dr. Mahammad MEHDIYEV, Baku State University / Azerbaijan
Prof. Dr. Yusif MAMMADOV, Baku State University / Azerbaijan
Prof. Dr. Eldar VALIYEV, National Technical University / Ukraine
Prof. Dr. Yashar MEHRALIYEV, Baku State University / Azerbaijan
Prof. Dr. Eldar MASIMOV, Baku State University / Azerbaijan
Prof. Dr. Maarif JAFAROV, Baku State University / Azerbaijan
Assoc. Prof. Dr. Saadat KARIMI, Royal İnstitute of Technology / Sweden

Technical sciences section

Prof. Dr. Elchin ISGANDARZADE, Azerbaijan Technical University / Azerbaijan
Prof. Dr. Jalaladdin MAMMADOV, Azerbaijan State Agrarian University / Azerbaijan
Prof. Dr. Valery LISENKO, All-Russian Metrological Service Research Institute / Russia
Assoc. Prof. Dr. Shahlar BABAYEV, Azerbaijan State Agrarian University / Azerbaijan
Assoc. Prof. Dr. Elov BOTIR, Tashkent State University of Uzbek Language and Literature named after A.Navai / Uzbekistan
Assoc. Prof. Dr. Zafar JAFAROV, Azerbaijan State University of Architecture and Construction / Azerbaijan

HUMANİTAR VƏ İCTİMAİ ELMLƏR

HUMANITIES AND SOCIAL SCIENCES

DOI: https://www.doi.org/10.36719/2663-4619/74/7-14

Ələkbər Həsən oğlu Cabbarlı
Naxçıvan Dövlət Universiteti
tarix üzrə fəlsəfə doktoru, dosent
ecabbarli44@gmail.com

NAXÇIVAN TARİXİNƏ BİR NƏZƏR

Xülasə

Qədim Şərq sivilizasiyaları ilə sıx bağlı olan Naxçıvan tarixi inkişafın gedişində dərin iz qoymuşdur. Bu diyarda Azərbaycan xalqının zəngin tarixi, elmi və mədəni irsi formalaşmışdır.

Qədim diyar olan Naxçıvan ən qədim insanların ilk yaşayış məskənləri olmuşdur. Hətta Naxçıvan barədə Roma və yunan müəlliflərinin əsərlərinə də məlumatlar daxil edilmişdi.

Məqalədə qədim Oğuz yurdu Naxçıvanın bütün tarixi dövrlərinə toxunulmuş, ərazisi, tarixi-coğrafi şəraiti işıqlandırılmış, müxtəlif dövlətlərin tərkibində fəaliyyəti, əhalinin işğalçılara qarşı mübarizəsi, ictimai-iqtisadi, mədəni həyatı və s. məsələlər geniş şərh edilmişdir. Eyni zamanda, Naxçıvanın bu günkü tarixi və taleyi də geniş şəkildə işıqlandırılmış, ulu öndər Heydər Əliyevin Naxçıvandakı fəaliyyətindən də bəhs edilmişdir.

Qeyd edilir ki, 1990-cı il iyunun 22-də Naxçıvan diyarının böyük yetirməsi, görkəmli siyasətçi və dövlət xadimi Heydər Əliyevin Naxçıvana gəlməsi milli-demokratik hərəkatın yeni mərhələyə qədəm qoymasına səbəb oldu. Naxçıvanlılar Heydər Əliyevin simasında öz xilaskarını tapdı. Tezliklə xalqın yekdil səsi ilə Naxçıvan MSSR Ali Sovetinə, Azərbaycan SSR Ali Sovetinə deputat seçilən Heydər Əliyev respublika əhalisinin güvənc yerinə çevrildi. Beləcə, Naxçıvanda milli oyanışın əsası qoyuldu.

Müasir Naxçıvanın hərtərəfli inkişafı müstəqillik dövrünün qiymətli quruculuq və dövlətçilik salnaməsidir.

Açar sözlər: *Azərbaycan, Naxçıvan, bəşər sivilizasiyası, Naxçıvan xanlığı, Atabəylər dövləti, Naxçıvan Konstitusiyası*

Alakbar Hasan Jabbarli

A look at the history of Nakhchivan

Abstract

Closely connected with the ancient civilizations of the East, Nakhchivan has left a deep mark on the course of historical development. The rich history, scientific and cultural heritage of the Azerbaijan people has been formed in this land.

Nakhchivan, an ancient land, was the first settlement of the most ancient people. Information about Nakhchivan was even included in the works of Roman and Greek authors.

The article touches on all historical periods of the ancient Oghuz land of Nakhchivan, its territory, historical and geographical conditions, activities within different states, the struggle of the population against the occupiers, socio-economic, cultural life and so on. The issues have been widely commented on. At the same time, the current history and destiny of Nakhchivanhave been widely covered. Activities of great leader Heydar Aliyev in Nakhchivanhave also been discussed.

It is noted that the great political figure of the Nakhchivan land, prominent politician and statesmanHeydar Aliyev's arrival to the region on June 22, 1990, led the national-democratic movementto a new stage. Nakhchivanpeople found their savior in the personality of Heydar Aliyev. Heydar Aliyev, who was soon elected a deputy to the Supreme Soviet of the Nakhchivan Autonomous Soviet Socialist Republic and the Supreme Soviet of the Azerbaijan SSR by a unanimous vote of the

people, became a source of confidence for the people of the republic. Thus, the foundation of the national awakening was laid in Nakhchivan.

The comprehensive development of modern Nakhchivan is a valuable chronicle of the period of independence and statehood.

Key words: *Azerbaijan, Nakhchivan, human civilization, Nakhchivan khanate, Atabey state, Nakhchivan Constitution*

Qədim türk-oğuz yurdu və tarixi Azərbaycan ərazisi olan Naxçıvan bəşər sivilizasiyasının ilkin məskənlərindən biridir. Azərbaycan arxeoloqlarının apardıqları qazıntılar nəticəsində sübut olunmuşdur ki, Naxçıvanda hələ Paleolit dövründə (qədim daş dövrü) ən qədim insanların ilk yaşayış məskəni olmuşdur. Bu diyarın müxtəlif yerlərindən, xüsusilə Qazma mağarasından (Şərur rayonu) həmin dövrə aid zəngin arxeoloji tapıntılar aşkar olunmuşdur.

Azərbaycanın digər bölgələri kimi Qədim Şərq sivilizasiyaları ilə sıx bağlı olan Naxçıvan tarixi inkişafın gedişində dərin iz qoymuşdur. Bu diyarda Azərbaycan xalqının zəngin tarixi, elmi və mədəni irsi formalaşmışdır.

Naxçıvan Muxtar Respublikası Cənubi Qafqazın ən cənub rayonlarından olub, Kiçik Qafqazın cənub-qərb hissəsində yerləşir. Ərazi şimal və şimal-şərqdən Ermənistan, cənub və cənub-qərbdə İran İslam Respublikası, az bir məsafədə isə Türkiyə Respublikası ilə sərhədə malikdir.

Muxtar Respublikanın ümumi sahəsi 5,5 min kv.km-ə bərabərdir ki, bu da Azərbaycan Respublikası ərazisinin 6,2%-ni təşkil edir(1, s.23).

E.ə. XII-I minilliklərdə Naxçıvan ərazisində davamlı və intensiv yaşayış olmuşdur. Azərbaycan xalqının soykökünün formalaşmasında e.ə. IV-II minilliklərdə Naxçıvan ərazisində meydana çıxan iri tayfa ittifaqları mühüm rol oynamışdır. Türk mənşəli kaspi, kadusi, naxç tayfa ittifaqları məhz bu dövrdə yaranıb formalaşmışdır (2, s. 12).

Son dövrlərdə geniş miqyas alan araşdırmalara və tədqiqatçılar arasında getdikcə güclənən elmi qənaətə görə Naxçıvan şəhərinin tarixi xeyli qədimdir.

Naxçıvan şəhərinin tarixi barədə məxəzlərdə olduqca maraqlı və müxtəlif fikirlər mövcuddur. Hələ e.ə. I əsrdə yaşamış Roma yazıçısı Kvint Horatsi Flakk, onun müasiri olan yəhudi tarixçisi İosif Flavi öz əsərlərində Naxçıvanın adını çəkmişlər (3, s. 11).

Naxçıvanın adının çəkildiyi ən qədim yazılı qaynaq yunan coğrafiyaçısı Ptolomeyin "Coğrafiya" əsəridir. O, Naxçıvanın adını "Naxsuana" kimi qeyd edir (4, s. 2). Şəhər yunanca-"Naksuana", pəhləvicə – "Naxç", ərəbcə – "Nəşəva" və ya "Naxçuan", "Naxcuan" və ya "Naqşecahan" adlanmışdır. Bir sıra fars və türk mənbələrində Naxçıvan "Nəqşicahan" kimi göstərilir (5, s. 7).

Yaqut əl-Həməvi "Mucəm əl-buldan" əsərində yazır: "Nəşəva" Azərbaycan şə-həridir... O, xalq arasında Nəxcuan adı ilə məşhurdur, bəziləri ona Nəqcuan da deyir-lər". XIII əsr müəlliflərindən Məhəmməd ibn Nəcib Bəkran "Cahannamə" əsərində şəhərin adını həm "Naxçıvan", həm də "Nəşəva" şəklində vermişdir (6, s. 26).

Türk səyyahı Ö.Çələbi göstərir ki, Naxçıvan şəhəri Turan hökmdarı Əfrasiyab tərəfindən salınmışdır. Orta əsrlərin ərəb qaynaqlarında isə, şəhərin adı "Nəşava" kimi yazılsa da, H.Qəzvini, Katib Çələbi, Ö.Çələbi və b. bu yeri "Nəqşicahan" adlandırmışlar (7, s. 62). Osmanlı arxivlərində olan məlumatlarda isə bu ad fərqli adlarla yazılmaqla bərabər, bölgənin adının "Naxçıvan" şəklində yazılışı qəbul edilmişdir (8, s. 3).

Bundan başqa, A.Axundov Naxçıvan sözünün mənşəyini elam dilindəki "Nahhunte" sözü ilə əlaqədar izah edir. Onun fikrincə, bu ərazidə eramızdan 2-3 min il əvvəl elamlılar, sonralar isə midiyalılar yaşamış, burada yaranmış şəhərin adını elamlıların adı ilə adlandırmışlar. Şəhərin ilk adının "Nahhuntevan" olması, sonralar isə yerli türk əhalisi tərəfindən "Naxçıvan" şəklində işlədilməsi mümkündür. "Görünür, bu fonetik dəyişmədə Nuhun tufanı ilə əlaqədar rəvayətin və xalq etimologiyası dil hadisəsinin də (Naxçıvan-Nuhçuvan) təsiri olmuşdur". Naxçıvan toponimi əfsanəvi Nuh peyğəmbərlə bağlı "dünya tufanı" ilə də əlaqələndirilir. Bu el mülahizəsinə görə, "Naxçıvan" sözü üç hissədən – "Nax" (Nuh), türk dillərində isim düzəldən "çi" şəkilçisindən və yer, məkan bildirən "van" toponimik formatından ibarət olub, "Nuhçuvan" – "Nuhçuların məskəni", "Nuhun diyarı" deməkdir (9, s. 47, 50).

Son dövrlərdə "Naxçıvan" toponiminin mənşəyi ilə bağlı aparılan araşdırmalar bu sözün daha çox Nuh peyğəmbərin adı ilə bağlı olduğu qənaətini daha da gücləndirir. Bildirilir ki, bu söz məhz "Nuh" ifadəsi ilə bağlıdır və Naxçıvan – Nuhçuların, Nuh tərəfdarlarının məskəni deməkdir" (10, s. 13).

Orta əsrlər dövrünə aid salnamələrdə də Naxçıvanın "Nuhçıxan", "Nuhcahan", yəni Nuh şəhəri adlandırılması haqqında məlumatlara həddindən çox rast gəlinir.

XIX əsr rus müəlliflərinin əsərlərində Nuh peyğəmbərin Naxçıvan şəhərində məzarının və məzarüstü türbəsinin olması haqqında məlumatları və təsvirləri də nəzərə alsaq, əminliklə demək olar ki, "Naxçıvan" toponimi bilavasitə Nuh peyğəmbərlə bağlıdır ki, bu da Naxçıvan şəhərinin ən qədim yaşayış məskənlərindən və şəhərlərdən biri olduğu qənaətini təsdiqləyir.

E.ə. IX-VI əsrlərdə Naxçıvan ərazisi qədim Manna və Midiyanın tərkibində olmuşdur. E.ə. 633-cü ildə Naxçıvan skiflərin hücumuna məruz qalaraq xeyli zərər çəkmişdi. E.ə VI əsrin ortaları-e.ə. IV əsrin 30-cu illərində Naxçıvan Əhəmənilər dövlətinin hakimiyyəti altında, e.ə. IV əsrin sonları-e.ə. I əsrin I yarısında isə qədim Azərbaycan dövləti olan Atropatenanın tərkibində olmuşdur. Eramızın əvvəllərində Naxçıvan Albaniyada şəhər və vilayət olmuş, IV əsrdən Sasani dövlətinin tərkibinə daxil edilmişdir. Bu dövrdə Naxçıvan barədə Roma və yunan müəlliflərinin əsərlərinə də məlumatlar daxil edildi. İosif Flafi (e.ə. I əsr) və Klavdi Ptolemey (b.e. II əsr) öz əsərlərində Naxçıvanın adını çəkirlər.

VII-VIII əsrlərdə Naxçıvan ərəblər tərəfindən işğal edildi. 654-cü ildə Naxçıvan ərəb əmiri Həbib İbn Məsləmə tərfindən tutulmuş və Ərəb xilafətinin III əmirliyinin tərkibinə daxil edilmişdi (11, s. 93).

X əsrdə Naxçıvan diyarında əmin-amanlıq dövrü başlamış, həmin vaxtlarda "Naxçıvan şahlığı" adlı feodal dövlətinin əsası qoyulmuş və Naxçıvan şəhəri X əsrin 80-ci illərindən etibarən bu feodallığın paytaxtı olmuşdur. Bu feodal dövləti XI əsrin 60-cı illərinə qədər mövcud olmuş və dövlət Əbu Duləfilər tərəfindən idarə olunmuşdur (12, s. 14).

X əsrin sonundan başlayaraq Naxçıvan təqribən bir əsr ərzində Rəvvadilər dövlətinin tərkibində qaldı. XI əsrdə Azərbaycanın bir çox yerləri səlcuq türkləri tərəfindən tutuldu. 1064-cü ildə səlcuq hökmdarı Alp Arslan Naxçıvan sərhədində meydan sulayan Bizans ordularını məğlubiyyətə uğradıb, Naxçıvanı işğal etdi (13, s. 33). Beləliklə, Naxçıvan ərazisi Böyük Səlcuq dövlətinin tərkibinə daxil edildi.

Naxçıvanın bundan sonrakı dövrü bilavasitə Atabəy Şəmsəddin Eldənizin (1136-1175) əsasını qoyduğu Azərbaycan Atabəyləri – Eldənizləri dövləti ilə bağlıdır. Belə ki, XII əsrin I yarısında Səlcuq imperiyasının zəifləməsi və dağılması nəticəsində Yaxın Şərqdə qüdrətli Atabəylər dövləti təşəkkül tapdı. 1136-cı ildən 1175-ci illədək Naxçıvan bu dövlətin paytaxt şəhəri olur.

XIII-XIV əsrlər Naxçıvanın tarixində mürəkkəb, keşməkeşli dövrlərdən biri olmuşdur. 1221-ci ildə monqol hökmdarı Çingiz xanın (1155-1227) qoşunları Naxçıvanı dağıdaraq viranə qoyurlar. Ərazidəki Gilan, Naxçıvan, Qarabağlar, Sədərək xarabalığa çevrilir. 1225-ci ildə Naxçıvan cənub istiqamətindən Azərbaycana soxulan Xarəzm şahı Cəlaləddinin hücumlarına məruz qalır (14, s. 33). Onun Təbrizə yaxınlaşdığını eşidən Atabəy Özbək Naxçıvana, ordan da Əlincə qalasına çəkilib qalada sığınacaq tapır və çox keçmir ki, burada da ölür (11, s. 140). Beləliklə də, Azərbaycan Atabəylər dövlətinə son qoyulur.

Eldənizlər dövləti süqut etdikdən sonra, 1231-ci ildən başlayaraq Naxçıvan təqribən bir əsr ərzində monqolların hakimiyyəti altında olur. XIV əsrin ortalarından başlayaraq zəngin və strateji cəhətdən böyük əhəmiyyət kəsb edən Naxçıvan müxtəlif xarici işğalçılar Çobanilər, Cucilər, Cəlairilər, Müzəffərilər arasında mübarizə meydanına çevrilir və əldən-ələ keçir. 1386-cı ildə Naxçıvan və ətrafı Qızıl Orda hökmdarı Toxtamışın orduları tərəfindən vəhşicəsinə dağıdıldı. Az sonra Naxçıvan Əmir Teymurun hücumlarına məruz qaldı. Bütün Naxçıvanı, Azərbaycanı və Yaxın Şərqi ələ keçirən Teymur orduları Əlincə qalasını da mühasirəyə aldılar. Əlincə qalası 14 il ciddi müdafiə olunduqdan sonra, 1401-ci ildə daxili feodal çəkişmələri nəticəsində Teymur ordusu tərəfindən ələ keçirildi.

Naxçıvan bölgəsi Teymuri şahzadələri arasında gedən hakimiyyət uğrunda ciddi mübarizə nəticəsində yadelli hücumlara məruz qalmış və qarət edilmişdir.

XV əsrdə Naxçıvan bölgəsi əvvəlcə Qaraqoyunlu dövlətinin, 1468-ci ildən isə Ağqoyunlu dövlətinin tərkibində olmuşdur. Naxçıvanın Qaraqoyunlu və Ağqoyunlu dövlətlərinin tərkibində olmasını bu bölgədə həmin sülalə ilə bağlı çoxsaylı daş qoç heykəlləri və qəbirüstü sənədlərin tapılması da sübut edir (15, s. 86).

XVI əsrdə Naxçıvan Azərbaycan Səfəvi dövlətinin hakimiyyəti altında idi. 1501-ci ildə Şərur düzündə Səfəvi-qızılbaş və Ağqoyunlu qoşunları arasında baş verən toqquşmada səfəvi ordusu qalib gələrək Naxçıvanı tutdu. XVI-XVII əsrlərdə Osmanlı-Səfəvi müharibələri zamanı Naxçıvan dəfələrlə əldən-ələ keçərək dağıdıldı, qarət edildi. 1514-cü ildə Çaldıran döyüşündən sonra Osmanlı idarəsinə daxil olan Naxçıvan, "Naxçıvan sancağı" adı ilə Osmanlı idarə sisteminə daxil edildi (8, s. 3).

1603-cü ildə I Şah Abbas Naxçıvanı hakimiyyəti altına alıb hərbi düşərgəyə çevirdi. Onun idarəsi Maqsud Sultan Kəngərliyə həvalə olundu. 1605-ci ildə Osmanlı qoşunları Naxçıvanı zəbt edirlər və ərazi Osmanlı imperiyasının tərkibinə daxil edilir. Beləliklə, min illər boyu Azərbaycan dövlətlərinin tərkib hissəsi olmuş Naxçıvan diyarı XVI əsrin sonunda (1588-1603-cü illər) və XVIII əsrin əvvəllərində (1724-1735-ci illər) Osmanlı imperiyasının tərkibinə keçmiş və burada yenidən Osmanlı idarə sistemi tətbiq edilmişdir (16, s. 5).

Naxçıvan Səfəvilər dövlətinin tərkibində ikən, XVI əsrdə əvvəlcə mərkəzi Təbriz olan Azərbaycan, XVII əsrin II yarısından isə mərkəzi İrəvan şəhəri olan Çuxursəd bəylərbəyiliklərinin tərkibinə daxil idi. XVI-XVII əsrlərdə Naxçıvan hakimləri Kəngərli tayfa başçılarından təyin olunurdu (17, s. 78).

1736-cı ildə İranda qurulan Nadir imperiyasının tərkibinə qatılan Naxçıvan 1747-ci ildə bu imperiyanın dağılmasından sonra müstəqil feodal dövlətə – xanlığa çevrildi. Həmin il Kəngərli tayfa başçısı Heydərqulu xan Nadir şahın buradakı naibi Ağa Həsəni Naxçıvandan qovaraq özünü xan elan etdi. Naxçıvan şəhəri xanlığın paytaxtı oldu. 1747-1797-ci ilə qədər müstəqil bir xanlıq olan Naxçıvan xanlığı, 1828-ci ildə Rusiya tərəfindən işğal olunana qədər faktiki olaraq Qacarlar dövlətinin ucqarlarından birinə çevrilmişdir (18, s. 25).

1804-cü ildə I rus-İran müharibəsi 1813-cü ildə Xankəndi yaxınlığındakı Gülüstan kəndində imzalanan müqavilə ilə başa çatır, Naxçıvan İranın tabeliyinə keçir. Lakin bu müqavilə Rusiya ilə İran arasında Cənubi Qafqazla bağlı həlledici saziş olmur.

1826-1828-ci illər II rus-İran mühərbəsi rusların qələbəsi ilə başa çatdı və 1828-ci il fevralın 10-da Təbrizin 43 km-də yerləşən Turkmənçay kəndində sülh müqaviləsi imzalandı. Müqaviləyə görə Araz çayı sərhəd olmaqla Naxçıvan və İrəvan xanlığı Rusiyaya birləşdirildi (19, s. 105). Türkmənçay müqaviləsinin III maddəsində deyilirdi: "İran şahı həzrətləri öz adından və öz vərəsələri və varisləri adından Arazın o tayı və bu tayı üzrə İrəvan xanlığını və Naxçıvan xanlığını Rusiya imperiyasının tam mülkiyyətinə güzəştə gedir" (20, s. 148).

"Tarixi proseslərin gedişi ona gətirib çıxardı ki, 1813-1828-ci illərdə imzalanmış Gülüstan və Türkmənçay müqavilələri Azərbaycanı, onun tarixi torpaqlarını parçaladı, xalqımızı iki yerə böldü" (21, s. 24).

1828-ci ilin martında çar I Nikolayın göstərişi ilə keçmiş İrəvan və Naxçıvan xanlıqlarının ərazisində "Erməni vilayəti" adlanan inzibati vahid yaradıldı.

1841-ci ildə Naxçıvan torpaqları Gürcüstan-İmeretiya quberniyasının tərkibinə verildi (22, s. 26). 1850-ci ildə Naxçıvan, Şərur-Dərələyəz qəzaları və Ordubad dairəsi yeni yaradılan İrəvan quberniyasına birləşdirildi.

Çarizmin XIX əsrdə ermənilərin İrandan və Türkiyədən Cənubi Qafqaza köçürülməsi siyasəti Rusiyanın gələcək imperialist planlarının həyata keçirilməsi üçün bölgədə daha münasib etnik-sosial və ictimai-siyasi zəmin hazırlamaq məramına xidmət edirdi. Ümumiyyətlə, Cənubi Qafqazda XX əsrin əvvəllərindən başlayaraq milli-etnik zəmində baş verən münaqişələr göstərdi ki, çarizm bütövlükdə Cənubi Qafqazı xristianlaşdırmaq siyasəti yürütməklə bu bölgəni birdəfəlik İranın və Türkiyənin nəzarətindən qoparmaq və belə bir perspektivin olmamasını təmin etmək üçün ermənilərdən bir vasitə kimi istifadə etmişdi.

Belə bir şəraitdə 1890-cı ildə yaradılan avantürist, qatı millətçi və terrorçu erməni "Daşnaksütyun" partiyası Türkiyənin şərq ərazilərində "Böyük Ermənistan" yaratmaq xülyası puça çıxdıqdan sonra XX əsrin əvvəllərindən başlayaraq Cənubi Qafqazda Azərbaycan torpaqları hesabına qondarma erməni dövlətinin yaradılmasına çalışırdı. XX əsrin əvvəlləri üçün Azərbaycanın, o cümlədən onun ayrılmaz tarixi torpaqları olan Naxçıvanın ictimai-siyasi, demoqrafik, etnik-sosial tarixi bilavasitə ermənilərin törətdiyi qanlı qırğınlar, deportasiya, vəhşi terror və insanlığa sığmayan digər cinayətləri ilə müşayiət olunurdu.

Ermənilər azərbaycanlılara qarşı qanlı soyqırım və deportasiya siyasətinin ilk mərhələsini çarizmin fəal dəstəyi ilə 1905-1907-ci illərdə həyata keçirdilər. Hadisələr nəticəsində Bakıda və Naxçıvanda, Şuşa, Cavanşir, Cəbrayıl və Zəngəzur qəzalarında yüzlərlə azərbaycanlı kəndi dağıdıldı, on minlərlə günahsız insan erməni vəhşiliyinin qurbanı oldu.

Üç əsrlik Romanovlar monarxiyasının süqutu və Rusiyada 1917-ci il fevral burjua-demokratik inqilabının qələbəsindən sonra qurulan Müvəqqəti hökumətin Naxçıvanda da yerli orqanları təşkil edildi. Eyni zamanda, Naxçıvan şəhərində, Culfada, Şahtaxtı dəmir yolu stansiyasında və başqa yerlərdə sovetlər yaradıldı. Naxçıvanda ikihakimiyyətlilik əmələ gəldi. 1917-ci ilin sonu-1918-ci ilin əvvəllərində Naxçıvan diyarında siyasi vəziyyət getdikcə mürəkkəbləşir, hakimiyyəti ələ keçirmək uğrunda mübarizə kəskinləşirdi.

Yaranmış qarışıq siyasi vəziyyətdə Azərbaycan torpaqlarını qəsb etmək istəyən silahlı erməni dəstələri yenidən qanlı cinayətlər törətməyə başladılar. Ermənilər Zəngəzuru işğal etdikdən sonra, 1918-ci il fevralın sonları-martın əvvəllərində Naxçıvan bölgəsinin dinc əhalisinə qarşı genişmiqyaslı təcavüzə başladı.

Bölgəni erməni təcavüzündən qorumaq məqsədi ilə 1918-ci ilin noyabrında Naxçıvan Şərur-Dərələyəz qəzaları, Ordubad, Culfa, Vedibasar, Qəmərli və Mehri əyalətlərindən ibarət "Araz-Türk Respublikası" yaradıldı. Respublika 1919-cu il yanvarın 4-də ilk hökumət bəyannaməsində elan etdi ki, Naxçıvan həmişə özünü Azərbaycanın tərkib hissəsi hesab etmişdir və Ermənistanın hərbi təcavüzünə qarşı Azərbaycandan kömək gözləyir (18, s. 199). Naxçıvanın və əhatə etdiyi digər ərazilərin erməni vəhşiliyindən müdafiəsinin təşkili üçün yaradılan bu dövlət cəmi bir neçə ay mövcud oldu. Belə ki, 1919-cu ilin yanvar ayında ingilislər Naxçıvana gəldikdən sonra Araz-Türk Respublikasının fəaliyyəti zəiflədi və həmin ilin aprel ayının əvvəllərində süqut etdi.

Araz-Türk Respublikasının ləğv edilməsi Azərbaycan hökumətini narahat edir və hiddətləndirirdi. Cümhuriyyət hökuməti Naxçıvanı bilavasitə erməni təcavüzün-dən qorumaq iqtidarında olmadığından və bunun üçün hərbi imkanlar da məhdud olduğundan, hökumət heç olmasa diplomatik vasitələrlə Naxçıvanın işğalının qarşısını almağa çalışırdı (24, s. 72). 1919-cu il mayın 3-də Azərbaycan Cümhuriyyətinin İrəvandakı diplomatik nümayəndəsi M.Təkinskinin Ermənistanın xarici işlər nazirinə təqdim etdiyi bəyanatda erməni qoşunlarının "Azərbaycanın ayrılmaz hissəsi olan Naxçıvana" göndərilməsinə qarşı ciddi etiraz ifadə edilirdi (25, s. 69).

Naxçıvanın 1918-1920-ci illərdə düşmən təcavüzündən müdafiəsində Türkiyənin, türk hərbiçilərinin xüsusi xidmətləri olmuşdur. Həm 1918-ci ildə genişlənən erməni təcavüzünün qarşısının alınmasında, həm Araz-Türk Respublikasının yaradılmasında, həm də 1919-cu il iyulun 18-25-də Naxçıvanda erməni idarəçiliyinin ləğv edilməsində Türkiyə naxçıvanlılara fəal hərbi-siyasi yardım göstərmişdi. 1919-cu ilin avqustundan 1920-ci ilin yanvar ayınadək Azərbaycan hökumətinin, yerli rəhbərliyin və naxçıvanlıların birgə gərgin mübarizəsi nəticəsində bölgəni yenidən erməni idarəçiliyinə təslim etmək məqsədi güdən Naxçıvanda Amerika general-qubernatorluğunun yaradılması səylərinin də qarşısı qətiyyətlə alındı (23, s. 214).

1918-1920-ci illərdə bütövlükdə Azərbaycan xalqına və torpaqlarımıza qarşı genişlənən erməni təcavüzü, yürüdülən soyqırım və deportasiya siyasəti Naxçıvanda da öz ağır izlərini buraxmışdı. Türkiyə mənbələrinin məlumatına görə, həmin illərdə Naxçıvanda 73727 nəfər erməni vəhşiliyinin qurbanı olmuşdu(23, s. 225).

1920-ci ildə bölgədə yeni siyasi şərait yarandı. Həmin il aprel ayının 28-də Azərbaycan, iyul ayında isə Naxçıvan rus-sovet qoşunları tərəfindən işğal edildi. 1920-ci il iyulun 28-də Naxçıvan Sovet Respublikası elan edildi (26, s. 15). Lakin sovet Rusiyası Azərbaycan torpaqlarının ermənilərə verilməsi ilə bağlı siyasət yürütməyə başladı. Hətta iş o yerə gəlib çatmışdı ki, daşnaklar sovet hökumətinin elə ilk günlərində Naxçıvanın ermənilərə verilməsi ilə bağlı əvvəllər belə səsləndirmədikləri ultimativ tələblər də irəli sürmüşdülər Lakin yenə də naxçıvanlıların qətiyyətli müqaviməti, habelə sovet qoşunları ilə bərabər bölgədə hələ də 8 minədək türk hərbiçisinin qalması son nəticədə daşnakların planlarının iflası ilə nəticələndi. Azərbaycanın Ədliyyə Komissarı Behbud ağa Şahtaxtinskinin apardığı işlər nəticəsində, daşnak hökumətinin süqutundan sonra Ermənistan İnqilab Komitəsi 1920-ci il dekabrın 28-də verdiyi bəyanatla Naxçıvanı müstəqil sovet respublikası kimi tanıdığını və ona qarşı ərazi iddialarından imtina etdiyini bildirdi (23, s. 233).

1921-ci ilin yanvar ayında Azərbaycan, Ermənistan və RSFSR nümayəndələrinin Azərbaycan və Ermənistan inqilab komitələrinin bəyanatlarına münasibətlə bağlı keçirdikləri rəy sorğusunda Naxçıvan əhalisinin 90 faizi diyarın muxtar respublika hüququnda Azərbaycanın tərkibində qalmasına səs verdi (27, s. 341-342). Səsvermənin nəticələri 1921-ci ildə imzalanmış Moskva və Qars müqavilələrində əks olunmuş müvafiq maddələrdə də öz əksini tapdı. 1921-ci ilin mart ayının 16-da RSFSR ilə Türkiyə arasında Moskvada imzalanan müqavilənin (4, s. 84-87) 3-cü maddəsinə əsasən, "danışıq aparan tərəflər müqavilənin 1 (C) əlavəsində müəyyən edilən sərhədlər daxilindəki Naxçıvan ərazisinin, qəyyumluğunu üçüncü bir dövlətə heç bir vaxt güzəştə getməməsi şərti ilə, Azərbaycanın tərkibində muxtar bölgə təşkil edilməsi barəsində razılığa gəlmişlər".

Naxçıvanın muxtariyyət statusunun möhkəmləndirilməsində növbəti mühüm addım 1921-ci il oktyabrın 13-də bir tərəfdən Türkiyə hökuməti, digər tərəfdən Azərbaycan, Ermənistan və Gürcüstan sovet respublikalarının Rusiyanın iştirakı ilə bağladıqları Qars müqaviləsi (28, iş 18, v. 135-145) oldu. Müqavilənin 5-ci maddəsində deyilirdi: "Türkiyə hökuməti, Azərbaycanın və Ermənistanın sovet hökumətləri razılığa gəlirlər ki, Naxçıvan vilayəti, bu müqavilənin III əlavəsində göstərilən sərhədlər daxilində Azərbaycanın qəyyumluğu altında muxtar ərazi təşkil edir".

Naxçıvan muxtariyyət statuslu ərazi kimi 1920-1923-cü illərdə Naxçıvan Sovet Sosialist Respublikası, 1923-1924-cü illərdə Naxçıvan Muxtar Diyarı, 1924-cü il fevralın 9-dan 1990-cı il noyabrın 17-dək Naxçıvan Muxtar Sovet Sosialist Respublikası, 1990-cı ilin noyabrından isə Naxçıvan Muxtar Respublikası adlandırılmışdır.

Tarixən olduğu kimi, sovet hakimiyyəti illərində də Naxçıvanın ictimai-siyasi, sosial-iqtisadi və maddi-mədəni tarixi bilavasitə Azərbaycanın tarixi inkişafı ilə, bütövlükdə respublikada baş verən hadisələrlə bağlı olmuşdur. Bu baxımdan 1920-1930-cu illər Naxçıvanın da tarixində ən ağır, faciəli illər kimi qalmışdır. Belə ki, ötən əsrin 20-ci illərinin sovet hakimiyyəti quruculuğunun məşəqqətli mərhələsi Naxçıvanda da yaşanmış, 30-cu illərin repressiyası, bütün Azərbaycanda olduğu kimi, Naxçıvanda da öz ağır izlərini buraxmışdı. II Dünya müharibəsi başlayanda Sovet İttifaqının digər xalqları kimi, azərbaycanlılar da, o cümlədən Naxçıvan torpağının yüzlərlə yetirmələri də silaha sarılıb alman faşizminə qarşı müharibəyə qoşuldular.

Müharibə başa çatdıqdan sonra, xüsusən 60-70-ci illərdə Naxçıvan diyarı xeyli inkişaf etdi. 1950-ci ildə sənaye məhsulu istehsalı 1940-cı il səviyyəsini 1,4 dəfə üstələdi. Bu dövrdə elektrik enerjisi istehsalı 4 dəfədən çox artdı. Naxçıvan şəhərində mebel fabriki, mərmər zavodu, çörək zavodu və ət-süd kombinatı işə salındı. Ordubad ipək fabriki yenidən quruldu. Şərur rayonunda elektrik şəbəkələri, Qaraçay və Gümüşlü dağ mədənləri, Şahbuz rayonunda Badamlı mineral sular zavodu və s. sənaye müəssisələri tikilib istifadəyə verildi.

XX əsrin 60-70-ci illəri üçün xalq təsərrüfatının ayrı-ayrı sahələrinin intensiv inkişafı, sənaye müəssisələrinin, əsaslı tikintinin maddi-texniki bazasının möhkəm-ləndirilməsi, əhaliyə göstərilən bütün xidmət növlərinin daha da yaxşılaşdırılması səciyyəvi idi (15, s. 120).

Lakin XX əsrin 80-ci illərinin sonunda bütün SSRİ-də, Azərbaycanda kəskinləşən sosial-siyasi və iqtisadi problemlər Naxçıvanda da özünü bütün cəhətləri ilə göstərirdi. Bu zaman sovet imperiyasının süquta getdiyi, Azərbaycana qarşı daşnak təcavüzünün gücləndiyi bir şəraitdə Naxçıvan böyük əzm və birlik nümayiş etdirdi. 1989-cu il dekabrın sonlarında başlanan sərhəd hərəkatı, 137 km məsafədə sovet-İran sərhəd qurğularının sökülməsi milli-demokratik hərəkatın yüksə-lişindən xəbər verirdi. 1990-cı il yanvarın 19-da, qanlı Bakı gaciəsindən bir neçə saat əvvəl ermənilərin muxtar respublikanın Sədərək qəsəbəsinə mütəşəkkil hücumu baş-landı. Həmin gün xalqın tələbi ilə Naxçıvan MSSR Ali Soveti SSRİ-nin tərkibindən çıxmaq kimi o zaman üçün misli-bərabəri olmayan tarixi bir qərar qəbul edərək bunu kütləvi informasiya vasitələri ilə bir neçə dildə dünyaya bəyan etdi (3, s. 34).

1990-cı il iyunun 22-də Naxçıvan diyarının böyük yetirməsi, görkəmli siyasətçi və dövlət xadimi Heydər Əliyevin Naxçıvana gəlməsi ilə milli-demokratik hərəkat yeni mərhələyə qədəm qoydu. Naxçıvanlılar Heydər Əliyevin simasında öz xilaskarını tapdı. Tezliklə xalqın yekdil səsi ilə Naxçıvan MSSR Ali Sovetinə, Azərbaycan SSR Ali Sovetinə deputat seçilən Heydər Əliyev respublika əhalisinin güvənc yerinə çevrildi. Naxçıvanda milli oyanışın əsası qoyuldu. Bütün bunların sayəsində 1993-cü ildə Naxçıvan artıq bütün bölgədə milli-demokratik hərəkatının gücləndiyi bir bölgə idi. Muxtar Respublika 1993-cü ilə nisbi ictimai-siyasi sabitlik şəraitində qədəm qoy-du. İlin birinci yarısında muxtar respublika

xarici, xüsusilə qonşu Türkiyə və İranla əlaqələrinin inkişafının yeni mərhələsinə qədəm qoymuş, müvafiq olaraq fevral-mart aylarında həmin dövlətlərin Naxçıvanda konsulluqları açılmışdı. Bakıdakı bir sıra xa-rici ölkə səfirliklərinin nümayəndələri Naxçıvana gələrək Naxçıvan MR Ali Məcli-sinin Sədri Heydər Əliyevlə müxtəlif sahələr üzrə danışıqlar aparmışdılar.

1993-1995-ci illərdə Azərbaycanda ictimai-siyasi sabitlik təmin edildikdən sonra Naxçıvan Muxtar Respublikası da sabit inkişaf yoluna qədəm qoydu. 1995-ci il noyabrın 12-də keçirilmiş parlament seçkiləri nəticəsində Naxçıvan MR Ali Məclisinin yeni tərkibi formalaşdı. 1998-ci ildə qəbul edilən Naxçıvan MR-in Konstitusiyası Qanun vasitəsi ilə Demokratiya uğrunda Avropa Komissiyası (Venesiya Komissiyası) tərəfindən Avropanın digər muxtariyyətləri üçün model kimi göstərildi (29, s. 60).

Düşmən qarşısında alınmaz qalaya çevrilmiş müasir Naxçıvanın hərtərəfli inkişafı müstəqillik dövrünün qiymətli quruculuq və dövlətçilik salnaməsidir. Bu gün muxtar respublikada görülən işləri, sosial-iqtisadi, elmi-mədəni, tikinti, sənaye və kənd təsərrüfatı, həmçinin turizm, nəqliyyat və kommunikasiya, infrastruktur sahələrində qazanılan uğurları hər kəs görür və qiymətləndirir. İndi bu qədim diyara yolu düşən yerli və xarici qonaqlar da muxtar respublikanın bütün sahələr üzrə nümunə gücündə olduğunu söyləyirlər.

Azərbaycan Respublikasının Prezidenti cənab İlham Əliyevin dediyi kimi: "Naxçıvanda hər bir sahədə uğurlu inkişaf gedir, hər bir sahəyə böyük diqqət göstərilir. Bu, məni çox sevindirir. Çünki bu, Heydər Əliyev siyasətinin təntənəsidir".

Ədəbiyyat

1. Naxçıvan tarixu. Üç cilddə, Icild. Naxçıvan: Əcəmi, 2013, 452 s.
2. Naxçıvan Muxtar Respublikası – 80. Tarixi-statistik məcmuə (Məcmuənin ümumi rəhbəri V.Talıbov, İ.Hacıyev, B.İsmayılov). Bakı: Səda, 2004, 205 s.
3. 3.Hacıyev İ.M, Məmmədov Ş.A. Naxçıvan və naxçıvanlılar. Bakı: Elm, 2001, 280 s.
4. Hacıyev İ.M., Amanoğlu E.Q. Tarihte ve günümüzde Nahçivan. Ankara: Ankara Universitesi Basımevi, 1998, 92 s.
5. Naxçıvan Muxtar Respublikasının tarixi, siyasi-iqtisadi bələdçi kitabı. Naxçıvan: Qeyrət, 1998, 64 s.
6. Məmmədov R. Naxçıvan şəhərinin tarixi oçerkləri. Bakı: Elm, 1977, 160 s.
7. Naxçıvan ensiklopediyası: 2 cilddə, I c., Bakı: 2005, 356 s.
8. Osmanlı Arşiv Belgelerinde Nahçivan. Proje yöneticisi Yusuf Sarinay. İstanbul: 2011, 568 s.
9. Axundov A. Naxçıvan sözünün mənşəyi. Naxçıvan tarixinin səhifələri. Bakı: Elm, 1996, 226 s.
10. Talıbov V. Nuh peyğəmbər: Dünya tufanı və Naxçıvan / Nuh peyğəmbər, dünya tufanı və Naxçıvan (24-25 aprel 2009-cu ildə keçirilmiş beynəlxalq simpoziumun materialları). Naxçıvan: "Əcəmi" NPB, 2010, s. 10-17
11. Bünyadov Z. M. Azərbaycan Atabəylər dövləti (1136-1225-ci illər). Bakı: Elm, 1985, 268 s.
12. Naxçıvan Muxtar Respublikası. Bakı: Elm, 2001, 220 s.
13. Səfərli F. Naxçıvanda sosial-siyasi və ideoloji mərkəzlər. Bakı: Elm, 2003, 392 s.
14. Piriyev V. Naxçıvan tarixindən səhifələr (XIII-XIV əsrlərdə). Bakı: Elm, 2004, 126 s.
15. Əliyev V.H. Naxçıvan Azərbaycanın tarixi diyarıdır. Bakı: XXI – Yeni Nəşrlər Evi, 2002, 320 s.
16. Naxçıvan sancağının müfəssəl dəftəri. Bakı: Elm, 2001, 374 s.
17. Piriyev V. Azərbaycanın tarixi coğrafiyası. Bakı: Araz, 2002, 152 s.
18. Budaqova S. Naxçıvan diyarının tarixi coğrafiyası (XVIII əsrin ikinci yarısı, XIX əsrin I qərinəsi). Bakı: Elm, 1995, 96 s.
19. Əliyev F., Əliyev M. Naxçıvan xanlığı. Bakı: Şərq-Qərb, 2007, 120 s.
20. Şükürov K. Türkmənçay – 1828. Tarixi xronika. Bakı: Çaşıoğlu, 2006, 188 s
21. Azərbaycan XXI əsrin və üçüncü minilliyin ayrıcında. Azərbaycan Respublikasının Prezidenti Heydər Əliyevin Yeni 2001-ci il, yeni əsr və üçüncü minillik münasibətilə Azərbaycan xalqına müraciəti. Naxçıvan: "Əcəmi" NPB, 2001, 192 s.
22. Kazımov İ.F. Naxçıvan: əhalisi, sosial-iqtisadi və siyasi tarixinə dair (1828-1920-ci illər). Bakı: Elm, 2007, 175 s.

23. Cəfərli E.Y. Naxçıvanda Erməni-Azərbaycan münaqişəsi. Bakı: Nurlan, 2009, 280 s.
24. Zamanov E. Cənubi Qafqazda ictimai-siyasi vəziyyət və Azərbaycanın xarici siyasəti (1918-1920-ci illər). Bakı: Elm və təhsil, 2011, 176 s.
25. Hacıyev A. Qars və Araz-Türk respublikalarının tarixindən Bakı: Azərnəşr, 1994, 124 s.
26. Naxçıvan statistika güzgüsündə. Tarixi-statistik məcmuə. Bakı: Səda, 1999,
27. 127 s.
28. Musayev İ.M. Azərbaycanın Naxçıvan və Zəngəzur bölgəsində siyasi vəziyyət və xarici dövlətlərin siyasəti (1917-1921-ci illər) Bakı: BDU nəşriyyatı, 1996, 385 s.
29. NMRDA, f. 314, s. 5, iş 1-72
30. Naxçıvan MR – 85. Naxçıvan MR Ali Məclisi. Naxçıvan: "Əcəmi", 2009, 99 s.

Göndərilib: 30.12.2021 Qəbul edilib: 17.01.2022

DOI: https://www.doi.org/10.36719/2663-4619/74/15-20

Vasiliy Nikolayevich Hapov
National Institute of Fine Arts
and Design named after Kamoliddin Bekhzod
Senior Lecturer
Farziyo5690@gmail.com

PAINTING - THE ART OF COLOR

Abstract

In this article, the author describes the possibilities of color and impression, the main idea of the composition through color, the complex world of human emotions and character, the techniques, methods and materials used in painting, as well as the types of painting and the history of painting, additionally also reveals the freedom and full power and color necessary for the artist in the painting to highlight the main idea of the composition, to emphasize the important details, to give the depth of the distance or to give the image flatness, and also it should be noted that the author also pointed out that the image of form and distance, images and movements, which are the most important distinguishing features of painting, can only be seen through color.
Key words: *Painting, images, images, miniatures, icon painting, decorative patterns, theater - decoration, history of painting, the image of form and distance, distinguishing features of painting, monumental painting, decorativeness and the mix of colors*

Vasiliy Nikolayeviç Hapov

Rəngkarlıq – rəng sənəti

Xülasə

Müəllif bu məqalədə rəng və təəssürat imkanlarını, rəng vasitəsilə kompozisiyanın əsas ideyasını, insan duyğularının və xarakterinin mürəkkəb dünyasını, rəngkarlıqda istifadə olunan texnika, üsul və materialları, eləcə də rəngkarlığın növlərini və rəssamlıq tarixi, əlavə olaraq, kompozisiyanın əsas ideyasını , vacib detalları vurğulamaq, məsafənin dərinliyini vermək və ya təsvirə düzlük vermək məqdədilə rəssam üçün lazım olan sərbəstliyi və tam gücü və rəngi ortaya qoyur və həçinin qeyd edək ki, müəllif həm də rəngkarlığın ən mühüm fərqləndirici xüsusiyyətləri olan forma və məsafənin, obrazların və hərəkətlərin obrazının yalnız rəng vasitəsilə görünə biləcəyinə diqqət çəkib.
Açar sözlər: *Rəngkarlıq, təsvirlər, miniatürlər, ikona rəsmləri, dekorativ naxışlar, teatr - dekorasiya, rəssamlıq tarixi, forma və məsafənin təsviri, rəngkarlığın fərqləndirici xüsusiyyətləri, monumental rəngkarlıq, dekorativlik və rəng qarışığı*

Painting is the art of painting. Painting is a type of fine art that reflects real life and influences the thoughts and feelings of the audience.

A work of art on a surface, painted with paints (watercolor, tempera, watercolor, gouache, etc.) is called painting. The images in the painting are very bright and spectacular. Artists create their works with paintings and plastic tools. Although they use the possibilities of pencil and composition, one of the most effective means of painting is color. Images in the painting are created using paints that form a continuous layer of paint on the image level. Even if there are still untouched areas on the paper in the watercolor painting, it does not affect the continuity of the image, because the paints absorb and mix with each other.

The pictorial and expressive potential of color is used in painting with the freedom and full power necessary for the artist. Color can be used to highlight the main idea of the composition, to highlight important details, to give the depth of the distance, or to give the image flatness. The most important distinguishing feature of painting is that the image of shape and distance, images and movements can be seen only through color.

Painting reflects the complex world of human emotions and character, as well as the subtle changes of nature, the ability to convey fantastic images and philosophical ideas. All this is given through the

genres of painting. The diversity of objects, events and happenings in the world and the growing interest of artists in them led to the emergence of different genres in painting in the XVII century. These were the genres of portrait, landscape, still life, animalistic, legendary, historical, superstitious and every day. Genres or their elements may interfere in a painting. For example, a still life and a landscape can successfully complement a portrait.

Painting is divided into bench and monumental painting.

The word "monumental" means very large. Monumental painting is a large painting (fresco, panel, etc.) painted on the interior or exterior walls of buildings. Monumental painting cannot be separated on its basis (walls, base, ceiling, etc.). Themes for monumental paintings are chosen with great care. For this, historical events, heroic deeds, folk tales and so on are selected. Panels, mosaics and stained glass are also directly connected with monumental painting. These art forms are decorative painting and decorative art. Here the unity of style and imagery of monumental painting and architecture is important. There are also types of painting, such as miniatures, icon painting, decorative patterns, theatrical decoration. Each type of painting is distinguished by its performance techniques and specifications for solving artistic and figurative tasks.

The art of painting an icon has played a major role in the history of painting. This art was born in Byzantium in the IV century and spread throughout the Orthodox world. Icons serve the world, depicting only images from sacred religious writings. The icons in the mausoleums form a holistic composition with architectural, decorative-applied art. The images in the icon have a great emotional and figurative effect under the influence of flashing lights and candles in religious ceremonies, as well as religious sayings.

Icons are a work of painting that can give divine beauty. The color of the icons is conditional and decorative, it gives a divine idea, not real life. It also reflects the aesthetic ideals of the people. Ancient Russian icons are works of art of great artistic value to world art. Artists such as F.Grek, A.Rublev, Dionysius are considered to be the most prominent representatives of the art of icon painting.Miniature art is a small work of fine art, characterized by its conditionality, decorativeness, originality of shape, texture and decoration. In the Middle Ages, images in manuscripts led to the emergence of miniature art.

In the Middle Ages, book miniature art flourished in the Middle East, Central and Central Asia, Iran, India, Byzantium, Ancient Russia and Eastern Europe. Kamoliddin Behzod, Mahmud Muzakhhib, Murad Samarkandiy and a number of other artists who lived and worked during this period created unique examples of Oriental miniature art. Among them, the activity of Kamoliddin Behzod (about 1466-1535) is especially noteworthy. Kamoliddin Behzod was born in Herat. Here Hussein Boykaro worked in the library. After the conquest of Khorasan by Shaibanikhan in 1507, Behzod moved to Bukhara, where he lived and worked until 1522 and created his famous portrait of Shaibanikhan. He lived and worked in Tabriz (1522-1524) and later in Herat.

Growing up under the care of the great Alisher Navoi, Behzod Sa'di painted many works on "Boston", "Gulistan", Nizami's "Hamsa", Hisrav Dehlavi's "Hamsa", Sharafiddin Ali Yazdi's "Zafarnoma".

He decorated Navoi's epics with wonderful pictures. Behzod's creative plans were later continued by his students Qasim Ali, Mahmud Muzahhib, Mulla Yusuf and others. Medieval book miniatures still amaze us with their beauty, brightness and purity of colors, complexity of decorations, interesting images.

Another type of painting is decorative painting.

Different paintings and monumental paintings are called independent paintings. Decorative painting combines different types of ornaments in architectural structures and decorative-applied arts.

Architectural decorative decoration can be done on the wall, dome, facade and other elements of the building or on the canvas.

Theater decoration is also one of the types of painting. His task is to create an image of the play. The artistic decoration of the play is also called scenography.

Painting plays a very important role in creating a variety of scenery for the theater. He can accurately describe the place, time, period, style and genre of the work of art on the stage. The decoration of the

theater depends not only on the nature of the work, but also on the direction of the play and the individual creative approach of the artist. That is why a single play performed in different theaters has different decorations and different meanings.

Nowadays, there are various trends and currents in the art of theater and decoration.

While some artists continue the realistic traditions of decorative painting, others are shape, color. They carry out various researches using light and space.

Some use non-traditional materials with different textures (plastic, metal, arch, bone, etc.).

Nowadays, laser effects, fluorescent paints, video equipment and computer graphics are also used.

One of the peculiarities of decorative painting is that it is perceived in light conditions, in a clear scene, and it can be in motion. Synthesis in art is important in theater: the dynamic construction of the scenery must match the music and the rhythm of the stage movement. The whole image of the play is based on drama, music, lighting, scenery, costume and make-up.

Depending on the technique, methods and materials used, painting can be divided into the following types: watercolor, tempered, wax (encaustic), enamel, glue, dry plaster, watercolor (fresco) and others. In some cases, it is difficult to separate the painting from the graphics.

Painting is divided into single-layer, that is, quick-finishing and multi-layered and subtle nuances and beautiful colors that can give beautiful colors.

The artist finds the color needed for painting in the palette, and then this paint turns into a color in the plane of the painting. Here it creates a color scheme - coloring. Depending on the mix of colors, it will be warm and cold, happy and sad, calm and active, bright and dark.

From the history of painting

Painting is a very ancient art. Its foundations begin with rock images. Artists of ancient times were able to achieve a great impression in the works of painting, due to the great attention paid to nature, as well as innovations in painting technology. In the Middle Ages, the creation of paintings of various genres enriched the history of painting. Over the last centuries, the creative pursuits of artists in various currents and directions have created many new trends in painting (from realism to abstractionism). In the works of the Lower Paleolithic people, their ideas about the animal world and nature were reflected. These images were mostly hunting scenes. Not only paintings, but also graphics and reliefs are preserved on the rocks. Primitive rock paintings still amaze us with their perfection, animal anatomy, movement, wool texture and imagery. Images are one of the main means of transmitting our spiritual culture from generation to generation.

In ancient times, the artist tried to depict the world as he saw it. The principles of light and shadow, the elements of perspective, the emergence of volumetric-spatial painting were associated with them. Greek artists studied the structure, proportions and plasticity of the human body. The artists managed to depict realistic realistic depictions of man in Greek vases in frescoes. New possibilities of depiction of being appeared in paintings. Dwellings, mausoleums, temples and other structures are decorated with paintings. He created art, composition with architecture and sculpture.

Medieval painting served as a cathedral in the Romanesque period, which had a religious meaning, and mainly in the Gothic period, so only the cathedrals were decorated with paintings. 6. The variety of colors in it, mainly the use of local colors, is distinguished by the effectiveness of the contours. The background of the paintings and frescoes was conditional, neutral or golden, the symbolism of colors played a big role.

Stained glass plays a major role in Gothic painting. In the mysterious shade of the interior, the stained glass windows that fill the windows are bright blue, yellow and red. He gave a special spiritual condition. Today, the most beautiful examples of stained glass are preserved in the Cathedral of Chartres.

The Gothic period was the heyday of book miniatures and other decorative and applied arts. Portraits of the Lower Gothic period are distinguished by their individual features, the height of their images. In Gothic art, lyricism and tragedy in psychological depression, high spirituality and social satire, clear life corrections, and fiction have been organically linked. Attitudes towards artists have changed in society. Their hard work began to be taken into account.

The Renaissance is one of the greatest periods in the development of world art. The Renaissance was a period of transition in the history of culture of Western and Central Europe from medieval to modern culture (in Italy - XIV-XVI centuries, in other countries - XV-XVI centuries). The ideals of the Renaissance were seen on the basis of the humanist worldview.

In the new historical epoch, interest in the heritage of the ancient period increased. Artists not only copied works of that period. Probably in a new position. The principles of humanistic art have been developed, aimed at the study of man and the world around him. The real world and man have risen to the skies as the greatest wealth.

This new system has taken its rightful place in the plastic art, which has aroused much interest. Among the types of fine arts, painting is the most important. There was a growing interest in monumental (fresco) painting. Secular harmony, anthropocentrism (in the center of the human universe) are reflected in portraits, domestic and historical scenes in paintings on religious and mythological themes. These ideas are fully reflected in the work of Leonardo da Vinci. For example, the work "On the Mount" (Mona Lisa) can be seen as a symbol of that period. The painters depicted the Madonna with great skill. They sang of worldly beauty through these bright, memorable images. At the heart of the work of Renaissance artists was an independent, well-developed personality. The new imaging system was based on the study of nature. Mazachcho was the first to put forward the problem of understanding volume and using it in light and shadow. Science-based linear and aerial perspectives, light-shadow laws have been created. This had a great impact on the further development of European art (France, Spain, Germany, England, Russia).

The great people of the Renaissance: Leonardo da Vinci, Raphael, Michelangelo, Giorgione and Titian, Tintoretto in their works reflected the new worldview of the era.

The development of art in the Netherlands, France and Germany (XV-XVI centuries) is called the Northern Renaissance. The work of painters Jan Van Eyck and the great P. Brueghel was the pinnacle of the art of that period. In Germany, one of the great artists of the German Renaissance was A.Dürer.

The Renaissance in spiritual culture and art had an impact on the further development of European art. Interest in him is still alive today. In the XVII-XVIII centuries, the process of development of European painting became more complex, and national schools with their own traditions and characteristics emerged. Psychological problems deepen in painting. The appeal to the human environment, to everyday life and to real events has led to the emergence of genres in painting. These genres were landscape, still life, portrait, domestic genre, and so on. Different styles of art have been created. The Baroque style was formed in European art from the end of the 16th century to the middle of the 18th century. He was born in Italy and spread to other countries after the Renaissance.

The main features of the Baroque style are solemnity, grandeur, dynamics. In Baroque-style works of art, the essence of life - vision - is reflected in action.

Baroque art is an art that focuses directly on human psychology, on its emotions. In it, expressive lines and light-shadows are taken in a very sharp form, which further enhances the impact of the composition of the work.

It should be noted that in the Baroque style, different arts are combined into a single ensemble. In particular, architecture, sculpture, painting and decorative arts are formed together. The pursuit of synthesis in art is one of the hallmarks of Baroque.

The Baroque style sang of the greatness of authority and church. At the same time, the complexity of the worldview, the infinity and diversity of the world, its variability were reflected in the painting. In Baroque art, man is portrayed as a part of the world, a complex person.

A feature of Baroque is that it renounces the renaissance harmony in order to enter into emotional contact with the audience.

Monumental-decorative compositions on religious and mythological themes, portraits for interior decoration took the leading place in the visual clock.

Rococo - one of the styles of European art of the XVIII century (the second quarter and the middle of the XVIII century) appeared in France and got its name from one of the main elements of the pattern - "rokayla". Rokail looks like a twisted part of a shell.

The pavilions of the park are decorated with details that resemble the elements of nature (seashells, strange plants, stones, rocks). That's why the name “rockel” comes from. Eventually, the term "rocket" began to be used to refer to strange shapes that all twisted and twisted, resembling shells, stones, or pearls. Sometimes the term “rocaille” refers to the Rococo style.

The interior is decorated with exquisite, elegant ornaments, consisting of furniture and decorative items, house and cast-iron royal curls. Unlike the Baroque style, the Rococo style served to make everyday life more comfortable.The ceilings and walls of the buildings are covered with ornaments, reliefs, paintings and mirrors. Decorative and applied arts are distinguished by their elegance.

The masters used all the pictorial possibilities in the decoration of porcelain, jewelry, wood. The Rococo style abandons the straight lines, the order system. It is characterized by bright tones, lightness, asymmetry, beauty and strangeness of the form. By 1760, the Rococo style was replaced by classicism. Classicism is one of the artistic styles of European art of the XVII-XIX centuries, one of the important features of which is its focus on ancient art, which is the basis and example of the traditions of the High Renaissance.

In the style of classicism, everything is calm and glorious. Its representatives, like the creators of the Renaissance, try to adopt and develop the traditions of ancient and high Renaissance. But at the same time, the representatives of classicism tried to enrich the artistic forms and images of the past with the content of the period in which they lived. The contradictions between the state and the individual, the ideal and reality, the emotions and the mind, testify to the complexity of the new style. The artistic forms of classicism are characterized by the clarity and harmony of images, majesty and serenity.

In conclusion, in mastering the techniques of painting and coloring, we must first strive to achieve a level of observability and color perception.

It is well known that color plays an important role in all forms of fine arts. Color gamma refers to the combination of colors used in image processing. It is worthwhile to illustrate this situation with the following live example, for example, the sounds in the art of music are marked and used with known notes. When left unmanaged, they can be left astray and lose the right path. It sounds good when played in harmony with a certain occupation and order.

Meaningful imaginations have the power to delight. Their quality depends on the distance between the voices and the thickness of the voices. As in the case of painting, each color has its own brightness and darkness. The more they fit together and use them in harmony, the more they reflect as images, the more they have the power to convey meaning. If we use paints in contrast to the object of the image, making one very bright and the other unlit, the painting will be meaningless and ineffective. The luminosity and darkness of colors are very difficult to capture and use in nature. For this reason, they are taken in sharper or sharper gammas, in proportion to the image objects. The level of the darkest and lightest parts of the image is determined according to the gamma obtained. Then the images will be integrated, interesting and impressive.

As long as everything and the event are described, it is impossible to reflect it as it really is. This has always been the case with many art theorists, artists and practitioners. After all, the depiction of nature depends on the degree to which the image is derived from it. 'There are many who can express the harmony of the hall. Such masters as M.Nabiev, R.Akhmedov, R.Choriev, B.Burmakin, B.Boboev, J.Umarbekov, A.Mirzaev, A.Ikromjanov, M.Tashmurodov, A.Nuriddinov, A.Kozakov. And we can cite the names of others as examples. Many of their wonderful works confirm our opinion.

We are always working to become educators who will be able to work on ourselves in the future, both in the process of education and in the subsequent period of practical work, to teach students the fine arts, to clearly convey the knowledge in this field. We strive and strive.

References

1. Islam Karimov HIGH SPIRITUALITY IS AN INVINCIBLE POWER Tashkent "Manaviyat" 2008
2. Law of the Republic of Uzbekistan "On Education". –T., 1997.
3. National Training Program of the Republic of Uzbekistan. T.,1997.
4. State Education Standard of the Republic of Uzbekistan, T.2003.

5. H.Egamov "Working with paints" T-1987.
6. Encyclopedia of the goddess. Vneshsigma Publishing House 2000
7. "School of fine arts" Izd "Fine arts", 1989.
8. Risunok Jivopis. Kompozitsiya. (Chrestomathy) Moscow. "Prosveshchenie" 1989
9. S.ABDIRASILOV, N.TOLIPOV, N.ORIPOV «PAINTER» (Educational-methodical manual) Tashkent -2003
10. Rahmonov I.T. Didactic games on drawing - T-1992.
11. Ishmuhamedov R.J. The effectiveness of education using innovative technologies ways to increase. T.: TDI named after Nizami, 2004.
12. Majidov J. Extracurricular activities in fine arts. T.: 0 ‘Andy. 1983.
13. Mirzaahmedov M.A. Basic pattern making technique. T.: 0 ‘Andy, 1976.
14. Nabiyev M. Coloring. T.: 0 ‘Andy. 1995.
15. Tolipov N. Fine arts circle at school. T.: Fan. 1995.
16. Hasanov R. Methods of teaching fine arts at school. T.: Science. 2004

Göndərilib: 18.12.2021 Qəbul edilib: 07.01.2022

DOI: https://www.doi.org/10.36719/2663-4619/74/21-25

Həqiqət Mahmud qızı Məmmədova
Azərbaycan Dövlət Pedaqoji Universiteti
müəllim
mammadova.haguigate@mail.ru
Fəxriyyə İbrahim qızı Cəfərova
Naxçıvan Müəllimlər İnstitutu
filologiya üzrə fəlsəfə doktoru, dosent
ceferova.fexriyye@ mail.ru

BƏXTİYAR VAHABZADƏ VƏ DİLİMİZ

Xülasə

Bildiyimiz kimi, Azərbaycan dili dünyanın zəngin dillərindən biridir. Bu dili yaşadan xalqdır. Dilimizin saflığı uğrunda mübarizə bunu bir daha təsdiq edir. Qeyd edək ki, hər bir dövrdə dil məsələləri ilə məşğul olanların, mübarizə aparanların demək olar ki, hamısı yazıçılardır.

XX əsrin sonu, XXI əsrin əvvəllərində də dilimizin saflığı uğrunda mübarizə davam etmiş, bir çox yazarlarımız bu mübarizənin önündə getmişlər. Bu ədiblərimizdən biri də xalq şairi Bəxtiyar Vahabzadədir. B.Vahabzadənin dilimizin saflığı ilə bağlı apardığı mübarizə danılmazdır. Şairin bir çox şeirlərində ana dilinin saflığının qorunması kimi məsələlər öz əksini tapır. Bəlkə də buna görədir ki, şairi "ədəbiyyatımızın ana dili şairi" adlandırıblar.

B.Vahabzadə dili məxsus olduğu xalqın tarixini özündə yaşadan bir vasitə kimi qiymətləndirmiş, əsərlərində bunu təbliğ etmişdir. Şairin ədəbi-ictimai fəaliyyətinə nəzər yetirdikdə bir daha əmin olursan ki, bu çoxşaxəli fəaliyyətin arxasında vətən sevgisi, xalqına, onun dilinə böyük məhəbbət dayanır.

Məqalədə B.Vahabzadənin bu sahədəki fəaliyyətindən bəhs edilmişdir.

Açar sözlər: *B.Vahabzadə, Azərbaycan dili, dilimizin saflığı, mübarizə, yaradıcılıq, dil məsələləri*

Hagigat Mahmud Mammadova
Fakhriyya İbrahim Jafarova

Bakhtiyar Vahabzadeh and our language

Abstract

As we know Azerbaijani language is one of the richest languages in the world. It is the people who keep the language alive. The struggle for the purity of our language confirms this once again. It should be noted that almost all those who deal with language issues and struggle in each period are writers. At the end of the 20th century and the beginning of the 21st century, the struggle for the purity of our languagecontinued, and many of our writers were at the forefront of this struggle.

One of these writers is the national poet Bakhtiyar Vahabzadeh. B.Vahabzadeh's struggle for the purity of our language is undeniable. Many of the poet's poems reflect issues such as the protection of the purity of the mother tongue. Perhaps this is why the poet was called "the poet of the native language of our literature". B.Vahabzadeh valued the language as a means of living the history of the people to whom he belonged, and promoted it in his works. When you look at the poet's literary and social activity you are once again convinced that behind this multifaceted activity is the love of the homeland, great love for the people and their language.

The article discusses the activity of B.Vahabzsdeh in this field.

Key words: *B.Vahabzade, Azerbaijani language, struggle, creativity, language issues*

Azərbaycan xalqının qədimlərdən başlayaraq davam edən mübarizələrindən biri də dil məsələləridir. Hər dövrdə elmi-mədəni problemlər içərisində dil məsələləri öz aktuallığı ilə seçilirmiş. dilimizin saflığı uğrunda mübarizə davam etmişdir.

Görkəmli Azərbaycan maarifçisi Firidun bəy Köçərli deyirdi ki, əgər bir xalqın bütün maddi və mənəvi irsini əlindən alsan, ancaq ana dilinə toxunmasan, həmin millət yox olmaz. O, az müddət sonra

yenidən ayağa qalxar. Ana dili olmayan bir milləti isə heç bir mal-dövlətlə diriltmək olmaz. Doğrudan da, xalq dili ilə tanınir. Dili olmayan xalq isə ölümə məhkumdur.

Mənim dilim-Azərbaycan dili dünyanın zəngin dillərindən biridir. Bu dili yaşadan xalqdır. Dilimizin saflığı uğrunda mübarizə bunu bir daha təsdiq edir. Qeyd edək ki, hər bir dövrdə dil məsələləri ilə məşğul olanların, demək olar ki, hamısı yazıçılardır. Dil tarixinin müxtəlif mərhələləri məhz həmin dövrdə yaşayıb-yaratmış sənətkarlarla bağlıdır. Çünki həmin sənətkarlar həmin dövrdə mövcud olan dilə daha tez müdaxilə edə bilirlər. Onlar öz əsərləi ilə dilə yeni-yeni sözlər gətirə və sözü zaman-zaman dildən uzaqlaşdıra da biliblər.

Qeyd edildiyi kim, hər bir yazıçı və yaxud şairin ədəbi dilə münasibətini, fərdi dil xüsusiyyətlərini müəyyənləşdirmək, onun dilə gətirdiyi yenilikləri aşkar etmək təşəbbüslərini Azərbaycan dilçiliyinin qarşısında duran aktual məsələlərdən biri hesab etmək olar (Azərbaycan dilinin üslubiyyatı, 1990: 61).

Vaxtı ilə doğma dilində bədii əsər yaratmaq istəyən, ancaq bu arzusuna çata bilməyən Nizami Gəncəvinin ürək parçalayan sözləri 800 ildən artıqdır ki, qulaqlarımızda səslənir:

Buyruq halqasına düşdü qulağım,
Qan vurdu beynimə, əsdi dodağım.
Nə ixtiyarım var əmrdən qaçam,
Nə də ki könlüm var, xəzinə açam

Nəsimi, Füzuli, Xətayi kimi sənətkarlar, M.F.Axundzadə, C.Məmmədquluzadə, Ö.F.Nemanzadə, Qasım bəy Zakir S.Vurğun, Bəxtiyar Vahabzadə bu ənənənin görkəmli nümayəndələrindən olmuş, Ana dilimizin saflığının qorunması problemi əsərlərinin əsas mövzusuna çevrilmişdir. Onlar öz əsərlərində bu problemi əsərlərinin leytmotivinə çevirmiş və bu problemin qarşısını almaq yollarını göstərmişlər.

Ulu öndər Heydər Əliyev deyirdi: "İnkişaf etmiş zəngin dil mədəniyyətinə malik olan xalq əyilməzdir, ölməzdir, böyük gələcəyə malikdir. Ona görə də xalqımıza ulu babalardan miras qalmış bu ən qiymətli milli sənəti hər bir Azərbaycan övladı göz bəbəyi kimi qorumalı, daim qayğı ilə əhatə etməlidir. Bu, onun müqəddəs vətəndaşlıq borcudur"(Hüseynova, 2004: 121).

Bu anda Azərbaycan Respublikasının Prezidenti cənab İlham Əliyevin sözləri də yada düşür: "Ana dilimizə hörmət və qayğı daim olmalıdır. Biz ana dilimizi xarici təsirdən qorumalıyıq. Ana dilimiz bizim toxunulmaz sərvətimizdir. Azərbaycan xalqının formalaşmasında, müstəqil Azərbaycanın formalaşmasında ana dilimiz - Azərbaycan dili müstəsna rol oynamışdır. Biz elə etməliyik ki, dilimizin saflığını daim qoruyaq".

Xalqın ruhundan doğan və ürəkdən gələn fikirləri ana dilində olduğu qədər aydın və dəqiq şəkildə ifadə etmək qeyri-mümkündür.Ana dili aid olduğu, xidmət etdiyi, xalqın ruhu ilə bağlanmış, minillərlə onun düşüncələrini ifadəçisi olmuşdur. Bir fikri qeyd etmək yerinə düşər: "Xalqın dili onun mənəvi həyatını heçbir vaxt solmayan və daim təzədən çiçəklənən, tarix sərhədlərindən çox uzaqda başlanmış boyasıdır. Dildə bütün xalq və onun bütün vətəni canlanmış olur. İnsanın bəzən sərt vətəninə qarşı məhəbbətini aydın göstərən onun doğma mahnılarında, doğma şərqilərində, xalq şairinin sözlərində öz doğma təbiətinin səsi ana dilində özünü göstərir. Xalq nəsilləri birbirinin ardınca keçib gedirlər,lakin hər nəslin həyat nəticəlıri dil vasitəsilə gələcək nəsilə irs olaraq qalır. Dil xalqın içərisində ölüb keçənlərin, yaşamaqda olanları və gələcək nəsilləri böyük tarixi və canlı bir tam şəklində birləşdirən ən canlı, ən məhsuldar və ən möhkəm əlaqədir" .

XX əsrin sonu, XXI əsrin əvvəllərində də dilimizin saflığı uğrunda mübarizə davam etmiş, bir çox yazarlarımız bu mübarizənin önündə getmişlər. Bu ədiblərimizdən biri də xalq şairi Bəxtiyar Vahabzadədir. B.Vahabzadənin dilimizin saflığı ilə bağlı apardığı mübarizə danılmazdır. Şairin bir çox şeirlərində ana dilinin saflığının qorunması kimi məsələlər öz əksini tapır. Bəlkə də buna görədir ki, şairi "ədəbiyyatımızın ana dili şairi" adlandırıblar.

Xalqın həyatını, onun keçmişini, bugününü dərindən bilən, gələcəyini ürək yanğısı ilə düşünən Bəxtiyar Vahabzadənin poeziyası dilin əsl mahiyyətini, səfərbəredici gücünü, insanın təşəkkül və təkamülündə oynadığı əvəzsiz rolunu araşdırmaqdan ötrü zəngin material verir. Şairin poeziyasına dərindən bələd olduqca ondakı coşqun fikirlərə, yüksək sənətkarlığa, fikir və düşüncənin dərinliyinə heyran qalırsan. Bəxtiyar Vahabzadə poeziyasındakı bütün müsbət keyfiyyətlərin mayası doğma ana dilidir, milli leksikonumuzdur. Şair dilimizin inçəliklərindən, sözdən böyük məharət və incə zövqlə istifadə etmişdir(Alməmmədova, 2010: 10).

Müasir Azərbaycan ədəbiyyatında B.Vahabzadənin dilə, dil tarixinə, onun saflığına, qorunmasına həsr etdiyi şeirlərin sayı çoxdur. Bunun səbəbi isə şairin öz dilini sevməsi, bu dili qoruması idi. O, öz əsərlərində dilin xalq üçün necə dəyərli mənəvi sərvət olması fikrini əsaslandırmış və dilimizin gözəlliklərindən bəhs etmişdir.

Sovetlər quruluşu zamanında sözdə millətlərin mədəniyyəti təriflənsə də, milli respublikaların dillərinin inkişafına mənfi münasibət mövcud idi. Kommunist məfkurəsi sözdə beynəlmiləlçi olsa da, əməldə sovet xalqlarının dillərinə eyni münasibət yox idi, bu sahədə xüsusi məhdudiyyətlər qoyulmuşdu. Dövlət və partiya orqanlarında, orduda bütün sənədləşmə və ünsiyyət ancaq rus dilində aparılırdı. Rəsmi dövlət adamları məclislərdə ancaq rusca danışırdı. Rus dilli orta məktəblərin sayı süni surətdə artırılır və aşkar ruslaşdırma siyasəti aparılırdı.

Ana dilinin sıxışdırılması barədə hər hansı söz danışmaq millətçilik kimi damğalanır və repressiyalara səbəb olurdu. Belə bir ağır şəraitdə B.Vahabzadə bir çox şeir və poemalarında ana dili probleminə qayıdır və onun alovlu təəssübkeşi kimi çıxış edirdi.

B.Vahabzadə dili məxsus olduğu xalqın tarixini özündə yaşadan bir vasitə kimi qiymətləndirmiş, əsərlərində bunu təbliğ etmişdir. Şairin ədəbi-ictimai fəaliyyətinə nəzər yetirdikdə bir daha əmin olursan ki, bu çoxşaxəli fəaliyyətin arxasında vətən sevgisi, xalqına, onun dilinə böyük məhəbbət dayanır.

B.Vahabzadə qəzet və jurnallarda “Ana dilim-ana köküm!”, “Tarix, dil, ənənə”, “Ana dili”, “Dil haqqında sorğu”, “Bir daha ana dili haqqında”, “Dil və əlifba”, “Dilimiz-ədəbiyyatımız”, “Dildə təbiilik və gözəllik”, “Ana dili dövlət dili” kimi məqalələrlə çıxış etmişdir. O, bu kimi məqalələrində Azərbaycan dilini yüksək qiymətləndirmiş, bir şair kimi dilimizi bədii təsvir və ifadə vasitələri ilə zənginləşdirmişdir. O, eyni zamanda, bir sənətkar kimi dil və şeir arasında olan bağları aşkarlamağa çalışmışdır.

B.Vahabzadə şair, ictimai xadim, vətəndaş kimi ana dilimizin həm təbliğatçısı, həm qoruyucusu, həm də yaradıcısı olmuş, müasir Azərbaycan ədəbi dilinin inkişafında xüsusi xidmətləri olmuşdur. Ədəbiyyatşünas R.Xəlilovun sözləri ilə desək: “O, Azərbaycan dilinə məhəbbətlə yanaşmağa öyrədən, Füzulinin, Xətainin, Cəlil Məmmədquluzadənin, Sabirin, Səməd Vurğunun dil mədəniyyətinə varis çıxan, sadiq qalan şairlərimizdən biridir” (Xəlilov, 1996: 188).

Beləcə, hər bir söz sənəti nümayəndəsi kimi, Bəxtiyar Vahabzadə də ədəbi-bədii dilin, ədəbi yaradıcılığın sirlərinə dərindən yiyələnmiş, öz dəsti-xətti ilə seçilmişdir.

Şair bir çox mövzularda-fəlsəfi, sevgi-məhəbbət, təbiət haqqında çoxlu şeirlər yazmışdır. Lakin şairin dil haqqında yazdığı şeirlər çoxluq təşkil edir və nisbətən daha sosial səciyyə daşıyır. O, bu əsərləri ilə oxucunu dil haqqında düşünməyə sövq edir. Onu daha çox vətən şairi kimi tanısaq da, şairin dil haqqındakı şeirləri xüsusi diqqətəlayiqdir. Bu cür şeirləri dilə sevgisi ilə yazılmış, dilimizdə qürurla bəhs etmişdir.

Şair məqalə və şeirlərində dil ilə bağlı olan ən mütərəqqi fikirləri oxucuya aşılayır, onları dilimizi sevməyə çağırırdı. O, milli şüurun inkişafını dildə görür və ona görə də “ana dili”nə “ana köküm” deyirdi. O bu yolda öz sələflərinin işini davam etdirərək, zaman keçdikcə inkişaf nəticəsində dəyişilən dilimizi qorumağa çalışmışdır.

Dilçi alim B.Xəlilov B.Vahabzadənin əsərlərini təhlil etmiş, öz düşüncələrini qələmə almışdır. B. Xəlilov şairin dilə münasibəti barədə yazarkən onun məqalələrinin xüsusi dəyərə malik olduğunu qeyd etmişdir. Müəllif şairin bir neçə məqaləsini misal gətirərək, şairin xalq folklorundan da yararlandığını, ona necə dəyər verdiyini söyləmişdir. Bayatıları təhlil etməkdə xalqın dilinin dürüstlüyünü bilməyin mümkünlüyünü sübut etmişdir. “Bəxtiyar Vahabzadə 1973-cü ildə “Bayatılar”, “Ana laylası,uşaq dünyası” məqalələrini yazır. Bu məqalələrdə o, xalq yaradıcılığından – bayatılardan, laylalardan,yəni xalqın ruhundan süzülüb gələnləri yaşatmağımızı vacib sayır. Bununla belə,məqalələrdə qeyd edilir ki, doğma dilimizin, doğma dilimizim sözlərimizin sehrində xalqın düşüncəsini,mənəviyyatını əxz edə bilirik. Deməli,yenə də dil aparıcı mövqedə olur” (Xəlilov, 2014: 64).

B.Vahabzadə yaradıcılığının şah əsərlərindən biri “Ana dili” şeiridir. Bu şeir onun yaradıcılığının əsasını təşkil edir. Bu şeirdə şair dil üçün deyiləcək ən mütərəqqi fikir və ideyalarını əks etdirmişdir. Dilin xalqın həyatında nə qədər vacib bir vasitə olması fikri diqqətə çatdırılmışdır. Şeirdə ana-vətən vəhdəti, sevgisi hiss olunur. Şeirin birinci misralarına diqqət etsək bunun şahidi ola bilərik.

Dil açanda ilk dəfə,ana söyləyirik biz,
Ana dili adlanır bizim ilk dərsliyimiz(Vahabzadə, 2004: 8).

Şair, eyni zamanda, Üdili insanın anasından öyrəndiyi ən qiymətli sərvət, vətənə və millətə məhəbbətinin başlanğıcı kimi səciyyələndirir" (Vahabzadə, 1991: 65).

Şair öz fərqli baxışları ilə diqqət çəkir. Dilimizi o qədər gözəl tərənnüm edir ki, bu dildə danımağı ar bilənlərə sanki dərs vermiş olur. Öz sözləri ilə bəlkə də onları utandırmaq istəyir .

Ey öz doğma dilində danışmağı ar bilən,
Bunu iftixar bilən , modalı ədəbazlar
Qəlbinizi oxşamır qoşmalar telli sazlar.
Qoy bunlar mənim olsun.
Ancaq vətən çörəyi, bir də ana ürəyi
Sizlərə qənim olsun(Vahabzadə, 2004: 9).

Tanınmış alim Cavad Heyətin dediyi kimi — Dil kulturun aynası və onun təməl rüknüdür, insanın düşüncə və duyğularını, xəyal və istəklərini bütün incəlikləri ilə açıqlayan və yaşamasına imkan hazırlayan dildir. Cəmiyyəti millət halına gətirən bağların ən güclüsü dildir (Heyət Cavad, 2009: 34).

Şair dilimizin gözlliklərindən ağızdolusu bəhs edir. Dil, ana dili məsələləri Bəxtiyar Vahabzadənin bədii və publisistik yazılarının daimi, sabit mövzularından olmuş, dilin mənasını və əhəmiyyətini həm özünə, həm də başqalarına açmağa çalışmışdır:

Bu dil - bizim ruhumuz, eşqimiz. canımızdır,
Bu dil - bir-birimizlə əhdi-peymanımızdır.
Bu dil-tanıtmış bizə bu dünyada hər şeyi.
Bu dil -əcdadımızın bizə qoyub getdiyi
Ən qiymətli mirasdır, onu gözlərimiz tək
Qoryub nəsillərə biz də hədiyyə verək (Vahabzadə, 2004: 8).

Şairə görə, dil təkcə ünsiyyət vasitəsi deyil, dil insanların özlərini ifadə etmələrində, duyğu və hisslərini bölüşə bilməklərində də əsas vasitədir:

Mən bu dildə hiss eşitmişəm
Həm sevinci, həm də qəmi,
Bu dil ilə yaratmışam
Hər şeirimi, hər nəğməmi (Vahabzadə, 1977: 72).

Şair göstərir ki, tariximiz də, mədəniyyətimizdə dilimizdə yaşayır. Bu dil yaşadıqca biz də var olacayıq:

Ana dilim, səndədir xalqın əqli, hikməti,
Ərəb oğlu Məcnunun dərdi səndə dil açmış.
Ürəklərə yol açan Füzulinin sənəti,
Ey dilim, qüdrətinlə dünyalara yol açmış.
Səndə mənim xalqımın qəhrəmanlıqla dolu
Tarixi varaqlanır.
Səndə neçə min illik mənim mədəniyyətim,
Şan-şöhrətim saxlanır.
Mənim adım-sanımsan,
Namusum, vicdanımsan! (Vahabzadə, 1982: 162).

Şair bu sahədə apardığı mübarizəni belə dəyərləndirirdi: "Sovet dövründə mənim əsas mübarizəm ana dilimizin rəsmi dövlət idarələrindən uzaqlaşdırılmasına görə idi. Bu dövrdə milli dillər sıxışdırılır, assimilyasiyaya uğramaq vəziyyətinə salınırdı. Xalqın milli varlığı ilk növbədə onun dili ilə bağlıdır. Dili olmayan xalqın özü də yoxdur. Gündəlik ünsiyyətdə Azərbaycan dilinin rus dili ilə əvəz edilməsi ömrüm boyu məni ağrıtmış və mən həm məqalələrimdə, həm də şeirlərimdə bu dilin müdafiəsinə qalxmışam" (Vahabzadə, 1985: 158).

Bəxtiyar Vahabzadə öz dilini sevən vətəndaş kimi dilinin müstəqil bir respublikanın dövlət dili kimi işlənməsindən qürur hissi keçirdiyini belə qeyd edirdi:

Dilim ayaqlarda toz olan zaman
Ali məclislərdən qovulan zaman
Rahatsız deyildim ana dilimdən
Sənə güvənirdim,
bilirdim ki, mən
Dilimdə danışan bir türk yurdu var,
Öz dilim yaşarsa, millətim yaşar! (Vahabzadə, 1998: 38)

Göründüyü kimi, dil, dilin saflığı, qorunması məsələləri Bəxtiyar Vahabzadə yaradıcılığının ana xəttini təşkil etmiş, şair bütün omrü boyu bu ənənəyə sadiq qalmışdır.

Bəxtiyar Vahabzadə yaradıcılığına münasibət bildirən Ramazan Qafarlı yazır: "Dil məsələsində heç kəsə güzəştə getmir. Çünki dil ürəyinin açarıdır". O açarı başqasına verəndən ne gözləmək olar? Dilinə xor baxan torpağına kor baxar. Ana südünü əmənde eşitdiyi laylanı qulaqlarında sırğa etməyənlər üçün müqəddəs şey yoxdur. Şair yeri gələndə heç ustad Şəhriyarı da bağışlamır, acısa da günahını üzünə deyir:

Məni bağışlasın
Şəhriyarım da,
Otuz il özgəyə "berader" dedi.
Öz doğma yurdunda, öz Diyarında
Doğma anasına o "mader" dedi.
Ele ki, yumruğu yere dirəndi,
Dərhal yada düşdü doğmaca kendi (Qafarlı, 2014: 507-531).

B.Vahabzadə yaradıcılığı bir daha sübut etdi ki, ana dili məsələsi onu daima düşündürmüş, bu sahədə böyük işlər görmüşdür. Şair çox gözəl bilirdi ki, millətin bir millət kimi məhvinə yalnız bir yolla nail olmaq mümkündür – onun dilini əlindən almaqla. Ona görə də həmişə doğma ana dilinə hörmətlə yanaşmış bu dildə yazib-yaratmaqdan qürur duyduğunu dilə gətirmiş, dilini sevməyənlərə, bu dildə danışmaq istəməyənlərə öz əsərləri ilə tutarlı cavablar vermişdir.

References

1. Azərbaycan dilinin üslubiyyatı. Elmi, rəsmi və eristolyar üslublar. Bakı, Elm, 1990.
2. Hüseynova İ. Müstəqil Azərbaycan dövlətinin qurucusu. Bakı, "Təhsil", 2004, 472 s, s 121
3. Alməmmədova Səbinə Məmməd qızı. Bəxtiyar Vahabzadə poeziyasının dili. Bakı, "Elm", 2010
4. Xəlilov R. Azərbaycan sovet ədəbiyyatı. Bakı, Yazıçı, 1966.
5. Xəlilov B.Bəxtiyar Vahabzadənin dilçilik görüşləri. "Bakı çap evi"nəşriyyatı. Bakı-2014
6. B.Vahabzadə Seçilmiş əsərləri. Öndər nəşriyyat.İki cilddə.Birinci cild. Bakı-2004
7. Vahabzadə B. Şənbə gecəsinə gedən yol. B., Azərnəşr, 1991
8. Heyət Cavad. Kamillik zirvəsi. Bakı, AzərnəÇr, 2009, 376 s.
9. Vahabzadə B..Açıq söhbət. B., Gənclik, 1977, 172 s.
10. Vahabzadə B..Vətən ocağının istisi. B., Gənclik. 1982
11. Vahabzadə B. Özümlə söhbət. B., Azərnəşr, 1985
12. Vahabzadə B. Bir ömür yuxu. B., Azərnəşr, 1998
13. Qafarlı Ramazann "Bextiyar Vahabzade Türk Dünyasının İstiqlal Şairidir". Türk Dünyası Bilgeler Zirvesi: Gönül Sultanları Buluşması. 26-28 Mayıs 2014. Eskişehir 2013 Türk Dünyası Kültür Başkenti Ajansı (TDKB). Eskişehir, ss. 507-531

Göndərilib: 23.12.2021 Qəbul edilib: 11.01.2022

DOI: https://www.doi.org/10.36719/2663-4619/74/26-30

Səbinə Namiq qızı Cəfərova
Bakı Slavyan Universiteti
doktorant
sabina_16_86@mail.ru

"ƏKİNÇİ" QƏZETİNDƏ DƏRC OLUNAN MƏQALƏLƏRİN AZƏRBAYCANDA AİLƏ TƏRBİYƏSİNİN İNKİŞAFINA TƏSİRİ

Xülasə

Milliətin tərəqqisi və milli şüurunun oyanması, özünüdərk prosesi və dünya sivilizasiyasının yeni tövhələrindən yaranmasında mətbuatın özünəməxsus yeri vardır. Azərbaycanın demokratik ruhlu pedaqoji ideyalarının inkişafın ilk mətbu orqan təməli 1875-ci ildə qoyulan "Əkinçi" qəzetinin yaranması ilə bağlı olmuşdur. "Əkinçi"nin meydana gəlməsi Azərbaycanın istər ictimai-siyasi, istər mədəni-maarif sahəsində vacib hadisələrdən biri hesab edilirdi. Azərbaycanda qəzet və jurnallarda da əsas aparıcı mövzu xalqın maarifləndirilməsi, mədəniyyət, təhsil, ailələrin müasir dövrün tələblərinə uyğun olaraq övladlarını tərbiyəsi, bu problemlərin mətbuatda işiqlandırılması məsələləri idi.

Məqalədə "Əkinçi" qəzetində dərc olunan nəşrlərdə sosial quruluş, ailə münaqişələri, uşaqların təhsil səviyyəsinin aşağı olması məsələləri araşdırılır. Qəzetdə dərc olunan məqalələr uşaqları elmə səsləyir, valideynlərə övladlarını millətin, Vətənin gələcəyi naminə böyütmələri tövsiyə olunurdu.

Açar sözlər: *ailə, tərbiyə, cəmiyyət, elm, xalq, maarif*

Sabina Namig Jafarova

Influence of articles published in the "Akinchi" newspaper on the development of family upbringing in Azerbaijan

Abstract

The press occupies a special place in the progress of the nation and the awakening of national self-awareness, the process of self-awareness and the emergence of new contributions to world civilization. The development of democratic pedagogical ideas in Azerbaijan was associated with the creation of the newspaper "Akinchi", which was considered the first press organ of development and was founded in 1875. The formation "Akinchi" was one of the most important events in the socio-political, cultural and educational life of Azerbaijan. The main topics of newspapers and magazines of Azerbaijan were the issues of enlightenment of the people, culture, education, upbringing of children in accordance with the requirements of modernity, coverage of these problems in the media.

The article addresses issues of social order, family conflicts, low level of education of children in publications published in the newspaper "Akinchi". Most of the articles published in the newspaper called the children to science, and the parents advised to bring up the children in the name of the future nation and homeland.

Key words: *family, upbringing, society, science, nation, education*

Giriş

XIX əsrin sonu XX əsrin əvvəlləri Azərbaycan xalqının taleyində mürəkkəb və ziddiyyətli bir dövr kimi yaddaşlara həkk olunmuşdur. Bəhs edilən dövrlərdə Azərbaycan istər iqtisadi-siyasi, istərsə də mədəni cəhətdən mürəkkəb-ziddiyətli dövr yaşamışdır. Azərbaycan xalqı oyanmış, mədəni cəhətdən dirçəlmiş, elmin və mədəniyyətin bütün sahələrində inkişafı sürətlə getməyə başlamışdır. XX əsrin sonlarından XX əsrin əvvəllərinə doğru Azərbaycanda maarifçilik hərəkatı inkişaf edərək yeni siyasi düşüncə ruhunda dirçəlməyə başladı. Buna başlıca səbəb də xalqın oyanması, mill-mənlik şüurunun formalaşmağa başlaması idi. Ölkədə baş verən siyasi məsələlər, sosio-mədəni və ictimai-ədəbi mühitə yeni məzmunlu fikirlərin, düşüncənin gətirilməsi maarifin inkişafına da təkan verirdi. Hər bir millətin milli-mədəni və ictimai, bədii tərəqqisində mətbuat orqanlarının xüsusi əhəmiyyətə malik olduğu kimi, Azərbaycanın da inkişafında ictimai-siyasi və sosio-mədəni həyatında mətbuatın yaranması müstəsna

rol kəsb etmişdir. Mətbuatın inkişafı Azərbyacan ailələrin təhsilinə də təsirsiz ötüşməmişdir. Milliətin tərəqqisi və milli şüurunun oyanmasında, özünüdərk prosesində dünyan sivilizasiyasının yeni tövfələrindən yaranmasında mətbuatən özünəməxsus yeri vardır.

Azərbaycanın demokratik ruhlu pedaqoji ideyaların inkişafında ilk mətbu orqanı sayılan, təməli 1875-ci ildə qoyulan "Əkinçi" qəzetinin yaranması ilə bağlıdır. "Əkinçi"nin meydana gəlməsi Azərbaycanın istər ictimai-siyasi, istər mədəni-maarif sahəsində vacib hadisələrdən biri hesab edildi. XIX əsrin sonu XX əsrin əvvəllərində ağır dönəmlər, məşəqqətli ömür yolu keçən, həyatını xalqın maariflənməsi, cəhalət, avamlıq, mövhumatdan xilası üçün fəda edən, Azərbaycan ailələrinin, gənclərinin taleyini düşünən ziyalı ordusu bu mövzularda müxtəlif qəzet və jurnallarda məqalələr dərc etdirirdilər. Azərbaycanın maarifpərvər ziyalıları, görkəmli elm xadimləri millətin, xalqın, Vətənin gələcəyinə inanmış, onları işiqlı sabaha çıxarmaq, doğru və düzgün yollara yönləndirmək istəyini həyata keçirməyə çalışırdılar. Qəzet və jurnallarda işiqlandırılan məqalələr yalnız xalqın ictimai-siyasi həyatı deyil, eyni zamanda xalqın, millətin gələcək özəyini təşkil edən ailələrin elmdən, maarifdən uzaq düşmələri və bu məsələlərin qarşısını alınması istiqamətində əllərindən gələni əsirgəmirdilər. Bütün bu qeyd edilən məsələlər Azərbaycanın pedaqoji jurnalistikasının özəyini təşkil edirdi. «Əkinçi» qəzetinin yaranması Azərbaycanın həm jurnalistika elminə, həm də təhsil tarixinə verilmiş ən nadir töhfələrdən sayılırdı.

XIX əsrin sonu XX əsrin əvvəllərində elmə, biliyə maraq göstərən uşaqlar oxumaq arzusunda olduqlarını valideynlərinə bildirir, hər nə olursa olsun, müxtəlif vasitələrlə oxumağa can atır, qarşılarına qoyduqları məqsəd və çalışqanlıqları sayəsində cəmiyyətdə yer tutur, müxtəlif sənət, peşə sahibi olurdular. Bəzən də avam, mövhumatçı ailənin iradəsini qıra bilməyən uşaq oxumaq arzusunu reallaşdıra bilmirdi. Bu məsələ ilə bağlı Zərdabi deyirdi ki, xalqın rəftarı, adətləri savad və elmlə uzlaşmasa, zəmanənin inkişafı ilə adət-ənənələr dəyişilməsə, o zaman millət heç bir vəchlə tərəqqi və inkişaf edə bilməz. «Əkinçi» qəzetinin milli ruhda yeni nəfəsi və əsas amalı maarifçi-demokratik ideyaların, elm və savadın təbliği, mövhumat və cəhalətin tənqid edilməsi idi. Bundan başqa qəzetdə şərh edilən əsas və vacib məsələlərdən biri də ailədə uşaqların tərbiyəsi məsələləri idi. «Əkinçi» qəzetində dərc edilən bir çox məqalə və yazılarda valideynlərin övladlarının tərbiyəsində etdikləri qüsurlar, valideyn övlad münasibətlərindən bəhs edilir.

«Əkinçi» qəzetinin 30 yanvar 1876-cı il buraxılışında yazılmışdır: "*Ham kəs yaxşı olmaq istəyir, amma onun çətinliyi səbəbindən qaçıb yamanlıq çölündə sərgərdan qalır və hər şey üçün bir vaxt var, gərək o vaxta onu əmələ gətirmək, ta fayda versin, insanı da tüfeyliyyətdə gərək atası və böyüyü hirfətə və tərəbiyətə qoysun ki, dəmir soyuyandan sonra çəkic ona kar edib əsbab qayrılmaz, vəsfi-tərbiyətin baqisi və əl-əql ma əbdəhu bihürrəhman gələn fəslə qaldı*" (4, 106). Bu fikirlərdən belə qənaətə gəlmək olur ki, valideynlər xüsusilə atalar övladlarını kiçik yaşlarından düzgün tərbiyə etməlidirlər. Dəmiri isti-isti döyərlər məsəlini nümunə gətirən müəllif uşaq tərbiyəsini isti dəmirə bənzədərək, dəmir soyuqduqdan sonra heç bir şəkil almadığı kimi, uşaq tərbiyəsinin də təməli zamanında düzgün qoyulmadığı təqdirdə acı nəticələrə səbəb olacaqdır.

"Əkinçi" qəzetinin 15 fevral 1876-cı il 3 saylı buraxılışının "Məktubat" bölməsində ailə tərbiyəsinə dair məqalə dərc edilmişdir. Məqalədə qeyd edilir ki, hər bir ata övladını tərbiyə edərək, onları elm və ədəb sahibi etməlidirlər: "*Əlbəttə, övladın tərbiyəsində səy və onları təhris edər və övlad gərək ülül-əmr atanın itaətin özünə vacib bilib tərbiyətli və qabil olmağa səy etsin, ta cəhalət və füqəralıq odu onu yandırmasın*" (4, 111). Övladlar atanın qoyduğu qayda-qanunlara vacib şəkildə itaət etməli, tamahkarlıqdan, cəhalətdən, avaraçılıqdan uzaq durmalıdır. Məqalədə vurğulanır ki, nadanlığa meyl edən insan heç zaman məqsədə çatmaz bu səbəbdən atalar övladlarını ciddi tərbiyə etməklə yanaşı, zəmanənin tələblərinə uyğun olaraq onları elmə, maarifə sövq etməlidirlər.

Əkinçi qəzetində nəşr olunan məqalələrlə Azərbaycanın mütərəqqi ziyalaları insanların qəflət yuxusundan ayılıb elmə, təhsilə, biliyə köklənməsini, məktəblərdə dini və şairlərin kitablarını oxutmaq əvəzinə elm kitabları ilə hale etmələrinin tərəfdarı idilər. Ziyalılar uşaqlara məktəbxanalarda elmin fəzilətlərini öyrətməyə çağıran ziyalılar ədəbə, əxlaqa, mərifətə ailə və məktəblər vasitəsilə, eyni zamanda elm və kitabların səyi nəticəsində yiyələnəcəyini xalqın nəzərinə çatdırmağa çalışırdılar. Xalqın tərəqqisinin, millətin zillət və müsibətdən qurtulmağın, fanatizimdən uzaqlaşmağın tək çıxış yolunu cəhalətdən azad olunmalarında, uşaqların gələcəyinin xilasını yalnız elmdə görürdülər. Qəzet

əhli qeyd edirdi ki, xalqın, millətin bütün bəlalardan yeganə xilas yolu qabaqcıl təhsil sisteminin qurulması, məktəb şəbəkəsinin inkişafı, ailələrdə maariflənmənin aparılması idi.

Qəzetin fəal nümayəndələri cahil düşüncəli ailələrdə böyüyən, elmin hikmətindən, fəzilətlərindən uzaq qalan, təhsildən kənar qalan uşaqların acı taleyi ilə heç cür barışa bilmir və dövrün maarif tribunası hesab edilən "Əkinçi" qəzetindən bu məqsədlə istifadə edirdilər.

Qəzetin 1876-cı il 28 aprel 8-ci buraxılışının "Məktubat" bolməsində övladının hərtərəfli təhsil-tərbiyə almasını istəyən ata onu savadlı ustad və mürəbbi yanına qoyaraq daha dolğun tərbiyə vermək istəyir. Övladını bədhaxlıqdan, nadanlıqdan, bekarlıqdan uzaq tutmağa çalışan valideyn yaxşı təhsiliin vacibliyini vurğulayır. "*Pəs gərək xalq bədgulara e'tina etməyib övladların tərbiyətə qoysunlar və elm, miknət sahibi olan kəslər din qardaşlarının övladın öz övladı tək tə'lim və tərbiyət edib ataşi-cəhalətə yanmağa qoymasınlar*" (4, 146). Təhsildən elmdən uzaq duran insanlar, batil sözlərə inanıb, insanları biabır etməyin pis tərəflərini görmür, gözlərini cəhalət pərdəsi ilə örür, bu da insanların savadsızlığının, elmsizliyimizinin bariz nümunəsidir. Bu səbəbdən hər kəs övladını doğru təlim-tərbiyə edib, cəhalət atəşində yanmasına müsaidə etməsin, uşaqlarına gözəl tərbiyə vermək valideynlərin ən böyük xoşbəxtliyidir.

Qəzet əhlini narahat edən digər məsələ mollaların insanları cəhalətə sürükləməsi, elmdən, məktəblərdən uzaq tutaraq mövhumata inandırmaqları idi. Mövhumata inanan insanların daim gözləri kor olacaq deyən "Əkinçi" əhli, millətin yoxsulluğunun və cəhalətinin elmdən uzaq qalmalarının, ailələrin savadsızlığının mənəvi yoxsulluğa qərq olmalarının səbəbini yalnız din pərdəsi altında gizlənən mollaların hiyləsində görürdülər. Öz çirkin əməllərini din pərdəsi altında gizlətməyə çalışan nadan mollalar xalqın qəflət yuxusundan oyanmasının qəti əleyhinə idilər. Ziyalılar düşünürdülər ki, hər bir millətin adət və ənənələri elm ilə uyuşmasa o millət heç zaman irəli gedə bilməz. Elmin fəzilətlərinin vacibliyini dərk edən insan, elmi biliklərə yiyələnməyə mane olan adət-ənənələrdən özlərini və övladlarını uzaq tutmalıdır.

Mollalar, şəriət adamları oxumuş gəncləri müasir dövrün geyimlərinə görə lənətləyir, avam və cahil xalqı o gənclərə qarşı çıxarırdılar. Bu münasibətlərdən təngə gələn gənclər məcburiyyətdən ailəsini, xalqını atıb xarici ölkələrə üz tutub öz biliklərini, savadlarını, güclərini yaşadıqları ölkənin, millətin inkişafına, tərəqqisinə sərf edirdilər. Məhz bütün bunlar ziyalıları narahat edən vacib məsələlər idi və onlar vurğulayırdılar ki, savadlı, bilikli, savadlı kadrların, gənclərin vətəndən uzaqlaşması, millətin məhvinə yol açmaq deməkdir.

Qəzetin 1876-cı il 11 iyul 13 №li buraxlışının "Məktubat" bölməsində dərc edilən başqa bir məqalə də diqqətimizi çəkmişdir. Məqalədə qeyd edilir ki, dünyaya göz açan uşaq həm dili, həm tərbiyəni öz anasından, atasından öyrənir, valideynlərinin uşaqlarla düzgün davranışı, mülayim rəftarı və xoş münasibəti övladlarının tərbiyəsinə birbaşa sirayət edir. "*Hər bir çocuq məktəbxanalardan əvvəl birinci dərəcə gərək tərbiyət və tərbiyətsiziliyi öz pədər və anasından öyrənməlidirlər*" (4, 179). Uşaq göz açıb, özünü dərk etdiyi gündən etibarən ata-anasına olan məhəbbəti, eyni zamanda valideynin övladlarına olan sevgisi tərbiyənin gözəl və hərtərəfli olmasına müsbət təsir göstərir. Uşaqlar valideynlərini özlərinə örnək bilir və bu səbəbdən valideyn özü övladına nümunə olaraq onların tərbiyəsinin qeydinə qalaraq, gələcəkdə böyük bəlalara yol açmamaq üçün onların hərtərəfli inkişafını təmin etməlidirlər. Valideynlər ilk növbədə ailədə övladlarına əxlaq və mədəniyyət öyrətməlidirlər. Gözünü tərbiyəli ailədə açan uşaq öz ata-anasının rəftarını özünə örnək biləcək, əxlaqlarından nümunə götürəcəkdir. Məqalənin müəllifi vurğulayır ki, ailədə valideynlər özləri ilk növbədə tərbiyəli və xoşrəftar olmalıdırlar ki, bunu da övladlarına öyrədə bilsinlər. Mədəni ailədə mədəni övlad böyüdən valideynlər cəmiyyətə də layiqli insan yetişdirmiş olacaqlar. Bu mədəni keyfiyyətlər isə ilk növbədə anada toplanmalıdır. Analar uşaqların tərbiyəsinə səbrlə yanaşıb, onlarla ünsiyyətdə xoş sözlərdən istifadə etməlidirlər. Uşaqların kiçik yaşlardan eçitdikləri xoş sözlər, səmimi rəftar övladlarının da dillərini, rəftarını bu cür formalaşdırmış olacaqdır. Əgər valideyn övladına pis rəftar edib, nalayiq sözlərlə müraciət etsə o zaman uşaq da bu sözlərə alışaraq həmin sözlərdən istifadə edəcəkdir. Uşağın evdə hər gün eşitdiyi nalayiq kəlimələr böyüdükdən sonra dostlarına, yaxınlarına da işlədib, mədəniyyətdən, əxlaqdan kənar şəxs kimi böyüyəcəklər. Məqalənin müəllifi ailəyə böyük dəyər verərək, uşağın mədəni davranışa, əxlaqi keyfiyyətlərə yiyələnməsinin ən başlıca ocağını ailə hesab edirdi. Müəllif qeyd edirdi ki, ailədə uşaqların təlim və tərbiyə məsələləri daha sonra məktəblərdə daha da möhkəmlənməlidir. Məktəb və ailə də uşaqlara aşılanan tərbiyə, mədəni münasibətlər vəhdət təşkil etməsə, daha sonra heç bir nəticə

verməyəcəkdir. Habelə uşaq hər gün məktəbdə öz müəllimlərindən, yoldaşlarından xoş davranış, əxlaqi dəyərlərə yiyələnsə də, daxil olduğu ailə mühitində bu mədəni əlaqələrin əksi, valideynlərinin naqis hərəkətləri onun tərbiyəsinin pozulmasına öz təsirini göstərəcəkdir, bu cür uşaq öz bəd əməllərinindən çəkinməyib, ətrafda mənfi ad çıxaracaqdır.

Həmin nömrənin "Elm xəbərləri"ndə dərc edilən daha bir məqalədə qeyd olunur ki, uşaqların 7-8 yaşlarına qədər tərbiyəsində xüsusi əhəmiyyət və məsuliyyət daşıyan şəxs anadır. İlk növbədə analar elmi biliklərə yiyələnməli, savad almalıdırlar ki, savadlı ananın da yetişdirdiyi bilikli gənc cəmiyyətə, millətin mənafeyinə xidmət edən ləyaqətli şəxsiyyət kimi yetişsin.

"Əkinçi" qəzetinin 6 noyabr 1876-cı il 21 №li buraxılışının "Məktubat" bölməsindəki məqalə ailədə uşaqların tərbiyə məsələlərinə həsr edilmişdir. Belə ki, məqalənin müəllifi uşaqların bədənini mumama bənəzədərək mum tək uşağın da tərbiyəsini formaya salamaq mümkün olduğunu qeyd edirdi. Müəllif vurğulayır ki, mumu formaya salaraq istədiyimiz qəlibə salmaq olur, eynən uşaqların təribiyəsi də belədir. Ailədə valideynlər, məktəbdə isə müəllimlər uşaqların tərbiyəsinə birbaşa təsir göstərir. Məqalədə müəllifinin xüsusi həssas yanaşdığı məsələ uşaqların fiziki cəzadan uzaq tutulmalarıdır: "*Ey uşağı olan və onlara təlim edən, rəhm edin ol biçarələrə ki, onlar sizin düşməniniz deyillər, onlar ilə adam kimi rəftar edin ki, adam olsunlar*" (4, 230). Fiziki cəzanın zərərlərini qeyd edən müəllif söyləyir ki, ailədə valideyn, məktəbdə müəllim tərəfindən fiziki cəzaya, fallağa, silləyə məruz qalan uşağın xasiyyəti korlanar, gələcəkdə oğru, yalançı, bədxah insana çevrilər. Müəllif deyir ki, valideynlərin övladlarının tərbiyəsində etdikləri qüsur azmış kimi, məktəbxanalarda mollaya da bərk-bərk tapşırırlar ki, uşaqlarımızla sərt ol "*əti sənin sümüyü mənim*", döy yetər ki, tərbiyələnsin. Lakin bu düşüncədə olan valideynlər dərk etməlidirlər ki, uşağı döyməklə onu tərbiyə etmək olmaz. Həm valideynlər, həm müəllimlər uşaqlara göstərdikləri xoş münasibət, rəhmli davranış onlarda insani keyfiyyətləri formalaşdıracaq, mədəni-əxlaqi vərdişlər aşılacayacaqdır. Uşaq ailədə və məktəbdə ana-atasından və müəllimlərindən gördüyü nümunəni təkrar edir, onların nümunəvi davranışı uşaqların əxlaqında və əməlində əxz edilir.

"Əkinçi" qəzetinin 26 may 1877-ci il 11 №li nömrəsinin "Məktubat" bölməsində dərc olunan digər məqalə də ailədə və məktəbdə uşaqların cəzalandırılması məsələlərinə həsr edilmişdir. Məqalədə qeyd edilir ki, valideynlər özləri övladları ilə sərt davranıb, fiziki cəzalara, şiddətə məruz qoyaraq məktəbdə müəllimlərdən də bunu tələb edirlər. Evdə şiddət görən uşaq, üstəlik məktəbdə də şiddət gördükdə aldığı biliyi unudar, əldə etdiyi bilik və bacarıqlar heç bir nəticə verməz. Məqalə müəllifinin fikrinə görə, müəllimin savadı ondan bəlli olur ki, dərsdə verilən bilikləri qol gücünə deyil sevgi ilə, məhəbbətlə aşılasın: "*Bizim müəllimlər qol gücünə biçarə uşağı yarımcan edib əlif-bey öyrədib sonra əlhəmdülillahı əzbərlədib korzehin edirlər. Amma elm oxumuş müəllim uşağı həbəsə gətirib gətirib əmcəkdən kəlişmiş uşağı çorəyə, suya öyrədən kimi əlif-beydən sonra ona qaranı tanıdır*" (4, 329). Məqalədən aydın olur ki, məqsəd uşaqların ailədə aldıqları tərbiyə ilə yanaşı, məktəblərdə uşaqların şəxsiyyət kimi formalaşmasında müəllimlərin mühüm rol oynadığını xalqın nəzərinə çatdırmaq, uşaqlara millətin, cəmiyyətin gələcək tərəqqisinin himayədarları kimi baxaraq, onların xoşbəxtliklərini təmin etməkdən ibarətdir. Müəllif göstərməyə çalışır ki, valideyn uşaqlar üzərində məsuliyyət daşıdığı kimi, müəllimlər də onlar üzərində məsuliyyət daşıyır, onların gələcək taleyinin düzgün istiqamətlənməsində mühüm xidmət göstərirlər.

Qəzetdə dərc edilən məqalələr içərisində mühüm məsələlərdən biri də Avropa ailələrində uşaqların tərbiyəsi ilə Azərbaycan ailələrində uşaqların tərbiyəsinin müqayisəsi məsələləridir. Qəzetin 9 iyun 1877-ci il 12 №li nəşrinin "Daxiliyyə" bölməsində dərc edilən məqalə uşaqların ailədə tərbiyə məsələlərinə həsr edilmişdir. Müəllif Avropa ailələri ilə milli ailələri müqayisə edərək qeyd edirdi ki, bizim ailələrdə uşaq atanın qulu hesab edilir. Məqalədə önəm verilən mühüm məsələ ata və övlad arasında münasibətlərin nümunə xarakterli olması, valideynin övladına yanaşma tərzi, ailədə tərbiyə metodlarının düzgün tətbiq edilməsi məsələləridir. Məqalənin müəllifi ailədə uşaqların tərbiyəsinə diqqət eməyi oxuculara xatırladır və söyləyir ki, uşaqların tərbiyəsinə ciddi yanaşıb, verdiyimiz yaxşı və ya pis tərbiyə bizə geri dönəcək, uşağa nə təhər yanaşılırsa o cür tərbiyə ilə böyüyəcək, qeyri-ixtiyari valideynləri xarakterində bir insana çevriləcəkdir. Uşaqları tərbiyə edərkən onlara qul, əşya kimi baxan valideynlər müəllifin əsas qınaq obyektidir, çünki bu şərtlər altında tərbiyə edilən hər bir uşaq atasından gördüyü nümunə nəticəsində özü də özündən gücsüzlərin qarşısında susub, zəiflərin önündə güc göstərəcək, onları incidəcəkdir. Uşaqları tərbiyə edərkən onlara insani hisslərin, mülayim davranışın,

xoş münasibətin aşılanması, əxlaqi şərtlər altında tərbiyə edilməsi, cəzadan uzaq tərbiyə edərək onların qabiliyyətlərini üzə çıxarılmasının vacibliyini qeyd edən müəllif onlara nikbin nəzərlərlə yanaşmağı söyləyirdi. Eyni zamanda məqalədə vurğulanırdı ki, valideynlər uşaqları tərbiyə edərkən sillə, yumruq kimi zorbalıqlardan istifadə etməməli, övladlarına gözəl davranış sərgiləyərək öz səhvlərindən nəticələr çıxarmağı, doğrunu yalnışdan ayırmağı, müsbəti mənfidən seçməyi tərbiyə etməlidirlər. Bu zaman valideynlər öz övladlarını doğru üsularla tərbiyə etmiş olacaq, onlarda nəcib insani keyfiyyət formalaşdıracaq, ətrafdakı yaxınları, dostları ilə davranışlarda əxlaqi münasibətlər sərgiləyəcək, xoş əməlli, dürüst insan kimi yetişəcəklər.

Nəticə

Beləliklə məqalədən nəticə çıxarmaq olur ki, "Əkinçi" qəzeti xalqın cəhalət və qəflət yuxusundan oyanmaqları uğrunda müxtəlif vasitlələrə əl atır, hər nə olursa olsun, oxumağa marağı olan, qarşılarına qoyduğu məqsədə çatmaq istəyən insanlara yardımçı olur, elmə, biliyə maraq göstərən ailələrə, uşaqlarını oxutmaq arzusunda olduqlarını valideynlərə övladlarının cəmiyyətdə yer tutmasına, kasıb, kimsəsiz ailələrin uşaqlarını məktəbxanalara cəlb etməyə, müxtəlif sənət, peşə sahibi olmasına yaxından köməklik göstərirdi. Bundan başqa qəzet əhli əhali arasında nadan, övladlarını savaddan uzaq tutmağa çalışan ailələri tənqid edir, onları gözlərindən mövhumat pərdəsini atmağı məsləhət görürdü. Əkinçi qəzetində dərc edilən məqalələri ilə mütərəqqi ziyalılar qeyd edirdilər ki, insalar cəmiyyətdə öz yerini, mövqeyini tapsınlar və övladlarını şəxsiyyət kimi yetişdirsinlər.

References

1. Azərbaycan tarixi. [7 clilddə]. -Bakı: Elm, -c. 4. -2007. -504 s.
2. Bəşirov V. Azərbaycan pedaqoji fikrində milli tərəqqi ideyaları (XIX əsrin sonu, XX əsrin əvvəlləri) V.Bəşirov. -Bakı, -2008. -226 s.
3. Cəlal M., Hüseynov F. XX əsr Azərbaycan ədəbiyyatı. M.Cəlal,F.Hüseynov. Bakı: Maarif, 1982, 427 s.
4. "Əkinçi". 1875-1877. Bakı, Avrasiya Press, 2005, 496 s.
5. XIX əsr-XX əsrin birinci yarısı Azərbaycan maarifi və maarifçiliyi. Məqalələr toplusu. AMEA. Milli Azərb. Tarix Muzeyi, Bakı, Ziya 2013, 143 s.
6. Məmmədov V.M. "Əkinçi" qəzetinin göstəricisi/ V.M.Məmmədov. Bakı – 1963, - 41 s.
7. Mərdanov M. Azərbaycan təhsil tarix [3 cilddə]. M.Mərdənov. Elmi red: F.Rüstəmov. Bakı: Təhsil, c. 1. 2011, 296 s.
8. Mərdanov, M. Azərbaycan təhsili yeni inkişaf mərhələsində. M.Mərdənov, Ə.Quliyev. Bakı: Çaşıoğlu, 2009, 526 s.
9. Müsəlman Şərqində ilk demokratik qız məktəbinin yaradılmasının 110 illiyinə həsr olunmuş Beynəlxalq Simpozium məruzələri Bakı, 2012, Ziya, 166 s.
10. Rüstəmov İ.A., H.Zərdabi, İ.A.Rüstəmov Bakı:Gənclik, 1969, 188 s.
11. Süleymanova S. XIX sonu XX əsrin əvvəllərində Azərbaycanda ictimai-siyasi vəziyyət. S. Süleymanova, Bakı, 2003, 422 s.
12. Vəliyev A.A.Azərbaycan mətbuat tarixi (1875-1920). A.A.Vəliyev.Bakı: "Elm və təhsil",2009.-296 səh.
13. Yəqubi Ə.R. Azərbaycanda təlim, tərbiyə, mədəniyyət, təhsil və pedaqoji fikir tarixi. Ə.R. Yəqubi. Bakı: Nurlan, 2005, 628 s.
14. Zərdabi H. Seçilmiş əsərləri. H.Zərdabi. Bakı, 1960, 474 s.

Rəyçi: dos.Z.S.Məcidova

Göndərilib: 20.12.2021 Qəbul edilib: 06.01.202

DOI: https://www.doi.org/10.36719/2663-4619/74/31-38

Natiq Elxan oğlu Huseynov
Azərbaycan Dövlət İqtisad Universiteti / UNEC
doktorant
Natig_Huseynov@unec.edu.az

SÜNİ İNTELLEKTİN BRENDİNQƏ TƏSİRLƏRİ

Xülasə

Bu araşdırma, Sİ köməyi ilə bir markanın qlobal onlayn bazarda necə tanındığını və yerləşdirildiyini təhlil etməyə çalışdı. Bundan əlavə, araşdırma mövcud bazar ssenarilərini, strateji planlaşdırmanı, yeni məhsulun inkişafını, qiymət qərarlarını, paylama kanallarını qiymətləndirmək üçün brendinqin Sİ ölçülərinə diqqət yetirir. Menecerlər bazarın real vaxt ssenarisini başa düşə, məhsulun görünməsi və rəqəmsal məkanda kanalların mövcudluğu üçün alternativ həllər təqdim edə bilirlər. Avtomatlaşdırma sayəsində müştərilərə sosial media və onlayn forumlarda brend seçimləri əsasında fərdiləşdirilmiş məhsul və xidmətlər təklif oluna bilir. Müştəri əlaqəsi marka imicini artırmağa kömək edir. Bundan əlavə, Sİ təşkilata müştəri məlumatlarını səs tanıma, sosial media ilə qarşılıqlı əlaqə, bədən jesti, üz ifadəsi ilə müəyyən etməyə kömək edir; emosional cəlbedicilik şirkətlərə müştərilərin seçimlərini anlamağa kömək edir. Bundan əlavə, süni intellekt həm də müştərilərin zövqünün və seçimlərinin heterojenliyini başa düşmək üçün seqmentləşdirmə, hədəfləmə və təxirə salma üzrə üstünlüklər verir. Bundan əlavə, satın alma qərarları tövsiyə edir. Strateji planlaşdırmada Sİ-nin tətbiqi marka dəyərinin artması ilə müştəri məmnuniyyətini artırır. Sİ yardımı ilə sosial mediada boşluqları, fərdiləşdirməni və trend yazılarını müəyyən etməklə firmalar yeni məhsul inkişaf etdirə bilirlər.

Açar sözlər: *süni intellekt, brend davamlılığı, semantik brend dərəcəsi, interaktiv agent*

Natig Elkhan Huseynov

Effects of artificial intelligence on branding

Abstract

This study sought to analyze, with the help of Aİ, how a brand is recognized and positioned in the global online market. Furthermore, the study focuses on the Aİ dimensions of branding to evaluate current market scenarios, strategic planning, new product development, pricing decisions and distribution channels. Managers can understand real-time market scenario and provide alternative solutions for product visibility and availability of channels in digital space. Thanks to automation, personalized products and services can be offered to customers in social media and online forums according to their brand preferences. Customer feedback helps improve brand image. In addition, Aİ helps the organization identify customer information through voice recognition, social media interaction, body movements and facial expressions; Emotional appeal helps companies understand customer choices. AI also provides advantages in segmentation, targeting and procrastination to understand the heterogeneity of customers' tastes and preferences. It also recommends purchasing decisions. Aİ application in strategic planning increases customer satisfaction with increasing brand value. With the help of Aİ, companies can develop new products by identifying gaps, customizations and trending posts in social media.

Key words: *artificial intelligent, brendinq, brand sustainabilitiy, interactive agent*

Giriş

Texnoloji inkişaf mövcud marketinqin mənzərəsini dəyişdirir. İnternetdən geniş istifadə brendin qlobal bazarda tanınmasını təmin edən məhsul və ya xidmətlərin marketinqini onlayn platformaya inteqrasiya etmişdir. İnternet şirkətlərə öz bizneslərini sosial media, e-ticarət saytları kimi rəqəmsal platformada həyata keçirməyə kömək edir və beləliklə xüsusi markalı məhsulları almaq istəyən istifadəçilərin sayını artırır. Mövcud ssenaridə, süni intellekt (AI) mənfəəti artırmaq üçün risklərin müəyyənləşdirilməsi, müştərilərin hədəflənməsi, brend reklamı və qiymətlərin müəyyən edilməsini

əhatə edən əməliyyat marketinqini tətbiq etmək üçün geniş şəkildə istifadə olunmaqdadır. Rəqəmsal əsrdə süni intellekt marketinq kommunikasiyası və kanalları vasitəsilə əhəmiyyətli təsir və transformasiya gücünə malikdir. Sənaye mütəxəssisləri və akademiklər süni intellektin böyük verylənlərin təhlili, maşın öyrənməsi, sosial media təhlili, alqoritm qərarlarının qəbulu, simulyasiya modelləşdirməsi və qlobal bazarda markanın görünməsi üçün istifadə olunan digər üsullar vasitəsilə sürət qazandığını iddia edirlər. Beləliklə, Sİ brend seçimlərini, marketinq strategiyalarını və müştəri münasibətini əhəmiyyətli dərəcədə dəyişir. Üstəlik, qlobal iqtisadiyyatda gözlənilən bu dəyişikliklər (yəni çevik və ya müvəqqəti işlərə əsaslanan, çox vaxt onlayn platforma vasitəsilə müştərilərlə əlaqəni nəzərdə tutur) marketinq fəaliyyətlərinə əhəmiyyətli dərəcədə təsir göstərir. Süni intellekt, məlumatlardan fərdi öyrənmə üçün nəzərdə tutulmuş və ya kodlaşdırılmış alqoritm əsaslı maşınlar toplusudur ki, süni neyron şəbəkələri, maşın öyrənməsi, robotik proseslərin avtomatlaşdırılması və mətn istehsalı vasitəsilə proqnozlar verir və yüksək performans təmin edir. Bundan əlavə, süni intellekt biznes və marketoloqların inteqrasiyası ilə ağıllı şəkildə fəaliyyət göstərir və öz brendlərini bütün dünyada satmaq üçün marketinqdə istifadə olunan bilikləri istifadə edir. Marketinqdə süni intellekt idarəetmə sahəsində satışın, reklamın, brendinqin, qiymətlərin inzibati, hüquqi və strateji planlaşdırma prosesinə müraciət edir. Müvafiq olaraq, hazırkı araşdırmanın əsas məqsədi biznesin optimallaşdırılmasına gətirən brendinq və marketinq biliklərinə Sİ təsirlərini müzakirə etməkdir. Süni intellekt praktiki problemlərə cavab verməkdə və real vaxt rejimində və ya ona yaxın zamanda bir insanı əvəz etməklə qərarlar qəbul etməkdə çox səmərəlidir. Məsələn, chatbotlar, Bookings.com tərəfindən yaradılmış süni intellektlə dəstəklənən robotdur və müvafiq müştərilərinə səyahətlə bağlı sualları cavablandırmaq üçün 43 dildə dəstəyi ilə gecə-gündüz müştəri xidməti təqdim edir. Bu yüksək cəlbedici dil bilmək qabiliyyəti chatbotlara müştərilərlə qarşılıqlı əlaqə qurmağa və fərdi tövsiyələri təklif etməyə kömək edir. Bu, Bookoking.com-a sadələşdirilmiş iş ilə satışları artırmağa kömək edir. Biznesdən biznesə (B2B) şirkətlər üçün süni intellekt böyük məlumatları effektiv marketinq və satış strategiyaları hazırlamaq üçün tələb oluna biləcək etibarlı məlumat və biliyə çevirməyə kömək edir. Son ədəbiyyatlarda Sİ-nin tədarük zəncirinə, pərakəndə satışa, B2B və müştəri münasibətlərinin idarə edilməsinə (CRM) təsiri müzakirə edilsə də, brendinqdə Sİ-ilə bağlı çox məhdud araşdırmalar var.

Süni intellektin brendləşdirməyə təsiri son illərdə əhəmiyyətli dərəcədə populyarlıq qazanmışdır (West et al., 2018). Brendlər korporativ uğuru təmin etmək üçün süni intellektin köməyi ilə emosional və sosial məzmunlu qeyri-adi məhsulların ortaya çıxarılması ilə yaradılır. Süni intellektdəki son irəliləyişlər açar sözlər və ya səsli axtarışdan istifadə edərək brend axtarışını tamamilə dəyişdi. Virtual köməkçi düzgün brendi tapmaq üçün axtarış funksiyasını daha dəqiq və səmərəli şəkildə təkmilləşdirməyə kömək edir. Bundan əlavə, ekspertlər süni innovasiyanın məhsul innovasiyasına təkan verəcəyini və müştərilərin məhsul xəttinin genişləndirilməsi vasitəsilə məhsulların düzgün markasını müəyyən edə biləcəyini müdafiə etdilər (West et al., 2018). Əvvəlki tədqiqatlar rəqəmsal dünyada (insan müdaxiləsi, texnologiya, böyük məlumat, buludun kombinasiyası) brendlərlə əlaqəli məhsullar üzrə Sİ tövsiyələrinin əhəmiyyətini araşdırıb (Swaminathan et al., 2020). Buna baxmayaraq, süni intellektin brendləşdirməyə təsiri ilə bağlı mövcud ədəbiyyatı sintez etmək səyləri qeyri-səliqəli və qarmaşıq görünür. Süni intellekt brendin seqmentasiyası, fərdiləşdirilməsi, qiymət və satış proqnozlaşdırılmasında tətbiq oluna bilər. Bununla belə, bir çox marketinq mütəxəssisi hələ də süni intellektin brend kapitalının artırılmasındakı rolundan xəbərsizdir. Yeni olduğu üçün, Sİ-nin brend araşdırması ilə necə uyğunlaşdırılacağını bilmək üçün bir çərçivə belə yoxdur. Buna görə də, marketinq məqsədlərinə çatmaq üçün Sİ sistemlərinin brendinqdə necə istifadə olunacağını başa düşmək çox vacibdir. Bundan əlavə, brendinqdə sistematik (bibliometrik) təhlilə dair bu günə qədər heç bir araşdırma sübutu yoxdur. Beləliklə, tədqiqat jurnallar, açar sözlər, müəlliflər və süni intellektə daha çox diqqət yetirilən ölkələri nəzərə alaraq Sİ-nin brendləşdirməyə təsirini işıqlandırır. Tədqiqatın araşdırma sualı belədir: "Süni intellektin firma performansını yaxşılaşdırmaq üçün brendləşdirməyə təsiri nədir?". Hazırkı tədqiqat brendinqlə bağlı SI ədəbiyyatına bibliometrik analiz tətbiq etməklə yuxarıdakı tədqiqat sualına cavab verir. Bu məqalədə strukturlaşdırılmış müzakirələr və məqalənin mərhələləri aşağıdakı kimidir.

- Birincisi, tədqiqat konseptual fonu izah edir - Sİ brendinqdə necə işləyir və beləliklə, konseptual çərçivə təklif edir və - Sİ-nin bizneslə necə uyğunlaşdığını təqdim edir (Cədvəl-1).
- İkincisi, tədqiqat bibliometrik metodologiya/protokol haqqında məlumat verir.
- Üçüncüsü, tədqiqat birgə baş vermə, sitat və birgə sitat təhlilindən istifadə edərək bibliometrik təhlilin nəticələrini təqdim edir.

Nəhayət, bu məqalə, tədqiqat nəticələrini və gələcək tədqiqatlar üçün istiqamətləri müzakirə edir.

Konseptual fəaliyyət və metod

Sİ anlayışı əvvəllər mövcud idi. Süni intellektə istinad 1950-ci illərdə ingilis polimatı Alan Turinq maşının insan funksiyalarını təqlid edə biləcəyini yoxlamaq üçün bir sınaq başlatdığı zaman aşkar edilmiş ola bilər. Onun Daha yüksək hesablama emal gücünün icadına kömək edə biləcək bir imkan var (Akter et al., 2020). Süni intellekt termini, maşın öyrənməsi, təbii dil emalı, neyron şəbəkəsi və s. vasitəsilə intellekt nümayiş etdirmək üçün böyük verilənlərdən istifadə etməklə və onların nümunələrini müəyyən etməklə insan işini yerinə yetirmək üçün maşınların öyrədilməsi elmi kimi müəyyən edilir. Bu, intellekt nümayiş etdirmək üçün nümunələri müəyyən edərək insan işini yerinə yetirmək üçün maşınları öyrədən bir elm olaraq təyin olunur. Hər şey kompüterlərin insan zəkasını, (dili anlamaq, düşünmə qabiliyyətini, fiziki dünyada naviqasiyanı) tələb edən işləri görməkdən ibarətdir. Süni intellekt daha çox insanlar kimi davranan avtomatlaşdırılmış maşınlar haqqındadır, perspektivlər/baxışlar, təlimatlar/əmrlər dəsti, yadda saxlama, məqsədyönlü davranış üzrə problem həll etmək kimi prosesləri təsvir edir. Süni intellekt qlobal biznes və cəmiyyətin önündə gedən bir inqilabdır. Süni intellekt firmaya müştəriləri daha yaxşı başa düşməyə, proqnozlaşdırmağa və öz brendinə cəlb etməyə kömək edir (Keller, 2020). Buna görə də, brend idarəçiliyində süni intellektin tətbiqi firma performansına töhfə verə bilər. Süni intellektlə bağlı əvvəlki işlərə və müvafiq nümunələrlə marketinq üçün təsirlərinə əsaslanaraq (Campbell et al., 2020) süni intellektlə işləyən alətlərin brendləşmədə bütün mərhələlərdə necə istifadə edildiyinə dair yeni konsepsiyanın hazırlanması Cədvəl 1-də təsvir edilmişdir.

Cədvəl 1. Marketinq və illüstrasiyalarla uyğunlaşdırılmış brendləşmədə Sİ

Sİ-nin təklif etdikləri	Datanın növləri	Sİ nümunələri
Mərhələ 1: **Makro-mühitin təhlili** Mövcud ssenarinin təhlili qlobal bazarda markalara təsir edən makro mühit amillərinin anlaşılmasını əhatə edir.	Müştəri məlumatları, demoqrafik məlumatlar, satışlar, e-ticarət və sosial media saytlarında reklam	1.Onlayn pərakəndə satış Birchbox müştərinin onlayn alış-verişdə nə almaq istədiyini proqnozlaşdırır 2.Cultfit tətbiqi COVID-19 səbəbiylə pulsuz fitnes məşqidir və istifadəçilərə məşqə getməyi tövsiyə edir. 3. Birja bazarının davranış analitikası markalardakı fərqli Sİ modellərini proqnozlaşdırmaqla makro iqtisadiyyat proqnozunu artırır.
Mərhələ 2: **Mikro mühitin təhlili** Qlobal bazarlardakı markaları və müştəriləri, marka sadiqliyi, istehlakçı davranışı, alış modeli, müştəri münasibəti, brend imajı kimi mikro ətraf mühit amilləri tərəfdən anlamaq.	Daxili məlumatlara satış məlumatları, müştəri məlumatları və markalar haqqında müştərilərin rəyləri, reklam qiymətləndirməsi üzrə bazar araşdırması daxildir. Xarici məlumatlara bazar payı, brend sevgi indeksi, qiymətləndirmə, rəqiblər, məhsul tələbi, sosial media təhlili və ya müştəri duyğu təhlili daxildir.	1. Under Armour (UA) fitnes proqramı sosial media paylaşımlarından, ağıllı saatlardan, istifadəçilərin birbaşa daxil etdiyi məlumatlardan sağlamlığa əsaslanan məlumatları izləyərək və qeyd edərək süni intellektdən istifadə edir və onlara pəhrizlərini fərdiləşdirməyi və istifadəçilərə idmanla bağlı məsləhətləri tövsiyə edir. 2. Bu proqramda süni intellekt istehlakçı əhval-ruhiyyəsinin təhlilini aparmağa kömək edir və brend haqqında istehlakçının nə düşündüyü və onun digər brendlərdən nə ilə fərqləndiyi barədə məlumat verir.

Mərhələ 3: **STP təhlili** Brendlərin seqmentləşdirilməsi, hədəflənməsi və yerləşdirilməsi promosyonlar, reklamlar və klasterlərdən ibarətdir.	Daxili məlumatlar brend loyallığı, müştəri loyallığı/məmnuniyyəti, brend qavrayışlarından ibarətdir. Xarici məlumatlara demoqrafik məlumatlar və yer daxildir.	Amazonun Böyük Milyard Satışı, satışları artırmaq üçün Hindistana məxsus böyük şəhərləri hədəfləyir, eyni zamanda həmin gün daha çox marka almağı tövsiyə edir.
Mərhələ 4: **Strateji Planlaşdırma** Müştəriləri məhsulun qiyməti və xüsusiyyətləri haqqında məlumatlandırmaq üçün virtual köməkçilərdən / chatbotlardan istifadə edərək markaları qlobal bazara çıxaracaq hədəflər təyin etmək üçün şirkətlərin Strateji Planlaşdırması.	Daxili məlumatlar brendin tanınması, brend loyallığı və brend qavrayışlarıdır Xarici məlumatlar müştəri məlumatları, demoqrafik məlumatlardır	1.Erica(Bank of America), Amex(American Express), Eva (HDFC), Amy (HSBC) Çatbotları bank sektorunda istifadə olunur və satış potensialının yaradılması, brendə sadiqlik, müştəri dəstəyi və rəy yaratmağa kömək edir (Akter et al., 2020;)
Mərhələ 5: **Yeni Məhsulun İnkişafı** Marketinq meylləri əsasında brend xəttinin genişləndirilməsi və yeni məhsulun inkişafı üçün strategiyaların hazırlanması	Məlumatlara müştərilərin son 5 ildəki spesifik brendlərlə əlaqəli olduğu keçmiş məlumatlar, yeni müştəri profilləri, sosial media reklamları, çap mediası reklamları daxildir.	1. Moda sənayesində Stitch fix-də yeni məhsulun inkişafı, SI müştərilər üçün müasir modapərəstlərə əsaslanan geyimlərin dizaynına kömək edir. 2. Stitch fix virtual köməkçisi müştərilərin həm ədədi, həm də qeyri-rəqəmsal məlumatlarını başa düşür. SI müştəri ölçülərinə uyğun olaraq paltarları fərdiləşdirir (Kim, 2020)
Mərhələ 6: **Qiymət Qərarları** Brendlərdə satışları artırmaq üçün qiymət qərarları/strategiyaları	Brendlərin həm keçmiş, həm də indiki satış məlumatları	1.Amazon, brend tələb olunduğu zaman qiymətləri avtomatik olaraq artıran alqoritmlərdən istifadə edir
Mərhələ 7: **Dağıtım kanalları** Dağıtım kanallarının və inventarların idarə edilməsinin inkişafı	Tarixi və real vaxtda satış məlumatları, veb trafik məlumatları, fərdi müştəri məlumatları, onların cavabları və markaları üzrə müştəri məmnuniyyəti	1. Sephora müştərilərə sevimli əşyaları anbarda olduqda və ya satışda olduqda poçt və ya mətn mesajı ilə məlumat verə bilər (Campbell et al., 2020). 2. Pərakəndə mağazalardakı Sİ - Cafe X, avtomatlaşdırılmış baristalar müştərilərin suallarına cavab verir və məhsul mağazada mövcud olduqda müştərini avtomatik xəbərdar edən xidmətlər təqdim edir.
Mərhələ 8: **İnteqrasiya edilmiş Marketinq Kommunikasiyası** İnteqrasiya edilmiş marketinq kommunikasiyasının və müştəri rəyinin inkişafı. Xüsusi adwords, açar sözlər və google, yahoo, bing, facebook, instagram twitter, LinkedIn-də brendlərin reklam/təşviqatının yaradılması şirkətlərə biznesin optimallaşdırılmasında və xərclərin azaldılmasında kömək edir.	Brendlərin həm keçmiş, həm də cari məlumatları, tanıtım məlumatları, mətnləri, jinglları, şəkilləri, brend performansı, brend məlumatlılığı, müştəri alış məlumatları	1. Tesla süni intellektlə işləyən avtonəqliyyat vasitələri sığorta sənayesi, taksi xidmətləri və müştərilərə əhəmiyyətli təsiri gözlənilir. 2. Mazda Ostində keçirilən SXSW festivalında yeni avtomobil modeli CX-5-i tanıtmaq üçün süni intellekt tətbiq etdi. Beləliklə, Sİ Japanese Automobile markasının köməyi ilə o, müştəriləri yalnız sosial mediadakı festival fanat bazası əsasında birləşdirdi

Sosial Media Analitikası və Brend Kapitalı

Həm şirkətlər, həm də müştərilər üçün sosial mediadan istifadənin artması istehlakçı davranışını bilmək üçün perspektivli məlumat mənbələrini təklif edir. Sosial media məlumatları şirkət strategiyasını məlumatlandırmağa kömək edir və biznesin optimallaşdırılmasını təşkil edir. Son tədqiqatlar brend sədaqətinə nail olmaq üçün Twitter izləyicilərində brend nüanslarının istifadəçi tərəfindən yaradılan məzmunun brend imicinə və məhsul satışlarına (Goh et al., 2013) təsirini araşdırır. Əlavə bir araşdırma, brend qavrayışlarının artırılması adına məlumat və ya məzmun yaratmaq üçün sosial mediada brendlərin sosial strukturunu təhlil edir. Sosial media analitikasının faydaları məlumatların partlamasını, tutumunu və məlumat mənbələrinin qeyri-müəyyənliyini tanımağa kömək edir ki, bu da effektiv alqoritmik qərar vermə prosesinin çərçivələnməsinə kömək edən çətinliklər yaradır. Qabaqcıl tədqiqat bütün sosial media platformalarında sosial şəbəkə veb interfeysi və brend kapitalı üzrə təhlil seçiminin artırılmasını tələb edir. Bundan əlavə, sosial medianın dinamikası və brend kapitalı nəzəriyyəsi marka dəyəri nəzəriyyəsi adlanır.

Sosial media məlumatlarının təkamülü ilk növbədə firma tərəfindən yaradılan məzmuna (FGC) və istifadəçi tərəfindən yaradılan məzmuna (UGC) bölünür (Colicev et al., 2018). FGC sosial media səhifələri və ya hesabları vasitəsilə yaradılır və şirkətlər tərəfindən müştəri münasibətlərini yaxşılaşdırmaq üçün marketinq kanalı kimi istifadə olunur. Buna sosial şəbəkə vasitəsilə mətnlər, videolar və ya fotoşəkillər daxil olmaqla bir çox kontent vasitəsilə nail olmaq olar. Digər tərəfdən, istifadəçi tərəfindən yaradılan məzmun (UGC) müəyyən markalara diqqət yetirən müştərilərin sosial şəbəkə veb fəaliyyətini izah edir. UGC firmanın sosial mediada məzmununu ölçmək üçün şəbəkə əsaslı, paylanmış və qeyri-xətti fenomendir (Brodie et al., 2013). Bu fenomenə istifadəçi məzmununun valentliyi və ya hissi (Colicev və digərləri, 2018), istifadəçi bəyənmələri və brend tanınmışlığına nail olmaq üçün istifadəçi şərhləri/yazıları daxildir (Goh et al., 2013). Həmçinin, gələcək istiqamət, müxtəlif praktikantların və alimlərin qlobal bazarda marka imajına nail olmaq üçün marketinq qarışığının köməyi və Sİ vasitəsilə sosial media analitikasını öyrənməsini təklif edir.

Süni Neyron Şəbəkələri və Marka Seçimi

Ştrix-kodların və skanerlərin işə salınması pərakəndə satış mağazalarına müştərilərinin alış davranışlarını izləməyi asanlaşdırdı. Müştəri məlumatları onların satın aldığı məhsullar haqqında məlumat verir. Hal-hazırda supermarketlər və ya hipermarketlər fərdi müştərilərin seçimlərini başa düşmək və onların gələcək satınalma qərarlarını proqnozlaşdırmaq üçün istifadə olunan sadiqlik kartlarından istifadə edirlər. Bu proqnoz pərakəndə satış sənayesinə maksimum mənfəət əldə etməyə kömək edir. Bu, insan beyni üçün yaradılmış qeyri-xətti statistik modeldir və data modellərini müəyyən etmək üçün proqramlaşdırıla və öyrədilə bilər. Bazarda biznesin optimallaşdırılması üçün süni neyron şəbəkəsinin tətbiqləri istifadə olunur. Agarwal və Schorling (1996) üç ərzaq məhsulunun hər bir markasının bazar payını qazanmaq üçün ehtimalların seçimini proqnozlaşdırdılar. Tədqiqatlar göstərir ki, sadə süni neyron şəbəkələrindən istifadə müştərilərin seçimlərinin dəqiqliyini artırmağa, onların brend qiymətləndirilməsini proqnozlaşdırmağa və saxta məlumatların qarşısını almağa kömək edə bilər.

Twitter, Facebook, Instagram – Lüks Brendlər

Sosial medianın istifadə intensivliyi və cəlbediciliyinin dəbdəbəli brendlər üçün adekvatlığını bilmək vacibdir. Twitter, Facebook, Instagram və Google+ da daxil olmaqla sosial media platformalarının yayılması istehlakçı davranışını dərindən formalaşdırıb. Hal-hazırda sosial şəbəkə istifadəçiləri brend məlumatlarını mübadilə edə bilirlər (Liang et al., 2011). Bundan əlavə, sosial media proqramları istehlakçılara müxtəlif brendlər tərəfindən təklif olunan mal və xidmətlərə öz heyranlıqlarını və ya tənqidlərini ifadə etməyə imkan verir. Bu sosial media saytları qlobal səviyyədə satınalma qərarlarına təsir göstərir. Sosial ticarət adlanan e-biznesdə yeni biznes modelləri və dağıtım kanalları dizayn etmək sosial şəbəkələrin yaranması ilə başlamışdır (Liang & Turban, 2011). Sosial media məhsulları, xidmətləri və brendləri onlayn bazarlarda və icmalarda reklam edərkən istifadəçiləri də əlaqələndirməkdə kömək edir. Bu nəticələr sosial mediada sosial ticarəti artırır (Liang & Turban, 2011).

İnteraktiv Agent və Brend Sevgisi

İstehlakçılar fərdi hallər təklif edə bilən interaktiv agent vasitəsilə düzgün təfərrüatları əldə etməkdədirlər. Bundan əlavə, bu agentlər uyğun cavablar vermək üçün şirkətlərdə fərdi müştəri sorğularında iştirak edirlər. Başqa sözlə, interaktiv agentlər istifadəçilərlə ünsiyyət qurmaq üçün Sİ və

ya alqoritmik strukturlardan istifadə edərək, mətn proqramında hazırlanmış xüsusi suallar və xidmətlər üçün öz həll yollarını proqnozlaşdırmaqda istifadə olunur. Bu icralar interfeyslər yaratmağa və elektron istifadəçilərə müvafiq proqramdan istifadə edən digər istifadəçilərə məlumat qəbul etməyə və göndərməyə imkan verir. İnteraktiv agentlər üçün proqram agentləri və ya chatbot kimi bir neçə ad istifadə edilmişdir (Kar & Haldar, 2016). İlk virtual agentlər 'Eliza' 1966-cı ildə yaradılmış və uzun illər ərzində Parry, CONVERSE və ALICE kimi bir sıra irəliləyişlərə nail olmuşdur. 2016-cı ildən əvvəl aparılan son araşdırma göstərir ki, şirkətlərin 60%-i interaktiv agentlər haqqında məlumatlı deyil, veb tərtibatçıların isə 54%-i bu rəqəmsal texnologiya üzərində işləməyib. İnteraktiv agent 2017-ci ildə görünürlük qazandı və şirkətlərin 75%-i müştərilərlə işləmək üçün bu agentləri tətbiq etdiklərini bildirdi.

Brend sevgisi, istehlakçı və brend arasındakı əlaqəni daha yaxşı başa düşməyi təmin edən yeni yaranan bir mövzudur. Bu, interaktiv agentlərdən istifadə edərək, məmnun istehlakçının müəyyən bir ticarət adına ehtiraslı və emosional bağlılığının dərəcəsidir. Bu interaktiv agentlər, brendlərə işçilərin heç bir müdaxiləsi olmadan istehlakçılarla əlaqə saxlamağa kömək edir. Virtual agent müştərilər üçün məlumat, fərdiləşdirmə və satınalma qərarlarını təmin edir. Beləliklə, brend sevgisi münasibətin, etibarın, özünü ifadənin, ən yaxşı müştəri məmnuniyyətinin, hiss əsarətinin virtual agent tərəfindən yaradıldığını göstərir (Sarkar et al., 2016).

Alqoritm Tövsiyələri və E-Brend Təcrübəsi

Müasir dövrdə, e-ticarətin sürətli inkişafı ilə əlaqədar olaraq, alqoritm tövsiyələrinin istifadəsi e-ticarətdə bütün satın alınan məhsullar üçün müştərilər arasında həm baxışları, həm geri dönüşüm nisbətini, həmçinin dəyərləndirmə reytinqlərini artırır. Bu kontekstdə, onlayn məkanda müştərilərin etibar etdiyi e-brendlər müxtəlif marka seçimlərində onların işlərini asanlaşdırdı, elektron alış-veriş isə müştəri məmnuniyyətini əhəmiyyətli dərəcədə artırdı. E-biznes və e-brendlər müştəriyə onların tələblərini ödəməkdə kömək edir, xidmətlərin keyfiyyətini və müştərilərin loyallığını artırır. Bu vəziyyətdə, alqoritm tövsiyəsi ortaya çıxdı və e-brendlər arasında istifadəsi genişləndi.

İnternetdə böyük verilənlərin sürətli böyüməsi və mürəkkəbliyi məlumat partlayışının fəsadlarının yaranmasına səbəb oldu. Beləliklə, alqoritm tövsiyə prosesi hər bir istifadəçi və fərd və ya müştəri üçün düzgün e-brendləri seçmək üçün vacib bir texnikadır. Alqoritm təklifləri müştərilərin seçmə/axtarış davranış modelinə əsasən müştəri fayllarını çərçivəyə sala bilir. Diversifikasiya edilmiş məlumatlar müştərinin seçim yanaşmalarına tam uyğun tövsiyə edə bilən seçimlər təklif edir. Elektron brendlər şirkətlərə satışları artırmaq, müştəri təcrübəsinin yüksək səviyyədə təşkil edilməsi və brend sadiqliyinə nail olmaq üçün alqoritm tövsiyələrindən istifadə etməyə kömək edir. Alqoritm tövsiyəsinin köməyi ilə neyron şəbəkə idman kimi e-brendlər üçün brendin təşviqi modelinə kömək edir. Gələcək tədqiqat istiqaməti brendlərin qəbul edilən dəyərini və qəbul edilən keyfiyyətini ölçmək üçün müxtəlif e-brendlər üzrə istehlakçı reytinqlərini ölçən alqoritmlər yönündədir.

İstifadəçi tərəfindən yaradılan məzmun (UGC) - Brend Davamlılığı

Media kanalları daha çox istifadəçi tərəfindən yaradılan brend məzmunun üstünlüklərini ön plana çıxarırdı. Forbes sənayelərə UGC-ni motivasiya etmək üçün qərar vermə addımını başlatmağı təklif etdi (Olenski, 2017). Bundan əlavə, onlayn reklam jurnalının məqaləsində Adweek, istifadəçi tərəfindən yaradılan məzmunun (UGC) birləşdirilməsinin daha ucuz olduğunu və davamlılıq üçün markalara daha təsirli bir alət kimi tövsiyə etdi (Mayrhofer et al., 2020). Hashtagların istifadəsi və Adweek-in sonrakı nəşrlərinin retvitləri kimi ölçülərə istinad edərək, istifadəçi tərəfindən yaradılan brend şəkillərinin əhəmiyyətinin danılmaz olduğu görünmüşdü (Mayrhofer et al., 2020). MIT Sloan Management Review-ə görə, ticarət və kommersiya brendləri sosial internet şəbəkəsi biznes strategiyalarını yenilədilər, bu da müştərilərin öz brendinq hashtaglarını yerləşdirməsinə imkan yaradaraq, şirkətin investisiya gəlirinin artmasına kömək edir. Tədqiqatçılar istifadəçi və ya müştərinin şəxsiyyətini müəyyən etmək üçün istifadəçilərin sosial media platformalarında brendə uyğun məzmun yazılarını təşviq etmələrinin və çərçivələmələrinin məqsədlərini araşdırdılar. (Mayrhofer et al., 2020). Bir çox istifadəçi sosial mediada öz brend imicini və şöhrətini nümayiş etdirmək üçün markalar ilə şəkillər yükləyir. Bu cür tez-tez edilən paylaşımlar brend selfilər kimi qəbul edilir və sosial mediada istifadəçi yazılarının görünməsini artırır. Bundan əlavə, məzmun təhlili sosial medianı markanın davamlılığına kömək etmək üçün müştərilərin və ya istifadəçilərin şəxsi inteqrasiyasını və sosial əməkdaşlığını təmin edərək motivasiya edir.

Davamlılıq son beş onillikdə ortaya çıxan və inkişaf edən bir mövzudur. Bir brendin davamlılığı onun rəqib brendləri ilə müqayisədə bazarda reytinqlərini saxlamaq və ya artırmaq qabiliyyəti ilə ölçülür. Əlavə olaraq, orta artım tempi də brendin davamlılığının mühüm ölçüsü kimi qəbul edilir.

Marka İntellekti Analitikası

Müasir süni intellektlə idarə olunan dünyada bir neçə veb tətbiqi mətn məlumatlarının təhlili vasitəsilə marka imicini, yerləşdirməni və əhəmiyyətini qiymətləndirmək üçün hazırlanmışdır (Colladon, 2020). Bunun üçün markanın bilinirliliyini ölçmək üçün Semantik Brend Dərəcəsini (SBS) hesablayan bir proqram var. Big Data - dan istifadə etmək qabiliyyəti o deməkdir ki, menecerlər brendlərin müsbət və ya mənfi hallarını izləmək üçün müştəri nümunələrində və yanaşmalarında tendensiyaları yenidən nəzərdən keçirməlidirlər (Colladon, 2020). SBS unikal konsepsiyadır və müştəri məlumatlarının analitikasından istifadə edən brend əhəmiyyətinə malikdir. (Colladon, 2020). Müxtəlif perspektivlərdən çoxsaylı onlayn mənbələrdən alınan məlumatların köməyi ilə dinamik tendensiyaları nəzərdən keçirmək və birdən çox markanın əhəmiyyətini hesablamaq üçün hazırlanmışdır. Bu ölçü müxtəlif mədəniyyət və dillər üzrə məlumatların təhlili üçün uyğundur. SBS konsepsiyaları daha çox bilinən brendlərə brendin tanınması və onun məlumatlılığı vasitəsilə marka bərabərliyinə nail olmağa kömək edirdi (Keller, 2016). Brend bir şəxs və ya siyasətçi və ya brend dəyəri yaratmaq üçün konsepsiyada istifadə olunan bir neçə açar söz ola bilər. SBS, yeni brend köhnə brendi əvəz etdikdə onları qiymətləndirməkdə və səhm bazarlarının tendensiyalarını proqnozlaşdırdıqda keçid dinamikasına çatmaq üçün istifadə olunur. Bundan əlavə, SBS üç ölçüdən ibarətdir və bunlar ümumilik, müxtəliflik və əlaqədir. Ümumilik bir marka adının istifadə tezliyini ölçür, marka məlumatlılığına və markanın xatırlanmasına səbəb olur. Müxtəliflik leksik yerləşdirmə kimi bir marka ilə əlaqəli mətnlərin qarışığını dəyərləndirir. Əlaqədarlıq brendin digər mətnlər arasında körpü əlaqələri təmin etmək qabiliyyətinə kömək edir (Colladon et al., 2020). Nəhayət, gələcək tədqiqatlar brendlərin zənginləşdirilməsi və brendlərin yeni ölçülərini təsvir edə biləcək yayılma, müxtəliflik və əlaqədə düzəlişlərin diversifikasiyası üçün SBS-də daha çox funksionallığı nəzərdən keçirə bilər.

Rəqəmsal İnnovasiyalar və Brend Mükəmməlliyi

Rəqəmsal innovasiyalar texnologiyanın köməyi ilə davamlı inkişaf üçün dəyər zənciri yaratmışdır. Rəqəmsal alətlərin hətta istehsal sektorunda geniş istifadəsi davamlı inkişaf məqsədlərindən birinə nail olmaq üçün tullantıları azalda bilər. Rəqəmsal yeniliklərə böyük məlumatlar, onlayn və mobil reklamlar, onlayn məxfilik, onlayn rəylər, rəqəmsal əməliyyatlar üçün platformalar və pərakəndə analitikası daxildir. Daha çox rəqəmsal yeniliklər onlayn reklam vasitəsilə brendlərin marketinq strategiyasına kömək edir və Amazon, Spotify, Google və digər platformalar vasitəsilə istehlakçılara alqoritmik tövsiyələr çatdırılır.

Nəticə

Bibliometrik təhlil süni intellekt anlayışlarını və onun brendinqdə tətbiqlərini başa düşmək üçün yeni və maraqlı mövzu gətirir. Bibliometrik analiz tətbiq edilərək, texnologiyanın interfeysi ilə marketinq sahəsində yeni tapıntılar müşahidə edilmişdir, bu cür təhlillərin böyük verilənlərin analitikası və istehsal edən müəssisələrin dayanıqlılığın maliyyələşdirilməsi, inkişaf etməkdə olan texnologiyalar, innovasiya sahibkarlığı, müştəri markası əlaqələri kimi digər sahələrə tətbiqi təmin edilmişdir. Bu tədqiqat brendin tanınmasında, satışların artmasında, sosial media marketinqi vasitəsilə tanıtımda və fərdiləşdirilmiş qiymətlərdə süni intellektə dair unikal anlayışı təmin edir.

References

1. Akter S., Michael K., Uddin M.R., McCarthy G., & Rahman M. (2020). Transforming business using digital innovations: The application of AI, blockchain, cloud and data analytics. Annals of Operations Research, 1–33. DOI:10.1007/s10479-020-03620-w
2. Brodie R.J., Ilic A., Juric B., & Hollebeek L. (2013). Consumer engagement in a virtual brand community: An exploratory analysis. Journal of Business Research, 66(1), 105-114. DOI:10.1016/ j.jbusres.2011.07.029

3. Campbell C., Sands S., Ferraro C., Tsao H.Y.J., & Mavrommatis A. (2020). From data to action: How marketers can leverage AI. Business Horizons, 63(2), 227-243.DOI:10.1016/j.bushor.2019.12.002
4. Colladon A.F. (2020). Forecasting election results by studying brand importance in online news. International Journal of Forecasting, 36(2), 414–427. DOI:10.1016/j.ijforecast.2019.05.013
5. Colicev A., Malshe A., Pauwels K., & O'Connor, P. (2018). Improving consumer mindset metrics and shareholder value through social media: The different roles of owned and earned media. Journal of Marketing, 82 (1), 37–56.DOI:10.1509/jm.16.0055
6. Goh K.Y., Heng C.S., & Lin Z. (2013). Social media brand community and consumer behavior: Quantifying the relative impact of user-and marketer-generated content. Information Systems Research, 24(1), 88–107.
7. Kar R., & Haldar R. (2016). Applying chatbots to the internet of things:Opportunities and architectural elements. Arxiv preprint Arxiv: 1611.03799.
8. Keller K.L. (2016). Reflections on customer-based brand equity: Perspectives, progress, and priorities. AMS Review, 6(1-2), 1–16.
9. Keller K.L. (2020). Leveraging secondary associations to build brand equity: Theoretical perspectives and practical applications. International Journal of Advertising, 39(4), 448–465.
10. Kim J. (2020). The influence of perceived costs and perceived benefits on AI-driven interactive recommendation agent value. Journal of Global Scholars of Marketing Science, 30(3), 319–333.
11. Liang T.P., & Turban, E. (2011). Introduction to the special issue social commerce: A research framework for social commerce. International Journal of Electronic Commerce, 16(2), 5–14.
12. Mayrhofer M., Matthes J., Einwiller S., & Naderer B. (2020). User generated content presenting brands on social media increases young adults' purchase intention. International Journal of Advertising, 39 (1), 166–186.
13. Olenski S. (2019, February). Ways brands should use native advertising in 2017. https://www.forbes.com/sites/steveolenski/2017/02/16/4-ways-brands-should-use-native-advertising-in-2017/?sh=23e553fa1c4c
14. Sarkar A., Sarkar J.G., & Phau I. (2016). Devoted to you my love: Brand devotion amongst young consumers in emerging Indian market. Asia Pacific Journal of Marketing and Logistics, 28 (2), 1–22.
15. Swaminathan V., Sorescu A., Steenkamp J.B.E., O'Guinn T.C.G., & Schmitt, B. (2020). Branding in a Hyperconnected World: Refocusing Theories and Rethinking Boundaries. Journal of Marketing, 84(2), 24–46.

Rəyçi: dos. A.Hüseynli

Göndərilib: 21.12.2021 Qəbul edilib: 09.01.2022

DOI: https://www.doi.org/10.36719/2663-4619/74/39-44

Kifayət Qurban qızı Mənsimova
ADPU nəzdində Pedaqoji kollec
müəllim
kifayetmnv@gmail.com

İNKLUZİV TƏHSİLİN NƏZƏRİ ƏSASLARINA DAİR

Xülasə

İnklüziv təhsil modeli təhsildə yeni islahatların həyata keçirilməsini, təhsilə dair qanunlarda əlavə və düzəlişlərin edilməsini, kadr hazırlığında yeni bilik və bacarıqların aşılanmasını, bütün təhsil müəssisələrinin maddi-texniki bazasının zənginləşdirilməsini və s. tədbirləri kompleks şəkildə həyata keçirməyi sinif, məktəb və hətta dövlət səviyyəsində bir məqsəd kimi qarşıya qoydu. İnklüziv təhsil özündə həm də humanist dəyərləri ehtiva etdiyindən daha geniş vüsət almağa başladı. Mahiyyəti etibarilə humanizmi təlqin edən və demokratik prinsiplərə söykənən inklüziv təhsil yalnız mətktəb çərçivəsində və təhsil sistemi səviyyəsində deyil, eyni zamanda bütün cəmiyyət miqyasında hər kəsə bərabər imkanlar və irqindən, dinindən, maddi-sosial vəziyyətindən, əqli və fiziki imkanlarından asılı olmayaraq cəmiyyətin hər bir fərdinə ədalətli yanaşma tələb edir.
Açar sözlər: *inklüziv təhsil, təhsildə humanizm, təhsildə islahat, əqli və fiziki qüsur*

Kifayat Gurban Mansimova

On the theoretical fundamentals of inclusive education

Abstract

The model of inclusive education sets aims the implementation of new reforms in education, additions and amendments to the laws on education, inculcation of new knowledge and skills in staff training, enrichment of the material and technical base of all educational institutions, etc. the implementation of comprehensive manner at the classroom, school and even the state level.As inclusive education contains humanistic values it becomes more widespread. Inclusive education, which is essentially humanistic and based on democratic principles, requires equal opportunities for all and a fair approach to every member of society, regardless of race, religion, financial status, mental or physical capacity, not only within the school and at the level of the education system, but also throughout society.
Key words: *inclusive education, humanism in education, reform in education, mental and physical disability*

Giriş

XX əsin sonu XXI əsrin əvvələrində təhsildə bir sıra dəyişikliklər müşahidə olunmağa başladı. Bunlar təhsilin fəlsəfi mahiyyətinə, məzmununa, biliklərin qiymətləndirilməsinə, müəllim-şagird münasibətlərinə, təlim-tərbiyə metodlarına və təhsilin digər bütün elementlərinə yanaşmada müşahidə olundu. Bu yeniliklər təbii ki, elm və texnologiyanın sürətli inkişafının nəticəsi idi. Mürəkkəb insan-cəmiyyət münasibətlərinin ən vacib komponentlərindən olan təhsil və təlimdə də paradiqmalann dəyişməsi labüd idi və bu baş verdi.

Təhsil sferasında ən inqilabi və nəzərəçarpan paradiqma dəyişikliklərindən biri də xüsusi təhsildə ortaya çıxdı. II Dünya Müharibəsindən sonra BMT-nin təsis edilməsi və bu təşkilat vasitəsilə irqindən, dinindən, milliyətindən, fiziki və əqli qüsurlarından və s. amillərdən asılı olmayaraq bütün insanların bərabər haqq və hüquqlara sahib olması faktının dünyaya bəyan edilməsi vacib amil oldu. Dünyada demokratik dəyərlərin əhəmiyyətinin vurğulanması ilə bütün xidmət və fəaliyyət sahələri insana yönəldi. Bununla inklüziv təhsilə maraq artdı. Digər əsas amil isə fiziki və əqli qüsur anlayışına baxış bucağının dəyişməsidir. Belə ki, əvvəllər xüsusi təhsildə ənənəvi olaraq psixi-tibbi yanaşma üstünlük təşkil etmişdir. “Bu yanaşma fərdin qüsurlarından törəyən maneələrin

yalnız fərdin özündən qaynaqlandığını əsas tutur və fərdin ərtaf mühitlə münasibətində mühitin yaratdığı imkan yaxud məhdudiyyətləri qətiyyən nəzərə almırdı. Lakin bubu əksinə olaraq xüsusi təhsildə yeni təmayül kimi peyda olan "təşkilati yanaşma" diqqəti insanın qüsurlarına deyil, mühitin imkanlarına yönəltdi" (Xüsusi psixofiziki..., 101).

Yeni pedaqoji fəlsəfədə "qüsurlu insan yox, qüsurlu mühit vardır" prinsipi üstünlük təşkil edir. Bu səbəbdən də inklüziv təhsildə pedaqoqlar əsas diqqəti qüsurlara deyil bu qüsurların tələblərinə cavab verə bilən təlim materiallarının, əyani vasitələrin, maddi-texniki vasitələrin maksimum səmərəli istifadəsinə yönəltməyi tövsiyə edir. Bu prinsipdən doğan inklüziv təhsil modeli təhsildə yeni islahatların həyata keçirilməsini, təhsilə dair qanunlarda əlavə və düzəlişlərin edilməsini, kadr hazırlığında yeni bilik və bacarıqların aşılanmasını, bütün təhsil müəssisələrinin maddi-texniki bazasının zənginləşdirilməsini və s. tədbirləri kompleks şəkildə həyata keçirməyi sinif, məktəb və hətta dövlət səviyyəsində bir məqsəd kimi qarşıya qoydu. İnklüziv təhsil özündə həm də humanist dəyərləri ehtiva etdiyindən daha geniş vüsət almağa başladı.

Təbii ki, inklüziv təhsil ideyasına qədər də fiziki və əqli qüsurlu insanların təhsilə olan tələbatı təmin edilirdi. Bunun üçün müvafiq diaqnoz qoyulmuş uşaqlar aidiyyəti üzrə xüsusi təyinatlı məktəblərə cəlb olunurlar. Bu tipli məktəblər insanın ən vacib ehtiyaclarından birini - insanlarla sosiallaşmaq ehtiyacını, cəmiyyətə inteqrasiya və adaptasiyasını təmin edə bilmirlər. Nəticədə isə cəmiyyətin bütövlüyü pozulur. Buna görə bütün uşaqların eyni məkanda birgə təhsil almasını nəzərdə tutan inklüziv təhsil modeli uşaqları ayrı seçkiliyə məruz qoyna institutlaşmış təhsil modelindən bir addım öndədir.

Nəzərə almaq lazımdır ki, təhsildən məhrum olan yalnız fiziki/əqli qüsurlu uşaqlar deyil. Bu risk qrupuna bir çox hallarda həm də kasib və aztəminatlı ailələrin uşaqları, müəyyən radikal dini görüşləri yaxud ciddi mühafizəkar adət və ənənələri olan və s. tipli ailələrin uşaqları daxildir. Təsadüfi deyil ki, nklüviz təhsil özünün inkişaf mərhələsində sərhədlərini genişləndirərək təhsildən məhrum olan hər kəsin təhsilə cəlb olunması fikrini ifadə etməyə başladı. Bu proses UNESCO-nun 1994-cü ildə qəbul etdiyi Salamanka bəyannaməsindən sonra xüsusilə geniş vüsət aldı.

BMT Baş Assambleyasının (1993) "Əlilliyi olan insanlara bərabər imkanların yaradılması üzrə" Beynəlxalq Standart Qaydalarında və eləcə də Salamanka bəyannaməsində ibtidai, orta və ali təhsil pillələrində əlilliyi olan insanların inteqrativ və inklüziv təhsilə cəlb olunması və onlar üçün bərabər imkanların təmin olunması prinsipini xüsusi olaraq qeyd edilir. 1970-ci illərdən etibarən Avropa və Şimali Amerikada tətbiq olunmağa başlayan inklüziv təhsil sahəsində bir neçə onillik zaman müddətində beynəlxalq təcrübə zənginləşmiş və yeni tendensiyalar yaranmışdır.

"İnsan hüquqları sahəsində beynəlxalq standartlar cəmiyyətin həyatında bütün insanların tamamilə bərabərlik əsasında və ayrı-seçkilik olmadan iştirakı ideyasına əsaslanır (BMT, 1993). Son iki onillikdə bütün dünyada, xüsusən də qərb ölkələrində hüquq bərabərliyi haqqında qanunvericilik məktəblərin bütün şagirdlər üçün təhsili təmin etməsinə böyük təsir göstərmişdir. Bu qanunlar öz mahiyyətinə görə diskriminasiya əleyhinə olmuş və əlillik səbəbindən dikriminasiyanı qanundankənar bəyan etmişdir. Təhsil sahəsində bu qanunvericilik belə bir norma müəyyən etmişdir ki, əlilliyi olan şagirdlər də sağlam şagirdlərlə eyni təhsil imkanlarına malik olmalıdırlar" (Tim Loreman, 2020).

Bəs əlillik nədir? Bu suala bir sıra pedaqoq-alimlərin tədqiqatlarında cavab tapa bilərik. Onlardan bəzilərini diqqətinizə çatdırırq.

Əlillik anlayışı sahəsində tarixi, siyasi və qanunvericilik baxımdan dəyişikliklər iyirminci yüzilliyin 1970-80-ci illərindən başlamışdır. Təhsildə əlilliyin müəyyən edilməsinin üç kateqoriyasından istifadə olunur: funksional tibbi və social-siyasi məhdudiyyətlər (Bernell, 2003; Hahn, 1985; Jeon və Haider-Markel, 2001) . bu təyinlərin hər biri social siyasətin müəyyən tipinə uyğundur və müvafiq surətdə onların hər birinin əlilliyi olan şəxslər üçün öz xüsusi maliyyə "nəticələri" vardır.

Adətən əlilliyin olmasını təsdiqləmək üçün tibb sahəsində, psixoloji qiymətləndirmə və "tədrisin mühüm qiymətləndirmə faktoru olduğu kontekstdənkənar aparılan digər ümumi qiymətləndirmə" sahəsində çalışan mütəxəssislər cəlb olunurlar (Deppeler, 2003, səh.17).

Əlilliyin İnsan Hüquqları və Bərabər İmkanlar Komitəsi tərəfindən verilmiş tərifin (1994) bir çox ölkələrin qanunvericiliyində mövcud olan təriflərlə oxşar cəhətləri çoxdur; əlilliyin nəticələri ayrı-semkilik və xüsusi maliyyələşdirmə zərurətidir. Aşağıdakı halları əlillik hesab etmək olar:

- insanda fiziki və müntal funksiyaların çatışmazlığı, yəni insanda tetraplegiya, beyin fəaliyyəti pozulması, yaxud epilepsiya və s. müşahidə edilir
- insanın hər hansı bir bədən əzasını itirməsi, məsələn amputasiya nəticəsində, yaxud qadında aşaqlığın xaric edilməsi əməliyyatının qaparılması
- yoluxucu və qeyri-yoluxucu xəstəliklər, məsələn QİÇS, hepatit, vərəm, allergiya yaxud tifoid basillodaşıyıcılıq
- daxili orqanların fəaliyyətinin pozulmasıilə baölı semantik xəstəlikkər, məsələn astma və ya diabet, yaxud anadangəlmə ləkələr, çapıqlar və s. kimi fiziki qüsurlar
- tədrisin normativ üsullardan xeyli dərəcədə fərqləndiyi hallar, məsələn autizm, desleksiya, diqqət çatışmamazlığı, yaxud intellektual çatızmazlıq zamanı
- insanda təfəkkür proseslərinin, mühakimə yürütmək, reallığı, başqa adamların emosiyalarını başa düşmək qabiliyyətinin pozulması və ya davranış pozuntusu nəticəsində yaranan hallar, məsələn, əqli xəstəlikləri olan adamlarda nevrozlar, yaxud şəxsiyyət pozuntuları zamanı

Əlilliyin müxtəlif təyini əlillik meyarlarının necə təyin edilib müəyyənləşdirilməsinə, sonradan hansı qərarların qəbul edilməsinə və qərarların qəbul olunmasında, kimlərin iştirak etməsinə mühüm təsir göstərir. Inklüziv təhsil siyasəti əlilliyin sosial-siyasi təyinatı ilə bilavasitə bağlıdır - əlilliyi olan şagirdləri xüsusi fərqlilikləri olan insanlar kimi deyil, irq, cins, boy və s. kimi öz fərdi fiziki atributları olan insanlar kimi nəzərdən keçirmək lazımdır. “Mahiyyəti etibarilə humanizmi təlqin edən və demokratik prinsiplərə söykənən inklüziv təhsil yalnız mətktəb çərçivəsində və təhsil sistemi səviyyəsində deyil, eyni zamanda bütün cəmiyyət miqyasında hər kəsə bərabər imkanlar və irqindən, dinindən, maddi-sosial vəziyyətindən, əqli və fiziki imkanlarından asılı olmayaraq cəmiyyətin hər bir fərdinə ədalətli yanaşma tələb edir” (Xüsusi psixofiziki..., 103).

İnklüziya təhsilin təşkili sosial-pedaqoji xarakterli bir fenomendir. Öz növbəsində, məktəb və sosial mühitin hər uşağın imkanlarına adaptasiya olunmasına istiqamətlənməlidir. Inklüziv təhsil ümumi təhsilin bir hissəsi olmalıdır. Birlikdə isə onlar vahid təhsil sistemi kimi fəaliyyət göstərməlidirlər. Beynəlxalq sənədlər inklüziyanı “bütün uşaqların, psixofiziki imkanlarından asılı olmayaraq, mövcud şəraitdə cəmiyyətin həyatında iştirak etməsini təmin edən bir dəyər” kimi qiymətləndirirlər. “Mükəmməl qanunlara görə, inklüziv təhsil təhsilin bir forması deyil, o, öz fəlsəfəsi olan yeni təhsildir, sərbəst seçim və imkanlar təhsilidir. İnklüziv təhsil ətrafında gedən pozitiv və neqativ mübahisələr bəzən anlaşılmazlıqlara gətirsədə, ümumilikdə bu prosesin inkişafına və inklüziv təhsil anlayışının məzmunca və mənaca doldurulmasına, bu sahədə olan yeniliklərin öyrənilməsinə kömək edir”.

İnklüziv təhsilin inkişafındakı müasir mərhələnin problem və ziddiyətlərlə zəngin olması açıq və peşəkar dialoq, konstruktiv mübahisələr, yerli təcrübənin nəzərə alınmasını və əməkdaşlığı tələb edir. Bundan başqa digər amillər dənəzərdə tutulmalıdır. Məsələ, geniş yayılmış streotiplər və xurafatlar; müəllimlərin, uşaqların və onların valideynlərinin yeni təhsil prinsiplərini qəbul etməməsi; yerli inklüziyaya aid sistemli psixoloji-pedaqoji bilik və texnologiyalar, monitorinq tədqiqatlarının olmaması və s. Buna görə inklüziyanın müsbət tərəflərini insanlara başa salan ciddi elmi tədqiqatlar aparılmalıdır. Bu sahədə başqa ölkələrin təcrübəsinin öyrənilməsi də əhəmiyyət kəsb edir.

İnklüziv təhsilin inkişafı üçün vacib məqam inklüziv təhsili tətbiq etmək üçün ümumtəhsil məktəbinin müəllimlərinin və müşayiətçi (köməkçi) müəllimlərin peşəkar hazırlığıdır. Onlar özləri də xüsusi təhsil ehtiyacları olan uşaqlarla işləmək üçün korreksion pedaqogika, xüsusi pedaqogika və pedaqoji psixologiya mütəxəssislərinin köməyinə ehtiyaclıdırlar. “İnklüziv məktəbə gələn hər bir uşaqla işləmək, hər birinə pedaqoji yanaşaraq fərdi yol tapmaq ümumtəhsil məktəb müəlliminin üzərinə düşür. Nə cür? Hansı yolla buna nail olmaq? Bu suallara bu gün birmənalı cavab yoxdur. Bunun üçün müəllim daim işləməli, axtarmalı, yenilikləri qəbul etməkdə cəsarətli olmalıdır” (Xüsusi psixofiziki..., 2016, s.66).

İnklüziv təhsilin normative-sənəd bazasına nəzər salaq.

İnklüziv təhsil "Təhsil hamı üçün" paradiqmasınm tərkib hissəsi kimi nəzərdə tutulub. İnklüziv təhsil hamı uşaqların, sağlamlıq imkanlarından, etnik, irqi, dini mənsubiyyətindən asılı olmayaraq, ümumtəhsil məktəbinin şagirdi olmaq, tipik və atipik uşaqlara birgə təlim almaq imkanı yaradır. Beləliklə, inklüziv təhsil ümumtəhsil məktəbinin missiyasının genişlənməsini, tipik və atipik uşaqların təhsil ehtiyaclarım təmin edilməsini nəzərdə tutur.

İnklüziyanın yaşamasının əsas səbəbləri kimi bu sahədə çalışan müəllimlərin təşəbbüskarlığını və işə həvəsini, cəmiyyətin pozitiv münasibətini və bu prosesin əvvəlində duran beynəlxalq cəmiyyətlərin (World Vision, UNISEF) fəaliyyəti qeyd oluna bilər.

Tipik və atipik uşaqların təhsil ehtiyaclarını ödəmək üçün, onlara keyliyyətli təhsil verməkdən ötrü ümumi təhsil sistemi daima və ardıcıl dəyişməlidir. Ölkəmizdə də son illərdə inklüziv təhsil yeni inkişaf mərhələsinə keçmişdir. "Azərbaycan Respublikasında təhsilin **inkişafı** üzrə Dövlət Strategiyası"ndan irəli gələn Fəaliyyət Pla**nında** "Sağlamlıq imkanları məhdud şəxslərin həyata və təhsil mühitinə inteqrasiyasını təmin edən inklüziv təlim metodologiyası**nın** yaradılması" bəndinin qeyd olunması o deməkdir ki, dövlət orqanı inklüziv təhsilin yerli şəraitdə inkişaf etdirilməsinə görə məsuliyyəti öz üzərinə götürür. Plana əsasən, sağlamlıq imkanları **məhdud** şəxslərin inkişafı və inklüziv təhsili üzrə dövlət proqramının hazırlanması, təsdiqi və həyata keçirilməsi nəzərdə tutulur.

Ölkəmizdə inklüziv təhsilin konseptual bazası xüsusi təhsilin qlobal kontekstdə tranformasiyasına və inklüziv yanaşmaların inkişafına yönələn beynəlxalq sənədlərlə tənzimlənir:

- İnsan hüquqlarının Ümumi Deklarasiyası (BMT, 1948);
- Uşaq hüquqlarının Deklarasiyası (BMT, 1959);
- Təhsil sahəsində diskriminasiya ilə mübarizə Konvensiyası (UNESCO, 1960);
- Əqli geriliyi olan insanların hüquqları Konvensiyası (BMT, 1971);
- Uşaq hüquqları haqqında Konvensiya (BMT, 1989);
- Təhsil (əsas təhsil ehtiyaclarının ödənilməsi) haqqında Ümumdünya Deklarasiya (Comtyen, 1990);
- Xüsusi ehtiyacları olan insanların təhsilinin siyasəti, prinsipləri və bununla bağlı praktik fəaliyyət (Salamanka, 1994);
- Təhsilə dair Ümumdünya Forum (Dakar, 2000);
- Əlillərin hüquqları haqqında Konvensiya (BMT, 2006).

Bundan başqa dünyada bu sahədı bir sıra deklarasiyalar qəbul edlib.

1990-cı ildə Comtyendə qəbul edilmiş "Təhsil (əsas təhsil ehtiyaclarının ödənilməsi) haqqında Ümumdünya Deklarasiya" bütün ölkələrə uşağa və onun ehtiyaclarına istiqamətlənmiş, onun harmonik inkişafını təmin edən, fərdiliklərini maneə saymayan yeniləşmiş milli təhsil sisteminin yaradılmasını təklif edir. Salamahka Deklarasiyası (1994) xüsusi təhsil ehtiyacları olan insanlar üçün ümumi təhsil sistemi daxilində inklüziv təhsilin təşkilini təklif edir.

Təhsilə dair Ümumdünya Forum (Dakar, 2000) ümumi təhsil sistemi daxilində bütün uşaqlara təhsil almaq imkanlarının təqdim edilməsini təklif edir.

İnklüziv təhsilin sosial, pedaqoji və psixoloji əsasları mövcuddur.

Sosial nöqtey-nəzərdən inklüziv təhsil şəxsiyyətlə cəmiyyət arasında olan dinamik balansa, şəxsiyyətin cəmiyyətə adaptasiyasına və inteqrasiyasına əsaslanır.

İnklüziv təhsilin ***pedaqoji əsaslarının*** təlim-tərbiyə nəzəriyyəsi, təhsilin ümumi qanunlan təşkil edir.

İnklüziv təhsilin ***psixoloji əsasları*** kimi şəxsiyyətin inkişafı nəzəriyyəsi, uşaq inkişafına erkən müdaxilə nəzəriyyəsi, uşaq inkişafında şəxsiyyətin psixi strukturlarının müəyyən edilməsi nəzəriyyəsi durur.

İnklüziv təhsil əsasını aşağıdakı prinsiplər təşkil edir:

- təhsil almaqda bərabər hüquqa malik olmaq;
şansların bərabərliyi prinsipi;
- uşaq maraqlarının aliliyi prinsipi;
- qeyri-ayrı-seçkilik, tolerantlıq və fərqlərin qəbul edilməsi prinsipi;
- erkən müdaxilə prinsipi;
- təhsil prosesinin fərdiləşdirilməsi və hər uşağın potensial imkanlarının istifadəsi prinsipi;

- dəstəklənmə prinsipi;
- adekvat təhsil mühitinin yaradılması;
- valideynin seçim etmək hüququ prinsipi;
- əməkdaşlıq və partnyorluq prinsipi.

İnklüziv təhsil vasitəsilə bir neçə funksiya həyata keçirilir.

Bunlar,

- cəmiyyətin bütün üzvlərinin təhsil ehtiyaclarının ödənilməsi;
- şəxsin həyat şəraitinə adaptasiyası və cəmiyyətə inteqrasiyası;
- uşaqların, gənclərin və böyüklərin təhsil ehtiyaclarını ödəmək üçün təhsilin məzmununun dəyişməsi;
- təhsil prosesində ayrı-seçkiliyə yol verməmək;
- uşaqların, gənclərin və böyüklərin təhsil ehtiyaclarının ödəmək üçün məktəbin və ümumiyyətlə cəmiyyətin reformasiyası;
- məktəbin uşaqların fərqlərinə adaptasiya olunması;
- təhsilin keyfiyyətinin təkmilləşdirməsi və s.

Azərbaycanda inklüziv təhsilin tətbiqinin normativ-sənəd bazası bir sıra beynəlxalq və milli sənədlərlə müəyyən edilir:

- Uşaq hüquqları haqqında Konvensiya (BMT, 1989) – Azərbaycan 1992 - ci ildə ratifikasiya edib;
- Əlillərin hüquqları haqqında Konvensiya (BMT, 2006) - Azərbaycan 2009 - cu ildə ratifikasiya edib;
- Sağlamlıq imkanları məhdud şəxslərin təhsili (Xüsusi ləhsili) haqqında Qanun (2001);
- Təhsil haqqında Qanun (2009);
- "Azərbaycan Respublikasında təhsilin inkişafı üzrə Dövlət Strategiyası" (2013);
- "Azərbaycan Respublikasında təhsilin inkişafı üzrə Dövlət Strategiyası"ndan irəli gələn Fəaliyyət Planı (2015);
- Nazirlər Kabinetinin inklüziv təhsil haqqında sərəncamı.

İnklüzin təhsilin tətbiqində mərhələlilik gözlənilməlidir. Bir neçə mütləq mərhələdən aşağıdakılardır:

- xüsusi təhsil ehtiyacları olan uşaqların identifikasiyası (eyniləşdirilməsi, yəni eyni qruplara ayrılması);
- xüsusi təhsil ehtiyacları olan uşaqların ailə şəraitinin və mövcud yaşayış mühitini öyrənilməsi üçün inklüziv məktəblərdə məktəbdaxili çoxprofilli (multiprofilli) kimossiyaların yaradılması;
- inklüziya prosesində uşaqların və onların ailələrinin dəstəklənməsi;
- inklüziv mühitin yaradılması və inkişaf erilməsi məqsədilə pedaqoji kadrların hazırlığ, valideynlərin maarifləndirilməsi;
- inklüziyanın monitorinqi və qiymətləndirilməsi.

Hər bir inklüziv məktəbin sənədlərdə əks etdirilmiş mövqeyi vardır.

İnklüziv məktəbdə xüsusi təhsil ehtiyacları olan uşaqların dəstəklənməsi mərkəzinin yaradılması vacibdir. Belə bir mərkəz uşaqlara təhsildə yardımçı ola bilər.

Iklüziv təhsil müəssisəsində rəhbərin fəaliyyəti çox önəmlidir. Belə ki, inklüziv təhsilin prinsiplərini bilən və müəssisədə onu tətbiq edən rəhbər məktəb həyatında bütün uşaqların iştirakını təmin edir. O həmçinin pedaqoji kadrların hazırlığına da diqqət yetirir. Bundan başqa, xüsusi təhsil ehtiyacları olan uşaqların təlim-tərbiyəsi psixoloq, köməkçi müəllim və bir sıra mütəxəssislərin (erqoterapevt, sosial işçi və s.) iştirakı ilə həyata keçir.

Ümumiyyətlə inklüziv təhsillə bağlı standartlar mütləq tətbiq olunmalıdır. Standartlar inklüziyanın dərəcəsini, effektivliyini, pedaqoji resursları, maddi bazanı, məktəb mühitində qarşılıqlı münasibətləri və s. nəzərə almalıdırlar. Eyni zamanda standartlar inklüziv təhsilin inkişaf yollarını göstərə bilər.

Müasir təhsil humanist istiqamətli və şəxsiyyətyönümlü olmalı, hər insanı bir dəyər kimi qiymətləndirməlidir. Respublikada inklüziv təhsilin həyata keçməsi, yəni sağlamlıq imkanları məhdud uşaqların ümumtəhsil mühitə daxil edilməsi təkcə zamanın əksi və tələbi deyil. O, həm də uşaqların qanuni təhsil hüququnun həyata keçməsidir. İnklüziv təhsil ümumiyyətlə xüsusi

ehtiyacları olan uşaqların və onların ailələrinin həyatının keyfiyyətinin artırılmasını, onların uğurlu adaptasiyasını nəzərdə tutur.

Müasir təhsil şəraiti elə olmalıdır ki, xüsusi təhsil ehtiyacı olan uşaq öz potensial imkanlarını həyata keçirə bilsin. Sağlamlıq imkanları məhdud uşaqların təhsili, sosial-mədəni mühitə inklüziyası hazırda nəinki pedaqogikanın, həm də psixologiya və sosiologiyanın aktual problemidir. Təcrübə göstərir ki, əgər xüsusi təhsil ehtiyacları olan uşaq erkən yaşından sağlam həmyaşıdları ilə birgə böyüyürsə, onun sosializasiyası daha qənaətbəxş, inkişafı isə daha yüksək olur.

Burada bir qədər inklüziv təhsilin prioritetləri aşağıdakılardır:
- sosial adaptasiyanın prioriteti (hər bir yaşda);
- bütün yaş mərhələlərində arasıkəsilməz inklüziv prosesin təmin edilməsi prioriteti (varislik);
- kommunikativ bacarıqların inkişafı prioriteti;
- əlillərin və xüsusi təhsil ehtiyaclan olan uşaqın ailəsinin süni izolyasiyasının qarşısı alınması prioriteti;
- inklüziv təhsilin mərhələlərlə və evolyusiya yolu ilə inkişaf etdirilməsi.

Qeyd olunan prioritetlərin effektiv realizasiyası inklüziv təhsilin və onun ayrı-ayrı struktur komponentlərinin psixoloji - pedaqoji müşayiəti olmadan mümkün deyil, çünki inklüziv təhsil prosesi həm təşkili nöqteyi nəzərdən, həm də məzmunca çox mürəkkəb prosesdir. Göründüyü kimi, inklüziv təhsil modelinin yaradılması həm mürəkkəb, həm də nəinki təhsildə, bütün cəmiyyətdə dəyişikləri tələb edən bir təhsil modelidir.

Nəticə

Şübhəsiz ki, inklüziv təhsilin kökü xüsusi təhsilə dayanır. Bu səbəbdən də dünya təcrübəsində inlküziv təhsil əsasən xüsusi təhsilin bir forması kimi qəbul edilir. Daha səmərəli inklüziv təşkil etmək üçün xüsusi təhsilin uzun illər boyu formalaşmış zəngin təcrübəsindən istifadə olunur. Hətta bəzi sivil ölkələrdə xüsusi və inklüziv təhsil arasında sıx əlaqə mövcuddur.

Təhsilin müasir fəlsəfəsi tələb edir ki, təlim prosesi zamanı akademik biliklərin yükünü artırmaq yox, şagirdlərin social, mədəni və ünsiyyət bacarıq və vərdişlərinin inkişafına diqqət yetirmək lazımdır. Məhz bu nöqteyi-nəzərdən inklüziv təhsil anlayışı daha geniş və ciddi məna kəsb edir.

Ədəbiyyat

1. Xüsusi psixofiziki inkişafa malik uşaqların tərbiyə və təlimi Bakı: “TUNCAY 12”MMC, 2016, 400 səh.
2. Tim Loreman, Joanne Deppler, David Harvey. İnklüziv Təhsil Sinifdə müxtəlifliyin dəstəklənməsi üçün təcrübi məlumatlar
3. Lacey,P. On a Wing and a Prayer: Iclusion and Childen with Svere Learning Difficulties London: Mencap.1999
4. Mitchell, D. What Really Works in Special and Inclusive Educatoin Using evidence-based teaching Strategies.Abingdon, Oxon 2008
5. Bernall, S.L, (2003) “Theoretical and applied issues in defining disability in labor market research” in Journal of Disability Policy Studies, 14 (1), p.36.
6. Jeon, Y Haider-Markel, D.P. (2001), “Tracing issue definition and policy change: An analysis of disability issue images and policy response” in Policy Stusies Journal, 29 (2), p.215
7. Azərbaycanda sağlamlıq imkanları məhdud olan uşaqlara təhsil xidmətlərinin göstərilməsi haqqında tədqiqat. 2020
8. N.T.Hüseynova. İnklüziv təhsil. ADPU mətbəəsi, Bakı, 2014, 180 s.
9. S.Qasımov. Defektoloji terminlərin izahlı lüğəti. Bakı, 2002, 125 s.
10. https://azadinform.az/az/sosial/179929/inkluziya-inkluziv-tehsil-ve-onun-tarixi/
11. https://tehsil.com.az/inkluziv-tehsil/
12. https://www.ens.az/az/inkluziv-tehsil-nedir

Göndərilib: 18.12.2021 Qəbul edilib: 05.01.2022

DOI: https://www.doi.org/10.36719/2663-4619/74/45-51

Yaqut Ömər qızı Mustafayeva
Ağdaş şəhər 1 saylı məktəbi
müəllim
yagut.mustafayeva@mail.ru
Xanım Ağasəf qızı Qasımova
Bakı şəhəri 220 saylı məktəb-lisey
filologiya üzrə fəlsəfə doktoru
khanim.gasimova@gmail.com

DƏRSLİK MÜZAKİRƏSİ. ƏDƏBİYYAT: X SİNİF

Xülasə

Orta ümumtəhsil məktəblərində artıq neçə illərdir ki, kurikulumla dərs keçilir (Təhsil haqqında" Azərbaycan Respublikasının Qanunu, 2009-cu il) Lakin buna baxmayaraq, problemlər hələ də həddən artıq çoxdur. Bəziləri bu problemlərin kökündə müəllimlərin, bəziləri təhsilalanların, bəziləri valideynlərin dayandığını söyləyir. Lakin çoxluq bunun daha çox dərsliklərlə bağlı olduğunu fikrini dəstəkləyir. Bu gün-bütün dünyada təhsilin daha çox məntiqə əsaslandığı, kütləvi şəkildə informasiya texnologiyalarına qoşulduğu bir zamanda təhsildə geri qalmaq, dünya ilə ayaqlaşmamaq ən azı öz xalqına, öz övladına qarşı bağışlanmaz səhvolardı. Buna görə sosial şəbəkələrdə gedən haqlı, haqsız danlamalar, bir-birini günahlandırmalar çox olur. Bütün bunlar bu məsələnin geniş elmi araşdırmasını və həllini tələb edir. Bu məqalə ilə biz bu məsələ barədə aparılmış araşdırmaların nəticəsi kimi çıxış etdik.

***Açar sözlər**: dərslik, müzakirə, təklif, mövzu, məktəb*

Yagut Omar Mustafayeva
Khanim Aghasaf Gasimova

Textbook discussion. Literature: X class

Abstract

Despite the fact that the curriculum has been taught in secondary schools for many years, there are still many problems [Law of the Republic of Azerbaijan "On Education", 2009]

Although some say that teachers, some students, and some parents are at the root of these problems, many say it is more about textbooks. Today, at a time when education is more based on logic all over the world, and people are increasingly connected to information technology, it would be an unforgivable mistake to be left behind in education, not to keep pace with the world, at least for its own people and children. Therefore, there are many justified and unjustified reprimands and accusations on social networks. All this requires extensive scientific research and resolution of this issue. In this article, we present the results of our research on this issue.

***Key words**: textbook, discussion, suggestion, topic, school*

Hər gün deyil, bəlkə, hər an dəyişən və sürətlə inkişaf edən dünyamızda təhsil dəyişməz və bir nömrəli müzakirə mövzusu olaraq qalır. Müstəqillikdən sonra leksikonumuza daxil olan kurikulumun tam öyrənilməsi başa çatmadan bütün dünyanı saran pandemiya aralığa girdi, onlayn dərs, distant tədris, ənənəvi dərs, qarışıq təlim və s. kimi ifadələr tədrisimizə daxil olaraq dolaşıqlığı bir az da artırdı. ("Distant təhsil, qarışıq təhsil və onlayn təhsil nədir?" Günay Əhmədli, 2020-ci il)

Məlumdur ki, sürətlə inkişaf edən dünya ilə ayaqlaşmaq və ondan geri qalmamaq üçün təhsil çox böyük önəm kəsb edir. Təhsilin inkişafı isə daha çox dərsliklərdən, onların müasir tədrisin tələblərinə nə dərəcədə cavab verməsindən asılıdır. Dərsliklərə münasibət isə birmənalı deyildir. O üzdən dərslik müzakirəsi hər zaman aktual mövzu olaraq qalmaqdadır. "Nəzərə almaq lazımdır ki, dərsliyin hazırlanmasının əsas mərhələsi onun mətninin yazılmasıdır. Onu da qeyd etnək lazımdır ki, bütövlükdə dərsliyin hazırlanması işi bir-birinə bağlı zəncirvari mərhələlərdən ibarət deyildir. Əgər kitabı bir neçə

müəllif yazırsa, elə etmək lazımdır ki, onlar birgə işləsinlər. Məsələn, -- yazıların hamısını eyni üsluba gətirmək və ardıcıllığını yoxlamaq (və ya müəyyənlışdirmək) üçün bir nəfər ayrılmalldır. Müəlliflərdən hər biri müəyyən edilmiş ardıcıllıqla öz mətnini həmkarlarının diqqətinə təqdim etməlidir. Yaradıcı qrupun bütün üzvlərini toplamaqla mübahisəli məsələlərə dair fikir mübadiləsi aparılıb vahid rəyə gəlmək və növbəti işləri müəyyən etmək olar ("Dərslik necə olmalıdır?" Fransua-Mari Jeraрın, Ksavye Rojyenin "Məktəb dərsliklərinin hazırlanması və təhlili" əsasında hazırlanmışdır. Bakı-2003, s.12)

Elə kitablar var ki, biz bəyənsək də, bəyənməsək də, həyatımıza daxil olur və hər cümləsini, hər səhifəsini oxumalı, öyrənməli oluruq. Bu, orta məktəb dərsliyidir. Bütün dövrlərin aynası sayıla bilən dərsliklər yeni nəsil yetişdirir, formalaşdırır, həm elmi biliklərini, həm də dünyagörüşünü zənginləşdirir. Bu dərsliklər içərisində biri var ki, o həm də həyatı öyrədir. Sözsuz ki, söhbətin ədəbiyyat dərsliklərindən getdiyuni duydunuz. (Ədəbiyyat, dərslik, 10-cu sinif, Soltan Əliyev, Bilal Həsənov, Aynur Mustafayeva, Bakı: Nəşr 2017)

Bu gün elmi-texniki tərəqqi dövrünü yaşasaq da, duyğu, ruh və estetik zövqdən məhrum vətəndaşın cəmiyyət üçün heç bir faydası olmadığı bəllidir.

Orta məktəblərdə ədəbiyyat fənninin ardıcıl və elmi tədrisi X sinifdən başlandığından bu sinfə aid dərslik də daha çox müzakirə obyektidir və bu kiçik məqalə ilə X sinfin dərsliyinə aid sosial şəbəkələrdə gedən müzakirələr və onun nəticələri barədə fikirlərimizi bildirməyə çalışacağıq.

Ədəbiyyat dərsliyi şagirdlərin həm elmi biliklərini, həm də dünyagörüşünü zənginləşdirir. Unutmaq olmaz ki, ədəbiyyat fənni digər fənlərə bənzəməz, çünki ədəbiyyat həm də şagirdlərdə estetik zövq yaradır, bir növ mənəvi istirahət rolu oynayır, onun beynini, ruhunu dincəldir. Ona görə də ədəbiyyatın tədrisi seçdiyi ixtisasdan asılı olmayaraq hər şagird üçün maraqlı, sevimli, bir növ həsrətlə gözlənilən dərs olmalıdır.

Bir qrup ziyalının dərsliklərin müzakirəsi ilə bağlı sosial şəbəkədə apardığı müzakirələr bu məsələyə ciddi və məsuliyyətlə yanaşmağın vacibliyini bir daha nəzərə çatdırır.

Yeni təhsil sistemi həm təhsilverən, həm də təhsilalandan keyfiyyət göstəricisinin yüksək olmasını tələb edir. Nəzərə alsaq ki, ədəbiyyat dərsliyi həm də mənəviyyat, tərbiyə dərsliyidir, o zaman bu işin ciddiliyi bir az da artmış olur.

Əvvəlcə X sinif ədəbiyyat dərsinin tədrisinə dair dövlət tələbini və verilmiş standartları nəzərdən keçirək.

Digər dərsliklər kimi, X sinif ədəbiyyat dərsliyinin də Təhsil sənədində nəzərdə tutulmuş məzmun xəttinə, standartlara uyğun qurulması müəlliflərdən müəyyən peşəkarlıq tələb edir. Bir neçə məktəb dərsliyinin müəllifi kimi bilirəm ki, dərslik yazmaq işinin çətinliyi də məhz bundadır. Seçilmiş bədii, nəzəri mətnlərin şagirdlərin yaşı, dünyagörüşü səviyyəsinə uyğunluğu "yüz ölçülüb bir biçilməlidir". Təhsil haqqında dövlət sənədində ədəbiyyatın tədrisi ilə bağlı deyilir:.

"X sinfin sonunda şagird:

- ifadəli oxudan müxtəlif ədəbi növdə olan əsərlərin emosional-obrazlı qavranılması və təhlili məqsədi ilə istifadə edir;
- müxtəlif ədəbi növdə olan əsərlərin məzmununu qavrayır, fakt və hadisələr, obrazlarla bağlı yazıçı mövqeyini aydınlaşdırır;
- əsərin mövzusunu, ideyasını, başlıca problemini, obrazlarını səciyyəsini müəyyənləşdirir, bağlı olduğu dövrün ictimai-siyasi, mənəvi dəyərləri kontekstindən çıxış etməklə ona qiymət verir;
- çoxsüjetli epik və dramatik əsərləri, lirik şeirləri bədii xüsusiyyətlərinə görə təhlil edir;
- şifahi məlumatlarda, bədii əsərlə bağlı müzakirələrdə mövzu, problemin mahiyyəti barədə dinləyicilərdə aydın təsəvvür yaratmaq üçün müxtəlif mənbələrdən sitatlar seçir, bədii nümunələrdən bəhrələnir;
- müxtəlif səciyyəli yazılarda mövzuya, problemə, konfliktin həlli yollarına münasibətini tutarlı dəlillərə əsaslanmaqla ifadə edir (Ədəbiyyat, Metodik vəsait, Soltan Əliyev, Bilal Həsənov, Aynur Mustafayeva Bakı nəşr, 2017)

Bəli, 10-cu sinif şagirdi tədris ilinin sonunda anlama, yazı, şifahi nitq bacarıqlarına sahib olmalı, söz ehtiyatını zənginləşdirməlidir. Bəs, görəsən, dərsliklər bu tələbləri yerinə yetirmək üçün qənaətbəxşdirmi?

X sinfin ədəbiyyatına dair verilən dövlət standartlarına nəzər salaq. Ədəbiyyatın bu sinif üçün 1-ci məzmun xətti, əsas və alt standartları belədir:

1. Ədəbiyyat və həyat həqiqətləri.

1.1. Bədii nümunələrin məzmununun mənimsədiyini nümayiş etdirir.

1.1.1. Müxtəlif vəznli şeirlərdə (heca, əruz, sərbəst) və süjetli əsərlərdə (dastan, poema, hekayə, povest, roman, dram, komediya, faciə) tanış olmayan sözlərin mənasını mənşəyinə və işlənmə məqamına görə izah edir.

1.1.2. İfadəli oxudan müxtəlif ədəbi növdə olan əsərlərin emosional-obrazlı qavranılması, təhlili məqsədi ilə istifadə edir.

1.1.3. Mürəkkəb süjetli və kompozisiyalı bədii nümunələri hissələrə ayırır, plan tərtib edir, məzmununu müxtəlif formalarda (geniş, yığcam, yaradıcı) nağıl edir.

1.1.4. Müxtəlif ədəbi növ və janrlarda olan bədii nümunələrdə əksini tapan mühüm mənəvi, əxlaqi-etik dəyərləri müəyyənləşdirir.

1.1.5. Müxtəlif vəznli (heca, əruz) şeirlərdə, mürəkkəb süjet və kompozisiyalı bədii nümunələrdə bədii təsvir və ifadə vasitələrini (epitet, bənzətmə, metafor, metonimiya, simvol, mübaliğə, litota, bədii sual, təkrir, bədii təzad, inversiya) müəyyənləşdirir. (Ədəbiyyat, Metodik vəsait, Soltan Əliyev, Bilal Həsənov, Aynur Mustafayeva Bakı nəşr, 2017)

Göründüyü kimi, məzmun xəttinin 1-ci əsas standartı təhsilalanın "bədii nümunələrin məzmununu mənimsədiyini nümayiş etdir"məsidir. Bəs dərslik necə? Buna imkan verirmi? Dərslikdə bədii əsərlərin məzmunu haqqında verilənlərə ümumi nəzər salaq:

1. Azərbaycan şifahi xalq ədəbiyyatı: şifahi xalq ədəbiyyatımız çox zəngindir, lakin ona dair seçilmiş nümunələr çox zəif və azdır. Təhsil alan bu nümunələrlə şifahi ədəbiyyatımızı nəinki sevə, heç ümumi anlayış əldə edə bilməyəcək. Nəzərə alsaq ki, şagirdlər aşağı siniflərdə şifahi ədəbiyyatımızın ayrı-ayrı nümunələri ilə tanış olublar, lakin aşağı siniflərdə keçilən nümunələr də müxtəlif və rəngarəng deyil, tam təsəvvür yaratmır. Yenə də ən azından həmin mövzular X sinif şagirdinə tapşırıq kimi verilərək xatırlana bilərdi. (tapşırıqlar barədə ayrıca bəhs ediləcəkdir)

2. "Kitabi-Dədə Qorqud". Bu möhtəşəm abidə Azərbaycanın dünya mədəniyyətinə bəxş etdiyi mükəmməl əsərdir. Onun ayrı-ayrı boyları aşağı siniflərdən öyrənilir və bu boylar sadələşmiş formada verilir. Yaxşı olar ki, həmin boylar həm orijinalda olduğu kimi, həm də təhsilalanların tam anlaması üçün müasir dilimizə uyğun sadələşmiş formada verilsin (Qeyd: təklif Şəhla Əhmədovaya məxsusdur). Bununla şagird o dövrün ədəbi dili ilə də tanış olmuş olar). (Dədə Qorqud, 2001, № 1)

3. Nizami Gəncəvi. Bu dahinin bütün əsərləri öyrənilməyə layiq və mütləqdir. "İsgəndərnamə" əsərinin seçilməsi pis deyil, amma çox kiçik bir hissə verilib ki, bununla əsərin məzmununu tam şəkildə öyrənmək qeyri-mümkün görünür (Nizami Gəncəvi irsində elm anlayışı və elmi kəşflərə baxış? 525-ci qəzet, Bakı, 2021)

4. M.Füzuli. "Leyli və Məcnun" əsərinin seçilməsi təqdirəlayiqdir. Lakin burda da orijinal variantla yanaşı hər beytin sətri tərcüməsinin verilməsi əhəmiyyətli olardı. Şairin "Səhhət və Mərəz" əsərində çox gözəl və bu gün üçün əhəmiyyətli olan məqamlar vardır (insan bədəninin ölkəyə (vətənə), ayrı-ayrı bədən üzvlərinin məmurlara bənzədilməsi, ölkənin idarə olunmasında və müstəqil olmasında onların rolu, xəstəliklərin xarici düşmənə bənzədilməsi, zəif düşmüş ölkəyə "hücümu" və s.) şagirdlərdə böyük maraq yaradacağını və zamanla əlaqəsini nəzərə alaraq dərsliklərə salınmasını məqsədəuyğun hesab edirəm (Araslı H.Böyük Azərbaycan şairi Füzuli, Bakı, 1958)

5. M.P.Vaqifin "Pəri" əsəri ilə onun yaradıcılığı haqqında təhsilalan nə düşünər və ona necə qiymət verər? və s.

Fikrimizcə, X sinfin dərsliyinə salınmış bədii nümunələr onun məzmununu tam mənimsəməyə yararlı deyil.

Ədəbiyyat və həyat həqiqətləri məzmun xəttinin 2-ci əsas xəttində deyilir:

1.2. Bədii nümunələrin təhlili üzrə bacarıqlar nümayiş etdirir.

Bu əsas xətt artıq məzmunu öyrənilmiş bədii əsərlərin təhlili ilə əlaqədardır. Təəssüflə qeyd etmək istərdim ki, məzmunu tam öyrənilə bilməyən bədii nümunənin təhlilində də çatışmazlıqların olması labüddür. Xüsusilə qeyd etmək lazımdır ki, dərslikdə bədii əsərlərin təhlili elə tərzdə verilib ki, bu, yalnız humanitar sahəni seçən şagird üçün maraqlıdır, həm də bu maraq ancaq seçilmiş ixtisasla əlaqədardır. Şagirdlər isə əsərin təhlili barədə kitabda yazılanları cümləbəcümlə əzbərləməkdən başqa şıxış yolu görmürlər.

Dərslik müzakirəsi zamanı bir sıra dəyərli təkliflər, fikirlər irəli sürüldü. Bu təkliflərinin dərsliyin təkmilləşməsinə fayda verəcəyinə inanırıq.

Yeni ədəbiyyat dərsliklərinin nəşrinə kömək olaraq özümüzün və digər ziyalıların tövsiyə, təklif və fikirlərini çatdırmaq istərdik.

Beləliklə, aşağıdakı təklifləri nəzərinizə çatdırmaq istərdik:

"1. "Kitabi-Dədə Qorqud" dastanının dərslikdə orijinal varıantını və qarşısında dili sadələşdirilmiş parçanı yerləşdirmək.

2. "Koroğlu" dastanı ilə bağlı Paris nüsxəsindən deyil, Hümmət Əlizadə nüsxəsindən istifadə etmək ("Koroğlu", Hümmət Əlizadə, Bakı, 1941)

3. Nizami Gəncəvinin bütün əsərlərini tanıtmaq. ("Sirlər xəzinəsi" ndəki əksər hekayələr sinifdənxaric oxu materialı kimi də şagirdlərə çatdırıla bilər). "İsgəndərnamə" əsərinin tədrisini təqdir edirik, amma "Xosrov və Şirin"də Ərməniyyə, Hörmüzün öz oğlunu tərbiyə etməsi, "Yeddi gözəl" poemasında ölkənin idarə olunması məsələsi bu yaşda şagirdlərə çatdırılmalıdır.

4. M.Füzulinin "Leyli və Məcnun" əsərinin tədrisi ilə bağlı çətinliyin olması fikrinə şərikəm. Metodist müəllimlər bu əsərin tədrisi ilə bağlı tövsiyələrini verərlər.

"Anasının Leyliyə nəsihəti" parçasının dərslikdə verilməsini məqsədəuyğun hesab oluna bilər. Ümumiyyətlə, dərslik müəllifləri birbaşa məktəblə bağlı olan metodist-alimlər olmalıdırlar."

(Ş.Əhmədova)

"1. Şifahi ədəbiyyat nümunələrinə dair verilmiş materialların seçimində diqqətli olub bəzi dəyişikliklər edilməsi və elə nümunələrin verilməsi məqsədəuyğun olar ki, şifahi ədəbiyyat haqqında gözəl təsəvvür yaransın (Əfəndiyev P. Azərbaycan şifahi xalq ədəbiyyatı. Bakı: Maarif, 1992)

2. Dili çətin olan bədii nümunələr sadələşdirilmiş şəkildə deyil, orijinalda olduğu kimi və paralel olaraq sətri tərcümə ilə verilsin.

3. Qədim dövr Azərbaycan ədəbiyyatına aid mövzularda "Avesta" bir az genişləndirilmiş, ərəb dilində yazan şairlərimiz haqqında məlumatlar isə az da olsa, yer alsın. Orxon-Yenisey abidələri haqqında məlumatlar dərsliyə salınsın. (inanırıq ki, bu mövzular şagirdlərin böyük marağına səbəb olar) (Səfərli Ə, Yusifli X. Qədim və orta əsrlər Azərbaycan ədəbiyyatı. Bakı: Ozan, 1998)

4. Klassik ədəbiyyat nümunələrimizin əvvəl ərəb, sonra farsca yazılmasının səbəbləri dərslikdə aydınlaşdırılsın (çünki şagirdlər bu barədə çox sual verirlər).

5. Lüğətlər dərsliyin sonunda deyil, hər mövzudan sonra verilsin.

6.Yaxşı olar ki, dərslikdə əsərlərin məzmunu verilsin, təhlili isə şagirdlərə həvalə olunsun, bunu tapşırıqlar şəklində vermək şagirdin bacarığını, fəaliyyətini artırar, məntiqini gücləndirər. Nəzərə alsaq ki, müasir tələb təhsilalanın məntiqini inkişaf etdirməyi, əzbərçilikdən qaçmağı tələb edir, bu işə - əsərlərin təhlili, onun ideyasının müəyyən olunması, növ və janrının aydınlaşdırılması təhsilalanın öhdəsinə buraxılarsa, daha məqsədəuyğun olacağını düşünürəm. .

7. Ədəbiyyat nəzəriyyəsinə dair materiallar dərslikdə yox dərəcəsindədir. Təklif edərdik ki, dərsliklərdə bu məsələ öz həllini tapsın (Mir Cəlal, Pənah Xəlilov. Ədəbiyyatşünaslığın əsasları. Bakı, Maarif, 1988)" (Y.Mustafayeva)

"1. Hər bir əsərin təhlili tamlıq prinsipi tələb edir. Əsərin bir parçası üzrə aparılan təhlil, ideyanın müəyyənləşdirilməsi şagirdə çətinlik yaradacaq (əsərin mövzusunu, ideyasını, başlıca problemini, obrazlarını səciyyəsini müəyyənləşdirir, bağlı olduğu dövrün ictimai-siyasi, mənəvi dəyərləri kontekstindən çıxış etməklə ona qiymət verir). Dərslikdə iri həcmli əsərlərdən parçalar verməkdənsə, əsər ixtisar şəklində, lakin məzmunu əhatə edilməklə saxlanılsa və ideya yükü olan hissələr verilsə idi, daha yaxşı olardı. Bəllidir ki, şagird əsərin tam mətnini digər mənbələrdən əldə edə bilər. Nəzərə alaq ki, bu, könüllülük prinsipi əsasında olduğu üçün bütün şagirdlər bunu tapıb oxumayacaqlar. (1.1.3. Mürəkkəb süjetli və kompozisiyalı bədii nümunələri hissələrə ayırır, plan tərtib edir, məzmununu müxtəlif formalarda (geniş, yığcam, yaradıcı) nağıl edir.)

2. Dərslikdəki tapşırıqlar yeni model tapşırıq formaları ilə əvəz edilməli, sual-cavab şəklində deyil, yaradıcı təfəkkürün inkişafına xidmət edən nümunələr tərtib olunmalıdır. Bu tapşırıqlar Eyler-Venn diaqramı, hekayə xəritəsini qurmaq, müqayisəli təhlil əsasında müxtəlif təqdimat formaları hazırlamaq və hər mövzu üçün fərqli tapşırıq nümunələri s. olsa, daha yaxşı olardı. (Hüseynoğlu S. Yeni təlim texnologiyaları və ədəbiyyat dərslikləri. Azərbaycan dili və ədəbiyyat tədrisi. 2015, №2, səh. 25-32)

3. Mətnə aid lüğət dərsliyin deyil, hər bir mətnin sonunda verilməlidir. Həmin lüğətdə yalnız başqa dillərdən alınan sözlərin deyil, ana dilimizdə olan frazeoloji birləşmələrin, ümumişləkliyi az olan sözlərin də mənası verilsə, daha faydalı olardı. Bu da şagirdin dilinin lüğət tərkibinin zənginləşməsinə xidmət edərdi. Tədris materialı seçilərkən milli-mənəvi, əxlaqi dəyərlərin təbliği baxımdan uğurlu əsərlər seçilməlidir. N.Gəncəvinin "İsgəndərnamə" əsərində ədalət, Ş.İ.Xətainin "Dəhnamə" əsərində sədaqət, M.Füzulinin "Leyli və Məcnun' poemasında mənəvi azadlıq kimi dəyərlər xüsusi nəzərə çatdırılmalı, təbliğ olunmalıdır. Tapşırıqlar da məhz buna xidmət etməlidir. (1.1.4. Müxtəlif ədəbi növ və janrda olan bədii nümunələrdə əksini tapan mühüm mənəvi, əxlaqi-etik dəyərləri müəyyənləşdirir).

4. Ədəbiyyatşünaslığın nəzəri məsələləri ilə bağlı elmi məlumatlar dərslikdə nümunələrlə izah olunmalı, yeni keçilən mövzuların nəzəri baxımdan araşdırılmasəna xidmət etməlidir. Mövzu, ideya, forma, məzmun, növ, janr anlayışları hər mövzu sonunda araşdırma obyekti olmalidir.

5. Şifahi xalq ədəbiyyatı nümünələrini növbəti nəslə ötürmək misiyasını gənc nəsil daşıyır. Bu baxımdan xalq yaradıcılığının məhsulu olan bayatılar, laylalar, atalar sözləri və məsəllər qiymətli mənəvi dəyər olaraq şagirdlərə öyrədilməlidir. Gənc anaların övladlarına oxuya biləcəkləri ən gözəl nağmə məhz laylalardır. Uşaqların estetik zövqünün inkişafına xidmət etmək baxımdan bu ədəbi nümünələrin rolu əvəzsizdir". (X.Qasımova)

1. Şagird əsərlərdən verilən kiçik hissəni oxuyur, amma ümumi məzmunu bilmir deyə ona maraqsız gəlir. Heç olmasa əsərin məzmunu qısa xülasə şəklində də verilsin.

2. İxtisarlar elə seçilsin ki şagirddə maraq yaratsın. Əsərlə ümumi tanışlıq üçün özü can atsın, axtarsın, arasın.

3. Hansı əsərin ssenarisi əsasında filmlər çəkilibsə, hər biri dərslikdə qeyd edilsin. Çünki şagirdlər Azərbaycan bədii filmlərinə, əsasən, baxmırlar. Bəlkə, bu şəkildə əsəri oxumağa maraq yaranar.

4. Ədəbiyyat nəzəriyyəsinə əl gəzdirilsin. Sistemsizdir. Yaxşı olar, dərsliyin sonunda xülasə şəklində verilsin.

5. Düşünürəm, əsərin təhlilinə geniş yer verməyə ehtiyac yoxdur. Qoy şagird əsəri oxuyandan sonra öz münasibətini bildirsin.

Bir də bəzi yazıçıların dərsliyə gətirilməsini istəyərdim".

(S.İmanova)

"1. Nizami Gəncəvi. Əsərləri ilə baglı məlumat genisləndirilsin. "İskəndərnamə"nin qısa məzminu verilsin. Təhlil əlçatan olsun.

2. Orta dövr ədəbiyyatı. Həsənoglunun qəzəlindən beytlərin sayı artırılsın.

"Dastani -Əhməd Hərami" əsərinin məzmunu qısa - bir neçə cümlə ilə verilsin. Həmçinin əsərdə ilk dəfə qəzəldən istifadə olundugu göstərilsin.

3. Nəsiminin "Sığmazam" qəzılinin lügəti əsərin sonuna əlavə edilsin.

4. Ş.İ.Xətayinin ədəbiyyatımızda "Divan"ına ilk dəfə heca vəznlı şeirləri gətirgiyini nəzərə alıb janrların adları (qoşma, gəraylı, bayatı) yaradıcılıgına əlavə edilsin. Dərslikdə səh. 65-də verilən şeirlərin janrları qeyd edilsin (qəzəl, gəraylı)

"Nəsihətnamə" məsəvisindən uygun olan bir parca əlavə edilsin (tərbiyəvi xarakterli) "Dəhnamə" məsnəvisinin məzmunu qısa şəkildə verilsin. Əsərin sonlugu ilə baglı təhlilin içərisində şeir parçası verilsin. Təhlil zamanı məsnəvi arasında qəzəllərdən istifadə olundugu qeyd edilsin. (Məmmədov Ə. Şah İsmayıl Xətayi. Bakı: Uşaqgəncnəşr)

Səh. 71-də 1-ci abzasla 2-ci abzasdakı fikirlər ziddiyyətlidir. (Yəni Məşuqənin həm pəri, həm də insan olması göstərilir) Düzəldilsin. Lügət hər səhifənin sonunda verilsin.

5. M.Füzulidə "Şikayərnamə" və "Bəngü-Badə" əsərləri ilə bagli əlavə məlumat verilsin (bunlar vacibdir). "Məni candan usandırdı" və Leyli və Məcnun" əsərlərinin lügəti hər vərəqdə verilsin. "Leyli və Məcnun" əsərinin qısa məzmunu verilməklə təhlili genişləndirilsin. Əlavə olaraq atasının Məcnunu Kəbəyə apardıgı hissə əlavə edilsin. (Səadət Gülarə)

"Mənə elə gəlir ki, problemi həll etmək üçün dərsliyə qədərki mərhələdə lazımdır:

1. Ərəb və fars dillərinin heç olmasa birini bilmək;

2. Müqəddəs "Qurani-Kərimi", ona aid olan təfsirləri, həmçinin dini hədis və hekayələri bilmək;

3. Əruz vəznini, onun növ və təfilələrini bilmək və hər bir əsərin hansı təfilədə yazıldıgını müəyyənləşdirm'yi bacarmaq;

4. Qədim və orta əsr Azərbaycan ədəbi dilini, tarixini və mədəniyyətini kompleks şəkildə bilmək.

Bunun üçün:

1. Dünya təcrubəsini və başqa xalqların bu problemi necə çözdüyünü öyrənməliyik.

2. Əsərlərin həm orijinalını, həm də sadələşdirilmiş variantını (Şəhla xanımın dediyi təklifi) paralel şəkildə dərslıyə salmalıyıq. Amma sadələşdirmək bəsitləşdirmək anlamına gəlməməlidir.

3. Əruz vəzni çətindir, deyə ondan əbədi olaraq qaçmaq olmaz. Şagirdlərə bunu öyrətməyin sadə və dogru düsturu tapılmalıdır.

4. Bədii əsərlər tək dərslikdə uşaqlara əlçatan olmamalıdır. "Məktəblinin kitabxxanası" seriy-asından çoxlu kitab çap olunmalı və təblig olunmalıdır. Bu kitablar hər bir evdə, hər bir uşaga əlçatan olmalıdır". (M. Nuriyev)

"Mənəvi örnəyimizi qoruyan ədəbiyyat dərsliyinin həm icmal mövzular, həm də bədii nümunələrdən ibarət olması, bəlkə də, məqsədəuyğundur.Bununla belə, dərslikdə nəzəri cəhətdən mahiyyəti açılan, dəyərləndirilən, izah olunan hər bir növə, janra aid ədəbiyyatın hər iki qolundan(şifahi və yazılı) verilmiş nümunələrin yetərli olmaması bizi düşündürür, məsələn, yazılı ədəbiyyatda qədim dövr ədəbiyyatimızın təmsilçilərindən Q.Təbrizi, Ə.Xaqani, Məhsəti Gəncəvinin adları cəkilir, bir necə cümlə ilə yaradıcılığından bəhs olunur, ancaq Xaqaninin bir neçə beytini nəzərə almasaq, onların əsərilərindən bir nümunə də verilmir. Halbuki Xaqaninin (kiçik summativ) qiymətləndirmə materialı kimi verilmiş şeiri və ya başqa bir lirik nümunə elə mövzuya uyğun olaraq tədris materialına daxil edilə bilər, Məhsətidən,Qətran Təbrizidən seçmə nümunələr yerləşdirmək, eləcə də, XlX əsr ədəbiyyatında X.Natəvandan, A.Bakıxanov yaradıcılığından gözəl nümunələr təqdim etmək olardı.

Şifahi xalq ədəbiyyatı bölməsinə aid materiallar da bədii nümunələr cəhətdən kasaddır. Folklorun növləri və janrları üzrə təsnifat aparılır, verilən məlumat vikipediya yönündə, hər birinə aid də bəsit nümunələrlə təqdim edilir. Atalar sözü və məsəllər folklor janrı olmaqla bərabər, həm də nitq mədəniyyətində zəruri olan, hər bir mədəni, zəkalı insanın söz ehtiyatının zənginliyinə dəlalət edən, nitqinə rəngarənglik, canlılıq, bəlagətlilik gətirən dil faktlarıdır. Gözəl nitq isə məktəbdən dərhal sonrakı və daha irəlidəki həyat üçün gənclərə lazım olan başlıca keyfiyyətlərdəndir. Akademik və diplomatik natiqlikdə bu lakonik fikir və ifadələrdən uğurla istifadə edilməsi siyasi hazırlıqlılıq, müdriklik göstəricisi hesab edilir. Elə isə bu qanadlı ifadələrdən cəmi 4 (3 atalar sözü,1 məsəl) nümunə ilə kifayətlənmək olarmı? Mənə elə gəlir ki, bu janr üzrə nümunələrə bir necə səhifə ayırmaq məqsədəuyğundur: atalar sözlərinə və məsəllərə ayrı-ayrı sütun-başlıqlar altında nümunələr verilsin.

Nağıllara, tapmacalara aid nümunə verilməmişdir. Laylalar məişət nəğmələrimizin ən işlək janrı olmuşdur. Son vaxtlar gənc anaların övladlarını layla ilə yatırmaması, nazlama-oxşama ilə atıb-tutmaması, əzizləməməsi xırda məsələ kimi görünsə də, cəmiyyətimizin üzvlərində reaksiya doğuran məqamlardandır. Usağın həm mənəvi-psixoloji, həm də fizioloji cəhətdən sağlamlığındakı rolu hər kəsə bəlli olan layla və oxşamalardan verilən nümunələr sabahın anaları olacaq yeniyetmə qızlara usaq böyütməkdə, onun tərbiyəsinə başlamaqda çox gözəl stimul ola bilərdi.

Yanıltmacların isə usaq nitqinin inkisafında əhəmiyyəti danılmazdır. Təəssüf ki, son zamanlar uşaqlarda daha çox rast gəlinən nitq qüsurları, ləngimələri və digər problemlərin, bəlkə, xırda hesab edib əhəmiyyət vermədiyimiz bu məsələdən də qaynaqlana biləcəyini ehtimal edirəm. Nağıl və rəvayətlərə aid mükəmməl nümunələrin verilməsi də həm dərsliyin məzmunca zənginləşməsinə, həm də şagirdlərə mənəvi kamillik aşılanmasına bir motivasiya verilməsi baxımından yerinə düşərdi." (G. Ağalı)

Bədii ədəbiyyat bəşəriyyətin ən böyuk məktəbidir. Bu məktəbdən keçən şagirdlər onu anlayaraq, duyaraq öyrənməli, həyatlarına tətbiq etməlidirlər. Bizim müzakirələrimiz təhsilimizə fayda vermək istəyənlər üçün açıq olaraq qalır, yeni təklif və tovsiyələrini gözləyirik.

References

1. "Təhsil haqqında” Azərbaycan Respublikasının Qanunu, 2009-cu il
2. "Distant təhsil, qarışıq təhsil və onlayn təhsil nədir?" Günay Əhmədli, 2020-ci il
3. "Dərslik necə olmalıdır?" Fransua-Mari Jerarın, Ksavye Rojyenin "Məktəb dərsliklərinin hazırlanması və təhlili"əsasında hazırlanmışdır. Bakı-2003, s.12
4. Ədəbiyyat, Metodik vəsait, Soltan Əliyev, Bilal Həsənov, Aynur Mustafayeva Bakı nəşr, 2017
5. Ədəbiyyat, dərslik, 10-cu sinif, Soltan Əliyev, Bilal Həsənov, Aynur Mustafayeva, Bakı: Nəşr 2017

6. Dədə Qorqud, 2001, № 1]
7. Nizami Gəncəvi irsində elm anlayışı və elmi kəşflərə baxış, 525-ci qəzet, Bakı, 2021
8. Araslı H. Böyük Azərbaycan şairi Füzuli, Bakı, 1958
9. "Koroğlu", Hümmət Əlizadə, Bakı, 1941
10. Əfəndiyev P. Azərbaycan şifahi xalq ədəbiyyatı. Bakı: Maarif, 1992
11. Mir Cəlal, Pənah Xəlilov. Ədəbiyyatşünaslığın əsasları. Bakı, Maarif, 1988
12. Hüseynoğlu S. Yeni təlim texnologiyaları və ədəbiyyat dərslikləri. Azərbaycan dili və ədəbiyyat tədrisi. 2015, №2, səh. 25-32
13. Məmmədov Ə. Şah İsmayıl Xətayi. Bakı: Uşaqgəncnəşr,
14. Azərbaycan ədəbiyyatı tarixi, 6 cilddə, I cild, Bakı: Elm, 2004
15. Azərbaycan ədəbiyyatı tarixi. 6 cilddə, II cild, Bakı: Elm, 2004

Göndərilib: 17.12.2021 Qəbul edilib: 05.01.2022

DOI: https://www.doi.org/10.36719/2663-4619/74/52-57

Chingiz Davidov
MSc student from Nanjing Agricultural University
chingiz.davidov1@gmail.com
Wang Siming
College of Humanities and Social Development
Nanjing Agricultural University
Professor and Dean
icac@njau.edu.cn

BREAD HISTORY IN AZERBAIJAN

Abstract

You cannot find a country that is not proud of its traditions of baking national types of bread. Bakery products in Azerbaijan are regarded as the most significant and most important part in the human diet. It is customary here that if you want to invite a person to a meal, and then they must ask - Eat Bread.

Traditional types of bread and pastries in Azerbaijan and most bakery products are prepared from simple wheat dough without any secrets and difficulties. However, the recipes, external form and methods of preparation of traditional Azerbaijani baked goods differ significantly from the methods of preparation of Slavic flour products. Among the favorite types of bread, it is worth highlighting - lavash, yukha, apek, felt, churek.

Key words: *types of bread, tandir, wheat, archeological excavations, regions of Azerbaijan*

Çingiz Davidov
Şeng Siming

Azərbaycanda çörəyin tarixi

Xülasə

Elə ölkə tapa bilməzsiniz ki, milli çörək bişirmək ənənələri ilə fəxr etməsin. Azərbaycanda çörək məhsulları insanların qida rasionunun ən mühüm və ən vacib hissəsi hesab olunur. Burada adətdir ki, bir insanı yeməyə dəvət etmək istəyirsinizsə, çörək yeyiminizmi deyə soruşmalıdır.

Azərbaycanda ənənəvi çörək və xəmir növləri və çörək məmulatlarının əksəriyyəti heç bir sirr və çətinlik olmadan sadə buğda xəmirindən hazırlanır. Bununla belə, ənənəvi Azərbaycan çörək məmulatlarının reseptləri, xarici forması və hazırlanma üsulları slavyan un məmulatlarının hazırlanma üsullarından əhəmiyyətli dərəcədə fərqlənir. Sevimli çörək növləri arasında bir sıra çörək növlərini vurğulamağa dəyər - lavaş, yuxa, əppək, keçə, şirin çörək.

Açar sözlər: *çörək növləri, təndir, buğda, arxeoloji qazıntılar, Azərbaycan bölgələri*

Introduction

High-quality bread and baking is possible in every part of Azerbaijan. The tastes of these breads are also purified from each other. For example, lavash bread is mostly used in Nakhchivan, Gubadli and Zangilan districts. In these areas, lavash is cooked for 2-3 months as a reserve, then dried, wrapped in a towel and stored for a long time. Before eating, sprinkle a little water on the surface of the dried lavash and wrap it in a towel to soften it. Sangak bread is one of the most popular types of bread in Baku, Ganja, Nakhchivan, Shamakhi and other places. This type of bread is baked on the strength of small stones, in spheres made of red brick, and is mainly stored for clear, oily dishes such as gray and piti. It is main advantage is that it stays fresh for 3-4 days and is easily digested. For this reason, the results obtained from contact with the stomach are recommended to use seng bread. It is another type of bread. Dandruff bread reduces the likelihood of gallstones, prevents constipation, and helps to lose weight by reducing appetite. In addition, bran bread, which ensures the regular functioning of the flavors, also

prevents the amount of chemicals. Whole meal bread is good for everyone, not just those who have excess weight problems or diseases such as diabetes.

Another type of bread in Azerbaijan is Lezgi bread. Lezgi bread is reminiscent of the sun in appearance. This is due to the mythology of the Lezgi people. Lezgi bread itself is also developing rapidly. One of these types is Kharak bread. This type of bread is made from yeast and unleavened dough by spreading thick lavash and staining the surface. Before putting it on the stretcher, egg water or buttermilk is drawn to make the face red. There are many benefits to baking bread. This bread does not crumble and does not mold for 10-15 days. Wheat bread is also the healthiest type of bread. According to experts, whole wheat bread made from wheat flour without additives is the healthiest bread and, unlike other breads, is rich in vitamins. Due to its composition, it quickly creates a feeling of satiety in the stomach and has fewer calories than white bread. At the same time, some glycemic index has the property of balancing blood sugar. Nevertheless, the fact is that the bread currently sold under the name of wheat bread is not whole wheat bread. It is also claimed that they were painted. Whole-grain rye bread is a type of bread made from whole wheat flour with rye flour or grains. Whole wheat has an effect on weight management, blood sugar regulation, heart health, constipation and health. Bread, which made with whole wheat flour and oat bran has health benefits as well as a quality flavor. Oats contain a higher level of fiber, which allows other grain products. It has also been used in scientific research to show that beta-glucan, a soluble fiber, has strong effects on heart health. Has effects on blood cholesterol management. One study found that oatmeal, flour or bran reduced LDL cholesterol, which is bad cholesterol and poses a serious threat to heart health. In addition, it prevents the rise of blood sugar after a meal in patients with type 2 diabetes.

The territory of Azerbaijan is one of the most ancient agricultural regions of the East. The bakery here has the same ancient history as agriculture. Archaeological materials make it possible to trace the history of the development of bakeries in Azerbaijan.

Archaeological excavations carried out on the territory of Azerbaijan indicate that here even in the Eneolithic era, tandir-type furnaces were widespread. Baking bread in tandir was one of the widespread methods of baking in Azerbaijan (Ə.İ. Əhmədov, 2006: 222).

The traditional bakery has retained the features of different eras and times, which was due to the existence of several economic and cultural areas on the territory of Azerbaijan. They differed both in the type of economy and in the way of life of the population, which was directly reflected in the types of pieces of bread and methods of their baking.

The population of Azerbaijan knows a fairly wide range of pieces of bread baked in various ways in various ovens.

The customs and ceremonies associated with baking go back to ancient times and reflect the views of ancient people. Information about bread baking is contained in the archaeological research of S.M.Kaziev, J.A.Khalilov, R.M.Vaidov, V.A.Aliyev, O.Sh.Ismizade, F.A.Ibragimov, G.A.Aslanov, G.Ione, G.M.Akhmedov, G.S.Ismayilov, and others (A.F.Zubkov, 2015: 86).

In the literature of the XIX-early XX centuries contained only brief reports on various types of bread and methods of baking on the territory of Azerbaijan.

Among the works of Azerbaijani ethnographers who touched upon the issues of baking in Azerbaijan, one should mention the studies of A.K.Alekperov, K.T.Karakashly, I.M.Jafarzade, G.A. Guliyev, T.A.Bunyatov, M.A.Atakishieva, R.I.Babaeva, A.N.Mustafaeva (A.S.Slepneva, 2017: 50).

Several authors, in connection with the study of various issues of material culture, wrote about the methods of baking in various zones of Azerbaijan. It should be noted that during the years of Soviet power, no special work on the bakery was written, but this issue was covered in several works.

As already noted, according to the data of archaeological excavations, it was established that the cultivation of grain crops has been known in Azerbaijan since the Neolithic era. Since about that time, it has developed as an independent branch of the economy, along with cattle breeding.

It was established that several wheat varieties, which occupied the main place in agriculture, were bred in the territory of Azerbaijan.

According to the research of I.D.Mustafayev, a large number of different types of wheat grew in Azerbaijan in cultivated or wild form. Some types of wheat found during excavations were later found on the territory of Azerbaijan in an uncultivated form.

Wheat is one of the most ancient grain crops cultivated in Azerbaijan, which is confirmed by the finds of grain graters in cultural layers dating back to the Mesolithic era. In ancient times, people could breed wheat only in those places where it is found in the wild.

According to many scientists, Transcaucasia was one of the places where people began to cultivate wheat and use it to make bread even in the Neolithic era. In the same historical period, according to Academician V.L.Komarov, in the Transcaucasus, in addition to wheat, barley was also consumed. Rich archaeological evidence suggests that the cultivation of grain crops, in particular wheat and barley, in Azerbaijan dates back to the 6th millennium BC (N.A.Smirnova, 2014: 159).

Interesting reports about baking in Azerbaijan in the XX century are contained in the articles of P.F. Riess (1855), I.I.Chopin, and I.K.Seydlitz (1870). There is also material about the bakery in Azerbaijan in the article by S.I.Gulishambarov, published at the beginning of the 20th century.

One of the most popular products in the world, without which, perhaps, not a single day of our life can do, is, of course, bread. Its smell and taste are mesmerizing.

As in all times, bread and bakery, products are always loved in every country of the world. In Azerbaijan, they have always treated bread with great care and reverence, with a special sacred sacrament. He was given the honorable place on the table, he was and remains a symbol of life. The bread is always served first because it is the king of the table.

Bread, a gift from God, is a sacred blessing to all people, regardless of nationality or religion. Azerbaijanis prefer bread above all else, they bring it to the table first with salt and take it away from the table at the end. Respect for bread is in the blood and soul of every Azerbaijani. Maybe that's why we swear by bread, pick up a piece of bread that fell to the ground due to someone's negligence, kiss it and put it over his eyes. This is due to the great belief in the sanctity of bread. Bread is not only the wealth of the people and the country as a whole, but also its power (http://unec.edu.az/application/uploads/2018/11/Allahverdiyev-Anar.pdf)

Everywhere there is a special respect for bread and its sanctity. Proof of this is the fact that many nations liken bread to the Sun and gold. Bread is usually baked in a circle. It is also cooked in the form of rings for various ceremonies. In some cultures, looking at a loaf of bread in the form of a ring through its hole is a way to win someone's love, to expose witches, and to protect them from prying eyes and other extraordinary influences.

The taste of baked bread depends on the amount of organic acids in it. These acids are formed during the fermentation of lactic acid bacteria. Under the influence of high temperatures, biological accelerators-enzymes-change the proteins and carbohydrates in the flour, giving the bread its unique taste and aroma. High-quality finely ground flour is required to bake delicious bread. By discovering millstones, the Egyptians were able to grind fine flour. The ancient Jews and Phoenicians, as well as the Greeks and Romans, learned how to bake bread by adding leaven.The aristocracy of ancient Greece preferred to eat bread without laziness. Given the importance of wheat in human life, Homer compared it to the human brain. He said that the landlord was rich enough to invite people to his house for enough white bread. The Greeks had a great love for bread and believed that those who ate without bread would be punished by the gods for committing a grave sin. India had a similar attitude to bread. In the first century CE, criminals were punished by a ban on eating bread. The Indians believed that a person who did not eat bread would eventually become unhappy and sick. In our day, pious Hindus say before the morning prayer, “Everything eaten is food, but bread is the great mother of food.” The Spartans considered bread a great natural resource. They put bread on the table only in the most solemn cases.

A person eats about 15 tons of bread along with other foods throughout his life. For human health, bread can only be compared to water. Perhaps many do not know that bread is a source of vitamin E, which is considered a youth vitamin, as well as PP and B vitamins. These vitamins activate the human brain, preventing its fatigue and inactivity. Bread contains cellulose, which improves digestion and helps cleanse the body. Bread provides the human body's daily need for aqueous carbon. Rye bread is very useful. Rye bread lowers blood cholesterol, improves metabolism, removes toxins from the body, helps prevent dozens of diseases, including cancer. Because rye bread has a low energy value, it is used as a dietary food in some countries. Bread history museums have been established in Paris, St.Petersburg, Lviv and elsewhere. These museums contain a large number of exhibits - ancient equipment, documents donated to the museum by veterans and their relatives, personal belongings,

items made by prisoners from bread in prison cells, copies of archival documents, rare photographs of bread (Ə.İ.Əhmədov, 2011).

In the past, the Bread Museum in Aghdam was considered a symbol of that place. The museum has unique exhibits of the ancient world and the Middle Ages. Among them are petrified ancient wheat samples, rare varieties of grain crops, many valuable books about the development of agriculture, ancient agricultural tools-bricks, ordinary and toothed sickles, grain planks, hand mills, etc. There was a.

After the occupation of the city of Aghdam because of the aggression of the Armenian occupiers, the owners of the land of Karabakh became IDPs in their homeland, cultural and educational institutions, including the Bread Museum, were destroyed. However, the Armenian bandits did not manage to break the will of the people of Agdam.

In our country, the culture of making and consuming bread is very high. This applies to both its qualitative and quantitative characteristics. In 2016, Baku even hosted the International Bread Festival. Among the favorite types of bread, it is worth highlighting-lavash, yukha, appek, churek, sangak, hamrali, kyata, tandir, shirin-churek, etc. Everything is baked, as a rule, on the hot walls of a traditional ceramic oven (spherical or jug-shaped)-a tandir, in which the baked goods are excellent and endowed with a unique aroma, taste, smell and crispy crust. The bread is baked sticking to the walls of the tandir. Tandir bread has a special way of cooking in many regions of Azerbaijan. Before baking, the bread should be greased ayran, and sometimes with saffron. The smell of fresh bread taken from the tandir oven is uplifting. Fresh bread is so delicious that people eat it separately from other foods (A.F.Shepelev, 2011).

Lavash is a pancake-shaped bread that is prepared for saj (iron plate). This flour product is a national traditional product of Azerbaijan, the history of which is more than six thousand years old. By the way, Azerbaijani lavash is included in the UNESCO Intangible Cultural Heritage List. In general, it is common for Azerbaijani cuisine to bake thin breads. Small cakes with a surprisingly pleasant taste-yukha, they are often used as a shell, wrapped in baked goods for various dishes - cheese, sausage, fish or meat. Felt is a pastry made of thin puff pastry that looks more like pies, which have various fillings in their composition.

1. Churek is an oblong oval bread with thickened edges.
2. Sangak - This type of bread is baked in a red brick oven, on small stones, and is mainly used for soups and fatty dishes such as piti and bozbash.
3. Lezgi bread-Lezgi bread is reminiscent of the sun in appearance. This is due to the mythology of the Lezgi people. There are different types of Lezgi bread.
4. Kharak bread-This type of bread is made from sourdough and unleavened dough by spreading thick lavash and staining the surface.

Before putting it on a stretcher, egg water or buttermilk is applied to make the face red. There are many benefits to baking bread. This bread does not crumble and does not mold for 10-15 days.

Sweet Bread - Sweet bread is one of our most popular national breads. It is sometimes called milk bread, because it uses milk as a liquid in its preparation. The currant added to the bread gives it both a beautiful color and an unusual taste.

As it mentioned, the cuisine of Azerbaijan is one of the oldest, richest and most delicious cuisines in the world. Baking bread in Azerbaijan has been a symbol of abundance and blessing since ancient times. We can talk a lot about tandoors, which are the basis for baking bread. They are still used today without even changing their structure. The history of the tandir dates back to the Neolithic era, when there was a sedentary lifestyle. Scientists note that the word “tandir” belongs to the ancient Turkish people (Sumerians), since the time of worshiping fire this tandir was symbolized by the sun (https://znaytovar.ru/new876.html).

In some regions of Azerbaijan there is an ancient tradition of making bread in tandoor. Although modern technologies are used in the field of baking, the tradition of baking bread in the tandoor is still relevant. The tandir is made of clay. He remembers a cutting cylinder, usually 55 cm in the top diameter, 80 cm in the middle diameter, and 1 meter high. There is also a small hole in the bottom for drawing air out of it, which is called “kuvlu” or “kulufuren”. Currently, various people living in India, Turkey, Central Asia, Arab countries, the Caucasus and Turkey, use the tandir. In some mountainous

regions of our republic, the tandir is even installed in houses. It is very convenient for them, but they can use it not only for baking, but also for heating rooms in winter (B.V.Andrest, I.L.Volkind, 2007).

As it noticed, the national bread bakery includes lavash and bread baked by Azerbaijanis for many years. There are now more than 30 varieties of national breads made in Azerbaijan. National breads are simple and improved. Simple breads are made from unleavened or sourdough dough with only flour, water, yeast and salt. In addition to the dough of improved products, a variety of national breads are prepared with the addition of sugar, milk, eggs, butter, yogurt, honey and other flavors and flavorings.

Simple breads include Absheron bread, Azerbaijani bread, sourdough, mountain bread, salty thin, yuka, komba, kulava, ash komba, kulfa appek, kullama, saceppayi, Ganja bread, sangek, lavash, tandir bread, sigirdili, bread, sour cream, Sheki ball bread, etc.

Improved national bakery products include bread, seasonal, advanced bread, folding, walnut carrot, saffron thin, pshi, milk bread, tea bread, ingot, ovma, sweet thin, sorgokhal, etc. Most of the improved bakery products are given in the technical literature as flour confectionery (N.X. Musayev, 2019: 74).

The point is that the improved national bakery product is served at the tea table in the morning as a bread substitute.

As we know, the final state of flour is bread and bakery products. The importance of bread and bakery products in everyday life creates a need to improve the quality and production of this group of products. This is also important in terms of ensuring food security in our country and protecting public health. In recent years, new technologies, factories and standards have been applied in the bakery industry in our country. Because of these measures, there has been a significant increase in bread production and the population has been provided with quality products (http://cuisinette.ru/ post/ osnovnye_komponenty_muchnyh_konditerskih_iz deli).

Although the measures taken in general are positive, there is a need for comprehensive measures to increase the quality and quantity of bakery products in our country. First, on the basis of the state program, wheat plantings should be expanded and necessary concessions should be made to farmers. The supply of equipment, fodder base, vitamins and fertilizers to the regions should be accelerated. In addition, a logistics network should be developed for the use of raw materials and products, and attention should be paid to the transportation, storage and efficient use of raw materials.

Conclusion

Consequently, bread ovens are one of the most common buildings in the Middle Ages in Baku. Because of archeological excavations in different parts of the Old City, a large number of ovens were discovered in the Middle Ages in Baku, which allowed to learn the method of baking. Baking in Azerbaijan had a very ancient history. The results of archeological research show that the study of tandoors found in Baku will help to illuminate the dark pages of the Old City. Various foods are used to make tandir bread. In ancient times, yeast was used to make dough, but in modern times, dry yeast was used.

The application of traditional cooking methods of our national cuisine, which always prefers safe food, will lay the foundation for the health of future generations.

Although technology is currently used in the baking industry, the tradition of baking bread in the oven left by our ancestors remains. Despite the passage of centuries, the oven itself has not changed, it remains the same as in ancient times. Now there are such tandoors not only in the villages, but also in the capital. There are people who build these tandirs in their yards and eat fresh hot tandir bread.

It follows from the above that Azerbaijan, as one of the agricultural countries of the East, is the birthplace of the cultivation of cereals. According to archaeological data, grain growing developed here already in the Neolithic era. The tools of labor used in agriculture testify to the continuity of the development of this industry. It should be noted that various local varieties of wheat were cultivated in Azerbaijan, which have no analogues in other countries.

References

1. Əhmədov Ə.İ. "Müasir Azərbaycan mətbəxinin xörəkləri", Bakı, "Qismət", 2006, səh. 216-222.
2. Əhmədov Ə.İ. «Çörək-kökə və unlu qənnadı məmulatının istehsalında bitki xammallarından zənginləşdirici kimi istifadə olunması». AzDİU-nin elmi-praktiki konfransının tezisləri. Bakı, 2011, səh 20-21.
3. Musayev N.X. Taxıl, un, qənnadı məhsullarının əmtəəşünaslığı və keyfiyyətinin ekspertizası. Bakı, «Çaşıoğlu», 2019, 532 səh.
4. Зубков А.Ф. и др. Выпечка национальных сортов хлеба в СССР. М.; 2015. 86 стр.
5. Слепнева А.С. «Товароведение плодоовощных, зерномучных и кондитерских товаров». М., 2017, 50-68, 70-79
6. Смирнова Н.А., Салун И.П. и др. Товароведение зерномучных и кондитерских товаров. М. Экономика, 2014. стр.159-208.
7. Справочник Товароведа продовольственных товаров. Том.I. (Б.В.Андрест, И.Л.Волкинд, и др.). М.: Экономика,2007.
8. Химический состав пищевых продуктов под ред. Акад. АМН СССР А.А.Покровского. Москва. Пищевая промышленность. 2016
9. Шепелев А.Ф., Кожухова О.И. Товароведение и экспертиза зерно-мучных товаров. Учебное пособие. Изд. Центр. «Март», Ростов на-Дону.2011, 128 стр.
10. http://cuisinette.ru/post/osnovnye_komponenty_muchnyh_konditerskih_iz deli
11. https://studwood.ru/1481405/ekonomika/klassifikatsiya_hlebobuloc hnyh_izdeliy
12. https://znaytovar.ru/new876.html
13. http://unec.edu.az/application/uploads/2018/11/Allahverdiyev-Anar.pdf

Göndərilib: 25.12.2021 Qəbul edilib: 10.01.2022

DOI: https://www.doi.org/10.36719/2663-4619/74/58-62

Sirus Rafiq Asgarov
Baku State University
bachelor
sirusasgarov2@gmail.com

WHAT ARE THE BENEFITS OF THE TALIBAN'S RETURN TO POWER FOR THE MAJOR POWERS?

Abstract

The return of the Taliban to power is radically different from when the organization last ruled .This time, domestic interests were combined with the interests of major powers, the United States, Russia and China, and they were the ones who seized power. On August 15, 2021, the Taliban completed its occupation of Afghanistan.

The return of the Taliban to power has various benefits for the major powers. This issue is very useful for Russia, the United States, China and Iran in terms of economic, political and military-political issues.

Key words*: Taliban government, political relations, advantages, strong states, military-political*

Sirus Əsgərov

Talibanin geri dönüşünün nə faydalari var böyük səhimlər üçün hakimiyyət üçün?

Xülasə

Talibanın hakimiyyətə qayıdışı təşkilatın sonuncu dəfə hakimiyyətdə olduğu vaxtdan köklü şəkildə fərqlənir. 15 avqust 2021-ci ildə Taliban Əfqanıstanın işğalını başa çatdırdı.

Talibanın hakimiyyətə qayıtmasının böyük dövlətlər üçün müxtəlif faydaları var. Bu məsələ həm iqtisadi, həm siyasi, həm də hərbi-siyasi məsələlər baxımından Rusiya, ABŞ, Çin və İran üçün çox faydalıdır.

Açar sözlər*: Taliban hökuməti, siyasi əlaqələr, üstünlüklər, güclü dövlətlər, hərbi-siyasi*

Introduction

The Taliban was founded in 1994. Most members of the group are ethnic Pashtuns, and the word "Taliban" means "student" in Pashto, one of Afghanistan's official languages. The point is that the movement originated in Pakistan's so-called Islamic madrassas. The entire ideology of the Taliban and the way of life of the members of the movement are completely dictate by their official religion - the members of the group believe in a method of radical Islam called "asharism" [1].

The return of the Taliban to power is completely different from the events of the first regime (1996-2001). The reason for the return of the Taliban to power was the unification of interests, as well as great powers, in inter-Afghan politics [1].

About the Taliban. The Taliban's diplomatic representative is Abdul Ghani Baradar. The envoy signed a contract with former US President Donald Trump in 2020 on behalf of the movement [2]. Under the agreement, Washington agreed to withdraw troops and release about 5,000 Taliban prisoners, while the militants promised to prevent terrorist groups, including al-Qaeda, from using their territory and capabilities in Afghanistan [2].

Baradar worked hard to restore the group's diplomatic image. Among the Taliban, he is called a cautious and rational politician.

The main Taliban figure is Mullah Omar Mohammad Yakub's son, Akhundzadeh's deputy for military affairs. Since 2020, he has coordinated the movement's important military operations in Afghanistan. On August 15, 2021, the Taliban was able to capture Afghanistan

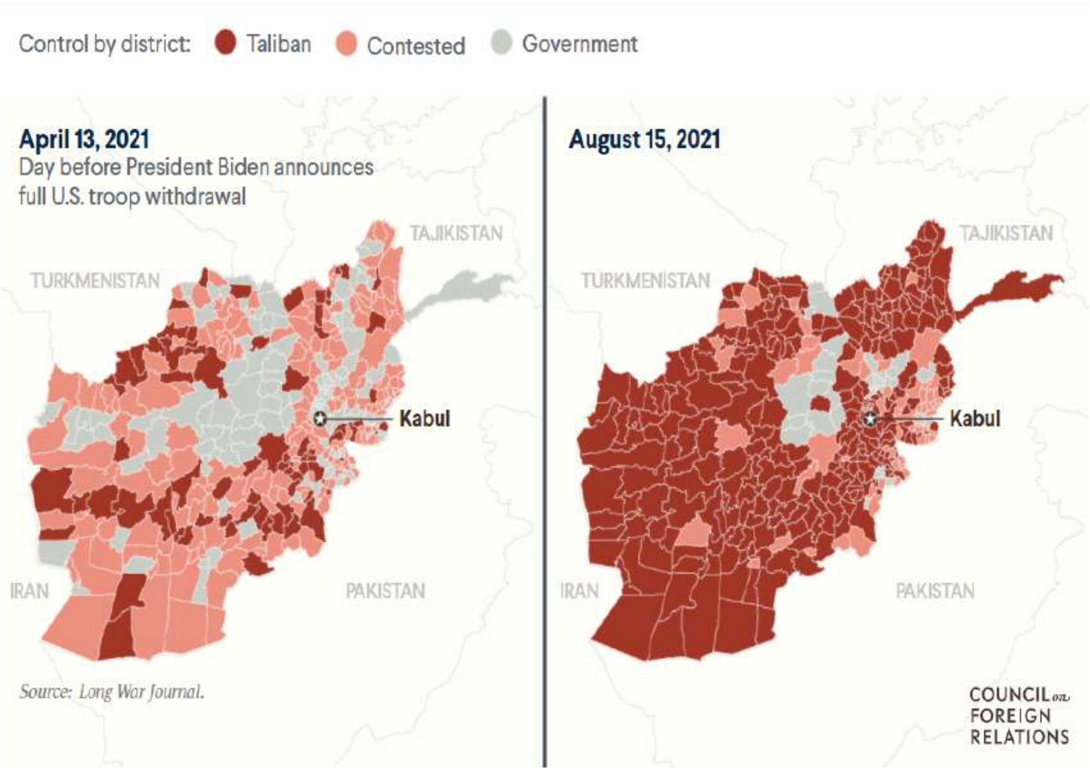

Figure 1. The Taliban seize power

How did other countries react?

The seizure of power by the Taliban in Afghanistan alarmed the entire world community. Over the past 24 hours, Pakistani Foreign Minister Shah Mehmood Qureshi has tweeted more than a dozen posts. “We need to closely coordinate our further steps for the benefit of Afghanistan and the region. There is a clear international rapprochement in support of the peace and reconciliation process and it is imperative for the leaders of Afghanistan to come together for an inclusive and comprehensive political settlement,” Shah Mehmood Qureshi tweeted. The head of the Pakistani Foreign Ministry said that Islamabad "provides full assistance to foreign embassies, international organizations and the media for the temporary relocation and repatriation of employees."

Qatar called on members of the movement for a peaceful transfer of power and for an immediate ceasefire throughout the republic. Doha demands to find ways to a political settlement of the crisis, which will involve the participation of all parties to the conflict in order to achieve security and stability in the country.

Joe Biden made it clear that he did not regret the withdrawal of American troops, despite the fact that it was after the withdrawal of the US army that the Taliban began to actively seize the territories of Afghanistan. “Another year or five years of US military presence would not change anything if the Afghan military is unable or unwilling to hold on to their country. And the endless American presence in the center of a civil conflict in another country was unacceptable to me, ”said the head of the White House.

Recently elected Iranian President Ebrahim Raisi called Iran a "brotherly country" for Afghanistan and called on Afghans for "national reconciliation". The official IRNA news agency conveyed Raisi's pledge to support efforts to restore stability in Afghanistan. The Iranian president stressed that this is a top priority for Tehran. The withdrawal of US troops, according to Raisi, was a military failure that must now turn into an opportunity to restore life, security and stable peace in Afghanistan.

Taliban political ties: Russia, the United States, China and Iran

Advantages for Russia. This is a very good opportunity for Russia. Because the influence of the West on the Central Asian countries, members of the CSTO, economically, militarily and politically dependent on Russia, is growing day by day. These countries also tend to move away from Russia's orbit and closer to the West and China [6]. The Orange Revolutions, which once included Kyrgyzstan, the artificial reforms in Kazakhstan, Uzbekistan's desire to integrate into the world economy in a different format, the importance of Turkmenistan in the Silk Road and the Trans-Caspian project, the growing access of Turkmenistan [6]. To Turkey. and the situation in Afghanistan against the backdrop of the fragile empire of the renewed, rotten Emomali Rahmon, which allowed Russia to increase its military presence in those countries under the pretext of strengthening the CSTO's borders. Consequently, these countries are also concerned about the situation and are forced to beg Russia to ensure their security [6].

I would also like to note that the three people who were photograph entering the Taliban's government palace paid an official visit to Moscow less than a year ago and met with Sergei Lavrov.

Advantages for the United States. The US view of the Taliban and Afghanistan is slightly different. Because the United States is one of the states governed not by national interests, but by the interests of the world's great power magnates. In the Republican era, one trillionaire runs US policy, and another trillionaire when the Democrats come. The Democrats, who created the Taliban and supported the Soviets, are now in power [8].

In addition, the format of a coalition government would allow the United States to keep at least part of the pro-Western establishment in power and thus maintain control over the political processes in Afghanistan. In order to start the negotiation process, the United States made a number of serious concessions - released from prison five prominent Taliban leaders, led by one with the founder of the movement, Mullo Barodar, and agreed to direct negotiations with the Taliban.

Republicans attacked the Taliban in 2001. Democrats withdrew the Republican Army 20 years later.

Democrats have also played an exceptional role in China's development. Because China, the Democrats and the Taliban sponsor Qatar is the same triangle and is run by the Rothschild family [8].

But in general, if we approach the issue as a united United States, I think that the United States can return to the region after the next election period, during the Republic, under the pretext of the Taliban, and ban China from entering Central Asia. Asia, Iran and the Caucasus in economic, trade and strategic terms. If Russia and the United States can come to an agreement on preventing China, the Taliban will be able to dominate Afghanistan.

No, if there is a tripartite tension and competition, the United States will "fire" on Russia, Afghanistan and Tajikistan in order to strike a blow at Afghanistan's problems and take its place in the future under the pretext of the Taliban. Even Iran.

Causes and factors

It should be emphasized that a behind-the-scenes deal by itself could not have led to such a rapid fall of the pro-American regime in Afghanistan. The agreements on the surrender of power are the result of a large-scale political crisis in the country, caused by a number of objective factors [9].

The main factor is the complete failure of the American strategy in Afghanistan in four key areas:

- ❖ nation-building
- ❖ settlement of the Afghan crisis
- ❖ implementation of socio-economic and political transformations;
- ❖ ideology and propaganda. Let's look at each of these areas separately:

In the field of nation-building, the US and NATO initially imagined the situation in Afghanistan too simplistic and therefore simply were not ready for the need to unravel the complex knot of internal Afghan contradictions and problems. The fact is that the key dilemma of political

disagreements in the country lies in the problem of power. The main question is how to be the future of Afghanistan - a Pashtun nation-state, as it has been, in fact, from the day of its foundation, or a federal entity, where the minorities of the north would have at least proportionally equal access to resources and power.

Advantages for China. China, along with Pakistan, has provided significant support to the Taliban through Pakistan during the US-led invasion of Afghanistan, and the consequences are obvious. But the question is, will China need the Taliban in the future?

China will continue to support the Taliban in the future, provided that the new structure has normal relations with Iran. And let him act with relatively warm Islamism, not radical. If the Taliban fails to normalize or even damage relations with Iran, then the dominance of an Islamist group like the Taliban in Afghanistan will not benefit China and will turn into gangrene. And it can even inspire the president and Islamist groups in Uyghuristan.

In this sense, China will try to be careful to modernize and nationalize the Taliban, even if it remains the Taliban, and not to become more religious. In recent weeks, Taliban representatives were also officially welcomed by the Chinese Foreign Ministry in Beijing and agreements were reached [3].

As for opportunities, critics of US President Joe Biden's withdrawal from Afghanistan say it will increase China's economic and political influence in the country. In addition, they claim that the withdrawal of US troops has created a vacuum in Afghanistan and will allow China to replace the United States and extract mineral resources to strengthen its regional position in both Central and South Asia. First of all, they think that the new situation in Afghanistan has created new opportunities for Chinese companies, mainly investing in rare earth resources.

In 2020, Afghanistan's rare mineral resources are estimated to be between $ 1 trillion and $ 3 trillion. China supplies 85% of the world's rare earths to the West and Japan. The main issue is stability in the country. China's One Belt One Road initiative could increase Afghanistan's attractiveness as a transit country. In September 2019, the foreign ministers of China, Pakistan and Afghanistan agreed to help develop the China-Pakistan economic corridor. Currently, great stability in the country has led to the development of the corridor through Afghanistan [10].

Advantages for Iran. Iran has stable and deep ties with Afghanistan - historically, this country was part of the area of Iranian cultural influence. Today, Dari (actually a dialect of Persian) is native to about 40% of the population and remains the lingua franca that most people understand. Tehran is also Kabul's biggest trading partner. In addition, Iran accounts for the largest number of Afghan migrants in the world, of which there are already, according to official estimates, 2.5-3 million people in the country.

Despite significant influence and an abundance of leverage, Tehran has never sought hegemony in Afghanistan - the Iranian authorities do not believe that they can dominate this country. But there is a basic set of interests they pursue: protecting the eastern border; protection of water resources coming from Afghanistan; the fight against drug trafficking; solution of the issue of Afghan refugees. In theory, the Taliban (the Taliban movement is banned in the Russian Federation) can become the force that will help Iran cope with these problems.

From Iran's point of view, it is better for the Taliban not to join radical campaigns against Iran by pursuing a radical Sunni policy, to support radical Sunni groups such as Jundullah in eastern Iran and on the border with Afghanistan, provided the Taliban's presence in Afghanistan. Persecutes Shiites in Afghanistan. If these conditions are met, Iran and Afghanistan will be able to establish deeper ties. Afghanistan is a new market for both to control trade routes from China.

In addition, Iran's active participation in the conflicts in Syria, Iraq and Yemen over the past 10 years has been negatively assessed by the Sunni community, and confidence among Iran's Sunni community has fallen to its lowest level. But for now, Iran's good neighborliness with the Sunni Taliban could also increase its influence.

Conclusion

Will the Taliban be able to stay in power? In response, it can be said that the government depends on the form in which the armed opposition behaves and is prevented, and on the management of the country's economy and relations with foreign actors.

Armed opposition. The threat to the Taliban regime may come from within. The Taliban's success as a rebel was based on its ability to remain united despite NATO's attempts to separate the group. However, the problem of maintaining integrity between different factions of the group with different ideological intensities and material interests is even more acute, as it is currently in power.

Factions have differing views on how the new regime will govern in almost all dimensions: inclusion, the economy, working with foreign fighters, and foreign relations. Many mid-level combat commanders - younger, heavily involved in global jihadist networks and with no personal experience in the mismanagement of the Taliban in the 1990s - are even tougher than key older national and provincial leaders.

In addition to manipulating these different political views, it is important to ensure that the main Taliban commanders and their troops are well-off so that they do not rush to leave.

References

1. Ahmadi, M., Yusufi, M., & Fazlidden, N. (2021). Exclusive Taliban puts Tajik militants partially in charge of Afghanistan’s Northern border. Retrieved from https://www.rferl.org/a/taliban-tajik-militants-border/31380071.html
2. World Population Review. (2021). Afghanistan. Retrieved from https://worldpopulationreview.com/countries/afghanistan-population
3. http://pia.az/talibanin-geri-qayitmasinin-cin-ucun-faydalari-ve-tehlukeleri...-418516-xeber.html
4. https://www.crisisgroup.org/asia/south-asia/afghanistan/taliban-back-kabul-regional-powers-watch-and-wait
5. https://www.cnbc.com/2021/08/18/afghanistan-taliban-impact-on-pakistan-india-china-russia-iran.html
6. https://www.bbc.com/russian/features-58423033
7. https://www.gazeta.ru/politics/2021/07/09_a_13716704.shtml?updated
8. Pike, J. (2004). Lashkar-e-Taiba-Lashkar-e-Taayiba (Army of the Righteous). Retrieved from https://fas.org/irp/world/para/lashkar.html
9. https://cabar.asia/ru/brosok-taliban-k-vlasti-osnovnye-prichiny-i-faktory-uspeha
10. https://www.hindustantimes.com/india-news/in-a-first-india-opens-communication-channels-with-afghan-taliban-factions-101623165405972.html
11. [11]https://www.brookings.edu/research/balancing-act-major-powers-and-the-global-response-to-us-china-great-power-competition/
12. Al-Jazeera. (2021, June 2). Military chief says Sudan reviewing naval base deal with Russia. Retrieved from https://www.aljazeera.com/news/2021/6/2/military-chief-says-sudan-reviewing-naval-base-deal-with-russia
13. http://pia.az/talibanin-geri-qayitmasinin-cin-ucun-faydalari-ve-tehlukeleri...-418516-xeber.html
14. https://ru.valdaiclub.com/a/highlights/smogut-li-irantsy-i-taliby-dogovoritsya/
15. https://russian.rt.com/world/article/903137-afganistan-kitai-taliban-uregulirovanie

Rəyçi: prof. İ.Musa

Göndərilib: 05.01.2022 Qəbul edilib: 17.01.2022

TƏBİƏT ELMLƏRİ

NATURAL SCIENCES

DOI: https://www.doi.org/10.36719/2663-4619/74/63-67

Sevda Alifaga Muslimova
Azerbaijan Medical University
Phd in medicine
Nushaba Fizuli Alishova
Azerbaijan Medical University
Phd in medicine
Ilhama Malik Karimova
Azerbaijan Medical University
Phd in medicine
Raida Shamsaddin Vazirova
Azerbaijan Medical University
Asistent
kombc@mail.ru

PAPILLOMAVIRUS INFECTION AND CERVICAL PATHOLOGY

Abstract

Papillomavirus infection is one of the most common sexually transmitted infections. The aim of the study was to study the etiologic significance of the papillomavirus infection in the development of background diseases of the cervix and neoplasia. Under observation were 62 patients aged 18 to 55 years infected with human papillomavirus. All patients underwent complex clinical and anamnestic, laboratory and instrumental examination. Also, a review and advanced colposcopy was performed.

As a result of the study, 53 (85.4%) women under observation were found to have various pathologies of the cervix. Dysplasia of mild degree (CIN 1 degree) was found in 12 (57.1%), moderate dysplasia (CIN 2 degree) - in 9 (42.9%) women. With further examination, it was found that patients along with dysplasia of varying severity had concomitant pathology of the cervix uteri. Cervical dysplasia was most often diagnosed in combination with another pathology of the cervix, which accounted for 85.7% of cases.

It has been established that squamous epithelial lesion of the cervix is most often a consequence of late diagnosis and an untreated background process. At the same time, modern diagnostics requires a whole range of diagnostic measures to establish a diagnosis in the early stages of development and conduct differential diagnosis of a benign or malignant process.

Key words: *papillomavirus infection, cervix, colposcopy*

Sevda Alifaga Muslimova
Nushaba Fizuli Alishova
Ilhama Malik Karimova
Raida Vazirova

Xülasə

Papillomavirus infeksiyası cinsi yolla keçən infeksiyalardan biridir. Tədqiqatın məqsədi uşaqlıq boynu və neoplaziyanın fon xəstəliklərinin inkişafında papillomavirus infeksiyasının etioloji əhəmiyyətini öyrənmək idi. İnsan papillomavirusuna yoluxmuş 18 yaşdan 55 yaşa qədər 62 xəstə müşahidə altında olub. Bütün xəstələr kompleks klinik və anamnestik, laboratoriya və instrumental müayinədən keçdilər. Həmçinin, baxış və təkmil kolposkopiya aparıldı. Araşdırma nəticəsində

müşahidə altında olan 53 (85,4%) qadında uşaqlıq boynunun müxtəlif patologiyaları aşkar edilib. Yüngül dərəcəli displaziya (CIN 1 dərəcə) 12 (57,1%), orta displaziya (CIN 2 dərəcə) - 9 müayinədə müxtəlif şiddətli displaziya ilə birlikdə xəstələrdə uşaqlıq boynunun müşayiət olunan patologiyası aşkar edilmişdir. Servikal displaziya ən çox serviksin başqa patologiyası ilə birlikdə diaqnoz qoyuldu ki, bu da qadınların 85,7%-ni (42,9%) təşkil edirdi. Əlavə hallarla. Müəyyən edilmişdir ki, uşaqlıq boynunun skuamöz epiteliya zədələnməsi çox vaxt gec diaqnozun və müalicə olunmamış fon prosesinin nəticəsidir. Eyni zamanda, müasir diaqnostika inkişafın erkən mərhələlərində diaqnoz qoymaq və yaxşı və ya bədxassəli prosesin differensial diaqnostikasını aparmaq üçün bütün diaqnostik tədbirlərin həyata keçirilməsini tələb edir.
Açar sözlər: *papillomavirus infeksiyası, uşaqlıq boynu, kolposkopiya*

Human papillomavirus infection is one of the most common sexually transmitted infections, which infects most of the sexually active population of the planet [6]. The prevalence of human papillomavirus (HPV) continues to increase and has increased more than tenfold in recent decades [1].

The problem of HPV in lesions of the cervix is extremely important, which is associated with a high risk of malignant transformation of the cervical epithelium. Epidemiological and virological studies confirm that 95–99% of all types of cervical cancer are associated with high carcinogenic risk of HPV [2,3]. In addition, the virus can be transmitted from mother to fetus; damage to trophoblast cells is also possible, increasing the risk of spontaneous abortions [5].

figure 1. HPV

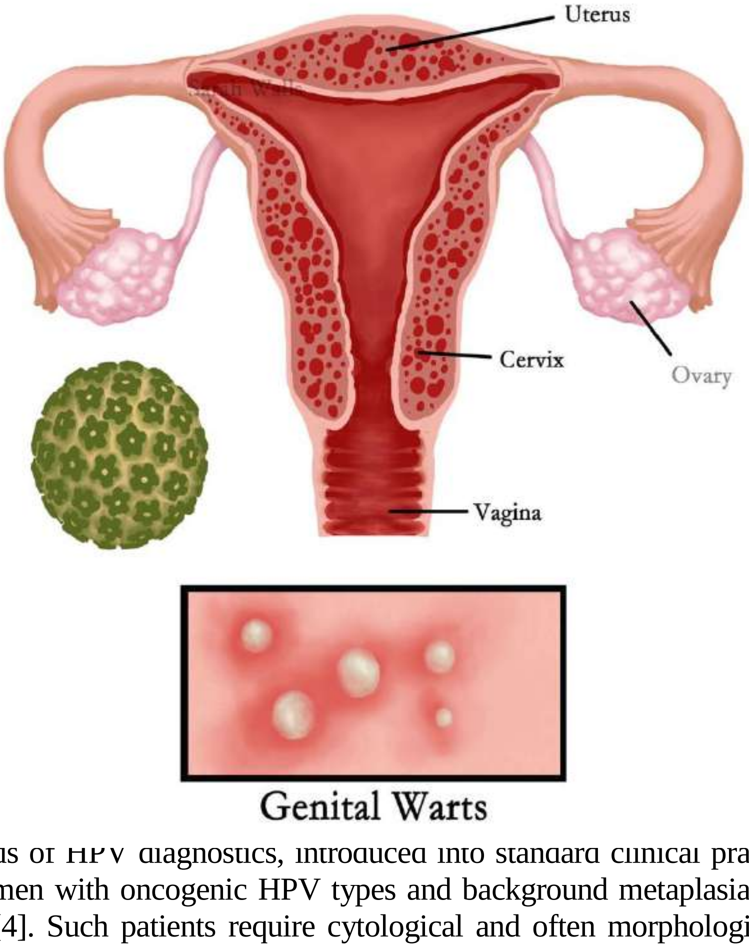

Molecular methods of HPV diagnostics, introduced into standard clinical practice, have revealed a large number of women with oncogenic HPV types and background metaplasia or hyperplasia of the cervical epithelium [4]. Such patients require cytological and often morphological monitoring of the state of the epithelium.

The aim of the study is to study the etiological significance of human papillomavirus infection in the development of background diseases of the cervix and neoplasia.

MATERIAL AND RESEARCH METHODS

62 HPV-positive patients aged 18 to 55 years were under observation. The selection of patients included in the study was made on the basis of clinical diagnoses confirmed by the results of colposcopic, cytological and histological studies. Clinical examination included examination of the external genitalia, vagina and cervix, bimanual examination. All patients underwent survey and extended colposcopy with an assessment of changes in accordance with the colposcopic terminology adopted by the International Federation for Colposcopy and Cervical Pathology (IFCPC). Extended colposcopy was performed using 3% acetic acid and 2-3% Lugol's solution and the affected areas were assessed.

Evaluation of cytological data was carried out in accordance with the classification of cytological findings according to Papanicolaou (Pap test). Histological examination was carried out to assess the morphological state of the cervix. Under the control of a colposcope, genital warts were resected and biopsy of the cervix and flat warts was performed. A study for HPV DNA was carried out in order to detect HPV infection of the genitals with subsequent serotyping of the found variants.

The test system "AmpliSens HPV VKR screen" (Russia) was used, designed for the detection and differentiation of HPV DNA in clinical material by the method of polymerase chain reaction with electrophoretic detection of amplification products in agarose gel.

The results obtained in the course of the research were processed by the method of mathematical statistics using the computer data processing package "STATISTICA 6.0" for working in the Windows environment.

RESULTS AND DISCUSSION

All patients with HPV infection underwent a comprehensive clinical, anamnestic, laboratory and instrumental examination. Among the surveyed 70.0% of patients were insufficiently informed about the disease and the ways of transmission. Taking into account the sexual route of transmission of the papilloma virus, an analysis of the characteristics of sexual behavior was carried out. The age of onset of sexual activity ranged from 18 to 24 years. Early onset of sexual activity (before the age of 18) was noted in 17.5% of women. A significant number of women (41.5%) have not been examined by a gynecologist for more than 10 years, and only 5.7% of women visited a doctor annually.

The gynecological history of patients with papillomavirus infection was aggravated by inflammatory diseases of the upper and lower genitals. These patients had a very high percentage of inflammation of the vagina and cervix, which amounted to 87.5%. The main complaints of patients were profuse discharge from the genital tract (60.3%), pelvic pain (49.0%), dyspareunia (18.8%). In 73.5% of patients, there was erosion on the cervix, and in 60.3% of patients it was untreated for a long time (from 5 to 15 years). Complicated oncological heredity was observed in 35.8% of women with pathology of the cervix, of which 20.7% of cases - for malignant neoplasms of the reproductive system.

As a result of the study, 53 (85.4%) women under observation were found to have various pathologies of the cervix. At the same time, 32 (60.3%) visually revealed background diseases of the cervix, including ectopia - in 20 (62.5%), leukoplakia - in 12 (37.5%) women. In 21 (39.7%) patients, the revealed viral lesion was combined with dysplastic changes in the stratified squamous epithelium of the cervix, including cervical intraepithelial neoplasia (CIN).

Mild dysplasia (grade 1 CIN) occurred in 12 (57.1%) women, moderate dysplasia (grade 2 CIN) - in 9 (42.9%) women. Mild dysplasia was most common in women in the age subgroup of 45 years and older (58.3%) and least often in patients aged 18 to 25 years (1.8% of patients). Moderate dysplasia was also more common in the older age group (66.7%).

The results of testing for HPV DNA of high oncogenic risk showed that HPV 16/18 types were detected in 15 (28.3%) women with cervical pathology, which is an unfavorable prognosis factor. In other cases, there was an infection with other types of the virus, affecting the epithelium of the cervix, which also cause the same type of histological and cytological changes.

During simple colposcopy, isolated genital warts were found in 31 (58.5%) patients, only flat warts - in 9 (17.0%) patients, combined genital warts and flat warts were found in 13 (24.5%) patients.

During extended colposcopy, all patients had deviations from the normal colposcopic picture. Analysis of the colposcopic picture of HPV-positive women showed that most often they had "abnormal colposcopic formations": puncture in 11.3%, aceto-white epithelium in 18.9%, mosaic in 9.4%, leukoplakia in 22.6%, iodine-negative zones in the form of partial and uneven absorption of Lugol's solution in 15.0%, atypical transformation zones in 13.2%, violation of the vascular network in 16.9% of patients (Table 1).

The distribution of women by the type of cytological pictures showed that type I cytograms according to Papanicolaou - "cytogram without features" were not detected in any case. The cellular composition observed during background processes was detected in 60.4% of women, of which type II "a" cytogram - "inflammatory type of smear" was determined in 46.8% of the examined, type II "b" cytogram - "inflammatory type c proliferation of epithelial cells ”was detected in 13.6% of patients. Type III cytogram - "dysplasia" was typical for 39.6% of the examined women.

Table 1

Deviations from the normal colposcopic picture in HPV-positive women with cervical pathology

identification of deviations	number of women with identified abnormalities	percentage of detected deviations
Iodine- negative zone	8	15,0
acetone epithelium	10	18,9
atypical transformation zone	7	13,2
violation of the state of the vascular network	9	16,9
Punctuation	6	11,3
Mosaic	5	9,4
Leukoplakia	12	22,6

When conducting a histological examination of the cervical tissue in 21 patients in whom the III type of smear was detected during cytological screening, mild dysplasia was observed in 57.1% of the examined, moderate dysplasia was characteristic of 42.9% of women.

When examining cervico-biopsy specimens taken during extended colposcopy from the zones of aceto-white or iodine-negative epithelium, 12 patients were diagnosed with “squamous intraepithelial lesions” (SIL) of the cervix of a low degree (l-SIL = CIN 1), and in 9 women - SIL of the cervix high degree (h-SIL = CIN 2). It was in the case of h-SIL of the cervical HPV that the carriage and severity of the cytological conclusion was combined with clinical and colposcopic manifestations.

Analysis of the results obtained in the study of the colposcopic picture of l-SIL revealed a relative monomorphism of colposcopic changes, which manifests itself in the same color, level of location, insignificant difference in the shapes and sizes of epithelial complexes. At the same time, the most informative colposcopic signs were aceto-white squamous epithelium, mosaic and rough puncture, and also a mosaic pattern was found due to the alternation of iodine-negative, iodine-positive areas and uneven vascular pattern. With h-SIL, colposcopic changes were of the same direction, but expressed to a greater extent.

Condylomatous process in the exocervix was recorded in 75.0% of cases with low-grade SIL and in 55.6% of cases with high-grade SIL ($p < 0.05$). With l-SIL, flat warts were found in 66.7% of cases, and genital warts with SIL, both high and low, were detected in single observations.

Upon further examination, it was found that the patients, along with dysplasia of varying severity, had concomitant cervical pathology. Dysplasia of the cervix was most often diagnosed in combination with another pathology of the cervix, which accounted for 85.7% of cases. Chronic cervicitis was most often noted - in 83.3% and 77.8% of cases with low and high SIL, respectively, which may be the initial link in the development of subclinical forms of papillomavirus infection of the cervix. Ectopic columnar epithelium of the cervix was found in 41.7% of patients with l-SIL and in 33.3% of women with h-SIL with a predominance of cases of epidermal endocervicosis.

Thus, we have established that squamous epithelial lesion of the cervix is most often a consequence of late diagnosis and untreated background process. At the same time, modern diagnostics requires a whole range of diagnostic measures to establish a diagnosis at the early stages of development and carry out differential diagnostics of a benign or malignant process, as well as determine the possible morphological structure and clarify the true nature of the pathological focus on the cervix.

References

1. Agodi A., Barchitta M., La Rosa N., Cipresso R., Guarnaccia M., Caruso M., Castiglione M.G., Ettore G., Travali S. Human papillomavirus (HPV) infection: low-risk and high-risk genotypes in women in Calania, Sicily. Int. J.Gynecol. Cancer. 2009;19(6):1094-1098.
2. Artymuk NV, Marochko KV. The prevalence of human papillomavirus infection among female prisoners in Siberia. The Official Journal of the European Society of Contraception and Reproductive Health. Book of Abstracts. The 14th Congress – 2nd Global Conference of the Europe an Society of Contraception and reproductive health Basel, Switzerland 4 7 May, 2016. P. 133.
3. De Vuyst H, Clifford G, Li N, Franceschi S. HPV infection in Europe. Eur. J. Cancer. 2009. V. 45, N 15. P. 2632 2639
4. Insinga R.P., Dasbach E.J., Elbasha E.H. Epidemiologic natural history and clinical management of human papillonavirus (HPV) disease: a critical and systematic review of the literature in the development of an HPV dynamic transmission model. BMC Infect Dis. 2009; 9: 119-26.
5. Leôn-Maldonado L, Wentzell E, Brown B, Allen-Leigh B, Torres-Ibarra L, Salmerôn J, et al. Perceptions and Experiences of Human Papillomavirus (HPV) Infection and Testing among Low-Income Mexican Women. PLoS One. 2016; 5;11(5):e0153367.
6. Nasca M.R., Innocenzi D., Micali G. Association of penile lichen sclerosus and oncogenic human papillomavirus infection. International Journal of Dermatology. 2006;45(6):681-683.
7. Bray F, Ferlay J, Soerjomataram I, Siegel RL, Torre LA, Jemal A. Global cancer statistics 2018: GLOBOCAN estimates of incidence and mortality worldwide for 36 cancers in 185 countries. CA Cancer J Clin. 2018;68(6):394–424. doi:10.3322/caac.21492 - DOI - PubMed
8. Lorincz AT, Reid R, Jenson BA, et al. Human papillomavirus infection of the cervix: relative risk associations of 15 common anogenital types. Obstet Gynecol. 1992;79(3):328–337. doi:10.1097/00006250-199203000-00002 - DOI - PubMed
9. Baloch Z, Yasmeen N, Li Y, et al. Prevalence and risk factors for human papillomavirus infection among Chinese ethnic women in southern of Yunnan, China. Braz J Infect Dis. 2017;21(3):325–332.
10. De Villiers EM . Cross-roads in the classification of papillomaviruses. Virology. 2013;445(1-2):2-10.
11. Pfister H, Fuchs PG, Majewski S, Jablonska S, Pniewska I, Malejczyk M. High prevalence of epidermodysplasia verruciformis-associated human papillomavirus DNA in actinic keratoses of the immunocompetent population. Arch Dermatol Res. 2003;295
12. Harwood CA, Surentheran T, McGregor JM, Spink PJ, Leigh IM, Breuer J, et al. Human papillomavirus infection and non-melanoma skin cancer in immunosuppressed and immunocompetent individuals. J Med Virol. 2000;61: 289–297.

Göndərilib: 29.12.2021 Qəbul edilib: 17.01.2022

DOI: https://www.doi.org/10.36719/2663-4619/74/68-72

Nurana Ariz Hamidova
Azerbaijan Medical University
Phd in medicine
kombc@mail.ru

NEW APPROACHES AND ALL-ROUND OVERVIEWS TO THE MENSTRUAL CYCLE AND FEMALE GENITAL HORMONES COMPARABLY IN WOMEN OF DIFFERENT AGE GROUPS (REPRODUCTIVE AND MENOPAUSAL) IN COVID-19

Abstract

The changes in serum levels of luteinizing hormone (LH), follicle-stimulating hormone (FHS), estradiol, and progesterone that occur both early and late in reproductive life were characterized and compared with findings in young, normal women and in patients with certain menstrual disorders. Since the beginning of the COVID-19 pandemic, there have been accumulating discussions on social media and blogs indicating that women have experienced menstrual changes, including altered menstrual duration, frequency, regularity, and volume (heavier bleeding and clotting), increased dysmenorrhoea and worsened premenstrual syndrome.

Key words: *SARS CoV-2, COVİD-19, reproduction, changing in hormonal balans*

Nurana Ariz Hamidova

COVİD-19-da müxtəlif yaş qruplarında (reproduktiv və menopauzal) qadınlarda müqayisəvi mənstrual siklə və qadın genital hormonlarına yeni yanaşmalar

Xülasə

Reproduktiv həyatın həm erkən, həm də gec dövrlərində baş verən luteinləşdirici hormon (LH), follikül stimullaşdırıcı hormon (FHS), estradiol və progesteronun serum səviyyələrindəki dəyişikliklər səciyyələndirilmiş və gənc, orta yaşlı qadınlarda və müəyyən menstrual siklin müəyyən dövründəki məlumatlar müqayisə edilmişdir. COVID-19 pandemiyasının başlanğıcından etibarən qadınların menstrual dəyişiklikləri, o cümlədən menstruasiya müddəti, tezliyi, nizamlılığı və həcminin dəyişməsi (daha ağır qanaxma və laxtalanma), dismenoreyanın artması və daha da pisləşdiyini göstərən məlumatlar öyrənilir.

As soon as it will be almost two year that the COVİD-19 pandemic has spread all over the world. Approximately in December 2019, an outbreak of the novel coronavirus disease 2019 (COVID-19) first time occurred in Wuhan, China, is becoming a serious calamity influencing the health of the world's population.

According to the retrospective studies by 14 June 2020, a total of 7,865,794 people had been diagnosed with COVID-19 globally, with a cumulative death amount of 432,394 (https://www.worldometers.info/coronavirus/). The local and International Public Health responses, practically synchronous imposed various restrictions to the minimize spread of this virus, overloading of health system capacity, deficit of personal protective equipments (PPE). However at the recently— **5 February 2021**, there have been **104,370,550 confirmed cases** of COVID-19, including **2,271,180 deaths**, reported to WHO, which also means that the infections with new SARS-CoV-2 virus were continuously rising with climbing numbers of deaths globally and continues to grow. All the COVID-19 patients have been reported multisystem complications with respiratory, cardiovascular and digestive system symptoms [1]. The clinical and laboratory parameters of were hospitalized coranovirus patients have been dynamically monitored for a long time.

The aim of our review is to summarize current knowledge regarding the novel SARS CoV-2, including its pathophysiology, as well as, what is known about the potential impact of COVID-19 on

reproduction, fertility care, pregnancy and changing hormonal balance in women of different age groups.

According to the latest research on the pathophysiology of SARS-CoV-2 viruses (CoVs) are round and enveloped, positive sense, single strained RNA viruses, ~30 kb in size, and ranging 65-125 nm in diameter [2]. They are classified in four genera: Alfa, Beta, Gama and Delta [3]. SARS-CoV-2 is a Beta CoV, part of subgroup 2B, with a crown-like appearance on its surface. Its genetic sequence has at least 70% homology with the SARS-CoV and ~50% with the Middle East Respiratory Syndrome (MERS) CoV [4]. SARS-CoV-2 consists of three following structural proteins: 1) Spike (S), - transmembrane glycoprotein protruding from the virus surface, which determines the diversity of corona viruses and host tropism, with two subunits: a)S1, which is responsible for attachment to the host cell receptor; and b)S2 which is responsible for the fusion of the membranes of the virus and the cell; 2) membrane (M), which determines the shape; and 3) envelope (E), a protein responsible for passage and assembly during viral morphogenesis. The capsid of SARS-Cov-2 includes the RNA genome complexed with a nucleocapsid (N) protein that has three major regions: 1) N-terminal domain (NTD), responsible for RNA binding, 2) central linker domain, and 3) C-terminal (tail) domain (CTD), responsible for dimerization of N-proteins, which regulate replication, transcription and translation in the host cell [5].

The first step in the life cycle of the SARS-CoV-2 within the host is attachment to the host cell receptors, and consequently penetrating the cell through fusion with the host cell membrane (endocytosis). When the virus is intracellular, viral RNA enters the nucleus to replicate, and viral mRNA is utilized to make viral proteins (biosynthesis). The next steps are maturation of new viral particles, packaging in vesicles, transfer to the cell membrane, and release [5, 6].

Angiotensin converting enzyme 2 (ACE2) is a functional receptor on alveolar epithelial type 2 (AT2) cells and an entry point for the SARS-CoV-2 [7]. The spikes of SARS-CoV-2 (S-protein) have strong affinity for the ACE2 receptor, and after attachment, the viral genome and nucleocapsid are liberated into the host cell cytoplasm [7,8]. SARS-CoV-2 needs TMPRSS2 (transmembrane, serin protease-2) to cleave the viral S-protein, and enable fusion between the viral and host cellular membrane. The co-expression of both ACE2 and TMPRSS2 genes is necessary for infection to occur, since SARS-CoV-2 uses the ACE2 receptor for entry and the serine protease TMPRSS2 for S protein priming.

ACE2 expression is found in the heart (7.5% of myocardial cells), ileum (30%), kidney (4%), bladder (2.4%) and in the respiratory tract (~2%). All tissues that have more than 1% expression of ACE2 receptors could be a target for the SARS CoV-2 [6].

The SARS-CoV-2 susceptibility of reproductive tissues is closely related with ACE2 too in men and women with different ages.

That such reasoning is possible, ACE2- is the functional receptor fsor SARS-CoV-2, is a key component of the renin-angiotensin system (RAS), modulating the cleavage of angiotensin II (Ang II) and Ang (1–7) [6]. After cell invasion, COVID-19 disrupts the RAS system, by downregulating ACE2 expression in the host cells, leading to an increased proinflammatory response by Ang II. Ang II, ACE2 and Ang (1–7) regulate basic functions in the male and female reproductive systems.

In the female, these include folliculogenesis, steroidogenesis, oocyte maturation, ovulation, and endometrial regeneration. In the male, testicular ACE2 may regulate testicular function, plays a role in sperm function, and may be important for sperm’s contribution to embryo quality. Since SARS-CoV-2 enters the cell by binding to the ACE2 receptor, reproductive cells and/or tissues expressing it are potentially vulnerable to the virus, and their functions may theoretically be disturbed.

ACE2 receptors are much more abundant in the male reproductive system than the female reproductive system, and this is a gynecologically important point. Low expression of ACE2 was demonstrated in the fallopian tube (ciliated and endothelial cells), ovary, vagina, cervix and endometrium [8]. On the other hand, ACE2 expression in the testis is among the highest observed, with high expression in Leydig and Sertoli cells and medium expression in glandular cells of the seminal vesicle [8,9]. As a result, it is expected that the testes will be more vulnerable than the ovaries to the detrimental effects of a SARS-CoV-2 infection. One of the most pressing problems in women of different ages (reproductive; menopausal) with coronavirus disease is the study of changes in their

hormonal balance, menstrual cycle and female sex hormones (figure 1). Over the last decade, female reproductive health has become increasingly important, and attention to the effects of COVID-19 on the reproductive system has been called for globally. Various retrospective clinical studies in this field are examining the effects of Covid-19 virus infection on endocrine disorders and ovarian depletion in women of childbearing potential on the basis of proven results.

figure 1.

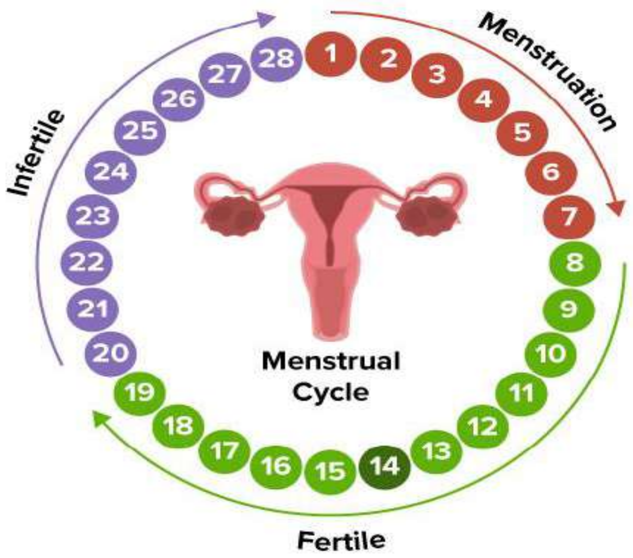

According to a retrospective study of reproductive aged (18-42ages) 177 women were registered at Tongji Hospital in China between January 19 and April 1, 2020 and confirmed to be diagnosed with acute illness such as SARS-CoV2, it may alter the hypothalamic-pituitary gonadal (HPG) axis function, decreasing the endogenous production of estrogens and progesterone. It was determined by characterizing the menstrual function of these patients that, 132 (75%) patients had no change in menstrual volume, 36 (20%) patients had a significant decrease in menstrual volume, and only 9 (5%) patients had an increased volume. As a result, generally, patients with COVID-19 showed decreased menstrual volume. But based on the result obtained for the day of the menstrual period, there were 25 (14%) patients with a menstrual cycle shorter than 28 days, 66 (37%) between 28 and 32 days, 31 (18%) between 33 and 37 days, 43 (24%) patients had cycles longer than 37 days, and 12 (7%) patients showed a cycle disorder. As a result, generally, severely ill patients had longer menstrual cycles [6,9]. In total, the median concentrations of hormones, including FSH, LH, oestradiol, progesterone, testosterone and AMH, were marginally higher in both mildly and severely ill patients than in the control group. However, no significant difference was found between COVID-19 patients and control or between mild and severe patients. Further subgroup analysis of sex hormones and AMH in patients with menstrual changes showed no significant differences in the average concentrations of all hormones in patients with either menstrual changes alone or periodic changes, or both.

Besides, where studied the concentrations of gonadotropin-releasing hormones (GnRH) and AMH comparable in the early follicular stage (3rd-5th days of menstruation) in 91 COVID-19 patients and 91 controls. In total, the median concentrations of GnRH, including FSH, LH, oestradiol, progesterone, testosterone and AMH, were marginally higher in both mildly and severely ill patients than in the control group. However, no significant difference was found between COVID-19 patients and control or between mild and severe patients. Further subgroup analysis of sex hormones and AMH in patients with menstrual changes showed no significant differences in the average concentrations of all hormones in patients with either menstrual changes alone or periodic changes, or both.

In conclusion, there was no evidence to support that SARS-CoV-2 causes substantial impairment of fertility in female COVID-19 patients on reproductive ages. Nevertheless, transient abnormal changes in

menstruation were observed in some patients, along with hormone concentration changes. For COVID-19 patients with menstrual abnormalities, home observations are recommended after excluding pregnancy, which could avoid both wasting medical resources and hospital infections, especially in the current serious epidemic situation. It is also suggested that patients should undergo an examination of GnRH concentrations and ovarian function before planning a pregnancy. At the beginning of the pandemic, many governments and health organizations released guidelines on who may be more vulnerable to severe symptoms of the Covid-19. A study has suggested that, people with lower levels of estrogen or rather women on menopausal and postmenopausal period are suffering from estrogen deficiency seem to be at higher risk of developing serious complications after being diagnosed with Covid-19 [10]. Research published in medRxiv and led by King's College London found that high levels of estrogen may have a protective effect against Covid-19, leaving people who have gone through menopause vulnerable.

Researchers used the Symptom Study App to look at about 400,000-500,000 people for a several time. They concluded that estrogen could be another protection against Covid-19. Alongside maintaining the menstrual cycle, estrogen plays a key role in cognitive and bone health, immune system, and cardiovascular system.

According to a study of menopausal women infected with the COVİD-19 virus, it turned out that this virus infection is not likely to be a significant additional risk to menopausal women per se, but menopause is a time women begin to have increased risk for heart disease and type 2 diabetes, once they lose the protective effects of estrogen. These co-morbidities definitely increase risk for women who may contract COVID-19. In fact, the Centers for Disease Control and Prevention (CDC) guess age, heart disease, and diabetes can all increase your chance of being severely ill with the Coronavirus. More so, weight gain, which may be caused by menopause, can also complicate matters.

Frustratingly, for women in menopause, a decrease in estrogen could potentially cause increased vulnerability to severe symptoms. And there is some investigational research data which suggested estrogen may be somewhat protective for women exposed to the Coronavirus too.

As noted in one of the considerations, menopause itself can therefore impact immunity. Immunity is a complex issue that is impacted by multiple factors — some of them are controllable, but anothers are not.

Estrogen hormone has been shown to play a protective role in women, so women who are not on hormone therapy during menopause may be at greater risk than those who are not on estrogen [10].

Menopause is also associated with a risk of cancer, as well as a decrease in T cells that the immune system works to fight cells and foreign invaders and generally boost the immune response.

If we take into account the age of women and the most common inflammatory-infectious infection as the main factors in menopause, we will see a direct correlation. So that as women get older, the levels of inflammation increase, causing pain, autoimmune problems, weight gain and susceptibility to disease. Thus, it is not menopause that is at risk, but menopausal-related health factors that can cause complications.

References

1. Huang C, Wang Y, Li X, Ren L, Zhao J, Hu Y, et al. Clinical features of patients infected with 2019 novel coronavirus in Wuhan, China. Lancet. 2020;395(10223):497–506.
2. Li F. Structure, function, and evolution of coronavirus spike proteins. Annu Rev Virol. 2016;3(1):237–61.
3. Wu A, Peng Y, Huang B, Ding X, Wang X, Niu P, et al. Genome composition and divergence of the novel coronavirus (2019-nCoV) originating in China. Cell Host Microbe. 2020;27(3):325–8.
4. Bosch BJ, van der Zee R, de Haan CA, Rottier PJ. The coronavirus spike protein is a class I virus fusion protein: structural and functional characterization of the fusion core complex. J Virol. 2003;77(16):8801–11.
5. Weiss SR, Navas-Martin S. Coronavirus pathogenesis and the emerging pathogen severe acute respiratory syndrome coronavirus. Microbiol Mol Biol Rev. 2005;69(4):635–64.

6. Zou X, Chen K, Zou J, Han P, Hao J, Han Z. Single-cell RNA-seq data analysis on the receptor ACE2 expression reveals the potential risk of different human organs vulnerable to 2019-nCoV infection. Front Med. 2020;14(2):185–92.
7. Reis FM, Bouissou DR, Pereira VM, Camargos AF, dos Reis AM, Santos RA. Angiotensin-(1-7), its receptor mas, and the angiotensin-converting enzyme type 2 are expressed in the human ovary. Fertil Steril. 2011;95(1):176–81.
8. Qiu L, Liu X, Xiao M, Xie J, Cao W, Liu Z, et al. SARS-CoV-2 is not detectable in the vaginal fluid of women with severe COVID-19 infection. Clin Infect Dis. 2020;71(15):813–7.
9. Female age-related fertility decline. Committee Opinion No. 589. Obstetrics and gynecology. 2014;123(3):719–21.
10. Ding T, Zhang J, Wang T, Cui P, Chen Z, et al. (2020) Potential Influence of Menstrual Status and Sex Hormones on female SARS-CoV-2 Infection: A Cross-sectional Study from Multicentre in Wuhan, China [published online ahead of print, 2020 Jul 22]. Clin Infect Dis ciaa1022. Link: https://bit.ly/3bRuZZC
11. World Health Organization. Tracking SARS-CoV-2 variants. 2022
12. Coronaviridae Study Group of the International Committee on Taxonomy of Viruses. The species severe acute respiratory syndrome-related coronavirus: classifying 2019-nCoV and naming it SARS-CoV-2. Nat Microbiol. 2020 Apr;5(4):536-44.

Göndərilib: 30.12.2021 Qəbul edilib: 17.01.2022

TEXNİKA ELMLƏRİ

TECHNICAL SCIENCES

DOI: https://www.doi.org/10.36719/2663-4619/74/73-79

Şahlar Mahmud oğlu Babayev
Azərbaycan Dövlət Aqrar Universiteti
texnika elmlər doktoru, dosent
shaxlaraqromexanika@mail.ru

YÜK AVTOMOBİLİNİN HƏRƏKƏTİ ZAMANI YEDƏYİNİN VƏZİYYƏTİNİN AVTOMATİK TƏNZİMLƏNMƏSİ ÜÇÜN İNTİQAL MEXANİZMİNİN İŞLƏNMƏSİ

Xülasə

Məqalə yük avtomobilinin hərəkəti zamanı onun yedəyinin vəziyyətini avtomatik tənzimlənməsi üçün intiqal mexanizminin işlənməsi məsələsinə aiddir. Təklif olunan intiqal mexanizminin tətbiqi nəticəsində yük avtomobilinin yedəyinin həm yolun eni üzrə, həm də yol boyu relyefdən asılı olmayaraq, təklif olunan intiqal mexanizminin tətbiqi nəticəsində yek avtomobilinin yedəyinin vəziyyətini avtomatik tənzimləməyə-işə başlamazdan əvvəlki vəziyyətə gətirməyə imkan verir. Bu məqsədlə patent səviyyəsində işlənmiş yeni siqnal qurğusunun köməyi ilə avtomatik idarə olunan çoxbəndli (fəza) intiqal mexanizmi işlənmişdir.

Açar sözlər: *yük avtomobili, hərəkət, yedək, avtomatik tənzimləmə, siqnal qurğusu, intiqal, mexanizm, işlənmə*

Shahlar Mahmud Babayev

Development of integrated mechanisms for automatic regulation of the position of the trouble during the movement of a truck

Abstract

The article deals with the development of a transmission mechanism for automatic adjustment of the position of the tow truck during its movement. The application of the proposed transfer mechanism allows the truck tow to automatically adjust the position of the tow of the truck as a result of the application of the proposed transfer mechanism, regardless of the width of the road and along the road. For this purpose, a multi-point (space) transmission mechanism automatically controlled with the help of a new patent-level signaling device has been developed.

Key words: *truck, movement, tow, automatic adjustment, alarm device, transmission, mechanism, processing*

Aparılmış çoxsaylı analitik tədqiqatların nəticələrindən məlumdur ki, dənəvər və ya toz halında olan materialların-kənd təsərrüfatı bitkiləri toxumlarının, pestisidlərin, mineral gübrələrin, tikinti materiallarının və s. daşınması zamanı yük avtomobilinin həm yol boyu, həm də yolun eni üzrə relyefdən asılı olmayaraq meyllənməsi nəticəsində flora və faunamız-ətraf mühit, torpaqlar, su mənbələri çirkləndirilir. Yük avtomobillərindən toz və ya dənəvər materialların insanların yaşayış yerlərində, həmçinin turizm və istirahət zonalarının yerləşdiyi dağlıq və dağətəyi coğrafi zonalarda daşınması zamanı yaranan problemləri, həmçinin yüklü avtomobillərin yedəyinin adıgedən meyllənmələr nəticəsində təkərlərinin, müxtəlif birləşmələrinin, fiziki aşınmalar nəticəsində daha tez sıradan çıxdığını (1) nəzərə alsaq, onda qarşıya qoyulan problemin aktuallığı istisna təşkil etməz.

Aktuallığını nəzərə alaraq tərəfimdən aparılan tədqiqat işləri nəticəsində yük avtomobilinin yedəyinin onu işə buraxmazdan əvvəlki vəziyyətinin yeni siqnal qurğusunun köməyi ilə avtomatik idarə olunan çoxbəndli (fəza) intiqal mexanizminin avtomatik tənzimlənməsi üçün qurğuya patent alınmış, onun müxtəlif elementlərinin forma və parametrləri əsaslandırılmışdır. (2)

Yeni siqnal qurğusunun köməyi ilə avtomatik idarə olunan çoxbəndli (fəza) intiqal mexanizminin köməyilə təklif olunan-yük avtomobilinin yedəyinin eyni vaxtda həm yolun eni üzrə, həm də yol boyu relyefdən asılı olmayaraq yaranan meyllənmələr aradan qaldırılır. Bu məqsədlə yük avtomobilinin hərəkəti zamanı onun yedəyinin-döşəməsinin horizontal vəziyyətini bərpa edən, böyük texnoloji imkanlara malik, avtomobilin arxa təkərlərinin arasında quraşdırılan yeni siqnal mexanizmi vasitəsilə idarə olunan, yük avtomobilinin yedəyi ilə onun gövdəsini birləşdirən oynaqlı, çoxbəndli fəza mexanizmi təklif olunur. Siqnal mexanizminin gövdəsi ilə oynaqlı kinematik əlaqədə olan, onun lingində dönmə imkanı ilə oturdulmuş şaquli oymaqla, simmetriya oxu həmin oymağın simmetriya oxuna perpendikulyar, onunla sərt əlaqələndirilmiş üfüqi oymağın (şaquli və üfüqi oymaqlar kombinəedilmiş oymağın hissələridir) içərisində dönmə imkanı ilə oturdulmuş barmaqcıqla sərt əlaqələndirilmiş, həmçinin, siqnal mexanizmini avtomobilin oxuna birləşdirən oymaqla sərt əlaqədə olan bənddə açılmış sferik yuvada quraşdırılmış-oxu ətrafında dönən kürəcikdən keçən digər bəndin həmin barmaqcığı fırlatması (yolun eni üzrə relyefdən yaranan), həmçinin, siqnal mexanizminin lingində oturdulmuş şaquli oymağın dönməsi (yol boyu relyefdən yaranan) sonsuz vint reduktorlarının köməyi ilə yedəyin oynaqlı fəza mexanizminə ötürülür və yük avtomobilinin yedəyinin döşəməsinin yük avtomobilini işə buraxmazdan əvvəlki - horizontal vəziyyəti tənzimlənir. Siqnal mexanizminin texnoloji imkanlarını artırmaq – avtomobilin hərəkəti zamanı epizodik təsirlərdən – yolun relyefinin dəyişməsindən yaranan arzuolunmaz meyllənmələrin aradan qaldırılması üçün onun gövdəsi həm siqnal mexanizminin lingi ilə, həm də gövdəni avtomobilin oxuna birləşdirən oymaqla yay vasitəsilə əlaqələndirilmişdir. Əlaqələndirmədə məqsəd siqnal mexanizminin lingi ilə sərt əlaqədə olan yükün yolun relyefi hesabına yox, ətalətin yaratdığı - texnoloji prosesi pozan meyllənmələrin söndürülməsidir.

Yük avtomobili yedəyinin vəziyyətinin avtomatik tənzimlənməsi üçün intiqal mexanizminin avtomobil üzərində quraşdırıldığı vəziyyətdə yolun eni üzrə (avtomobilə arxadan baxdıqda) və yol boyu (avtomobilə yandan baxdıqda) yolun relyefindən asılı olaraq avtomobilin vəziyyətləri müvafiq olaraq şəkil l (a, b, c)-də və şəkil 2 (a', b', c')-də verilmişdir. Siqnal qurğusunun yandan - (A görünüşü-şəkil 1a) və arxadan - (B görünüşü-şəkil 3) vəziyyətləri müvafiq olaraq şəkil 3 və 4-də, çoxbəndli oynaqlı fəza mexanizminin kombinə edilmiş oymaqla və siqnal qurğusunun lingi ilə sərt əlaqədə olan sonsuz vint reduktorlarının ümumi görünüşü müvafiq olaraq şəkil 5 a və b-də, avtomobilin yedəyini isə onun arxa təkərinin oxu ilə əlaqələndirən çoxbəndli oynaqlı fəza mexanizminin ümumi görünüşü (I qopartması) şəkil 6-da verilmişdir.

Yük avtomobilinin yedəyinin vəziyyətinin avtomatik tənzimlənməsi üçün intiqal mexanizminin quruluşu aşağıdakı kimidir: yük avtomobilinin yedəyinin vəziyyətini avtomatik tənzimləyən qurğu yüklə 1 (şək. 1) təmin olunmuş lingi 2 yük avtomobilin 3 (şək. 2) arxa təkərlərinin 4, 5 oxunun 6 orta hissəsində olmaq şərti ilə oymaq 7 vasitəsilə avtomobilin arxa təkərinin oxuna 6 bərkidilmiş siqnal qurğusundan, onunla kinematik əlaqələndirilmiş oynaqlı fəza mexanizmindən 8 ibarətdir. Siqnal qurğusunun gövdəsi 9 ilə şaquli oymaqda 10 (şək. 3, 4, 5) hərəkətli oturdulmuş onun lingine 2 və gövdəni 9 avtomobilin oxuna 6 bərkidən oymağa 7 nəzərən arzuolunmaz meyllənmələrini söndürən yaylar 12, 13 vasitəsilə əlaqələndirilmişdir. Kombinə edilmiş oymağın 11 üfüqi oymağı 14 (şək. 4,5) içərisində öz oxu ətrafında dönmə imkanı ilə oturdulmuş barmaqcıq 15 (şək. 5), siqnal mexanizminin gövdəsini 9 avtomobilin 3 oxuna 6 bərkidən oymaqla 7 sərt əlaqədə olan digər bənddə 16 açılmış yuvada öz oxu ətrafında dönmək imkanı ilə oturdulmuş kürəciyin 17 (şək. 3, 4) diametral deşiyindən keçən bəndlə 18 (şək. 3, 4) sərt əlaqədədir. Yük avtomobilinin yedəyinin vəziyyətinin avtomatiik tənzimlənməsi üçün intiqal mexanizmində avtomobilin 3 yedəyi 19 (şək. 1, 2) onun arxa təkərlərin oxu 6 ilə sərt əlaqədə olan müstəvi səthli düzbucaqlı tənəkə 20 (şək. 1, 6) ilə çoxbəndli oynaqlı fəza mexanizmi 8 vasitəsilə kinematik əlaqələndirilmişdir. Oynaqlı fəza mexanizminin 8 tənəkə 20 ilə gövdələri vasitəsilə sərt əlaqədə olan oynaqlar 21, 22 (şək. 6) ətrafında dönən bəndlərinin 23, 24 bir-birinə nəzərən hərəkət etmək imkanı ilə görüşdüyü-oynaq 25,

müvafiq oynaqlar 26, 27 ətrafında dönən bəndlərin 28, 29 görüşdüyü oynaqla 30 mil 31 vasitəsilə kinematik əlaqədədir. Oynaqlı fəza mexanizminin bəndləri avtomobilin 3 yedəyinin döşəməsi 19 ilə gövdələri vasitəsilə sərt əlaqədə olan oynaqların 32, 33, 34, 35 köməyi ilə kinematik əlaqələndirilmişdir. Milin 31 ortasında quraşdırılmış bəndin 36 içərisində onun oxu boyu bir-birindən kiçik məsafədə oynaqlı yerləşdirilmiş daxilində yiv açılmış kürəciklər 37, 38 tənəkənin 20 bir-birinə perpendikulyar tərəfləri ilə oynaqlı kinematik əlaqədə olan qayka-vint cütlərinin 39, 40 köməyi ilə kinematik əlaqələndirilmişdir. Yük avtomobilinin yedəyinin vəziyyətinin avtomatiik tənzimlənməsi üçün intiqal mexanizmində həm yol boyu, həmçinin, yolun eni üzrə relyefdən asılı olmayaraq (şəkil 1 b, c və şəkil 2 b', c') siqnal qurğusunun linginin eyni vaxtda həm bərkidildiyi gövdəyə (α), həmçinin, gövdə ilə birlikdə onun oxu ətrafında dönməyə (β) uyğun qiyməti qeydə alıb, yük avtomobil yedəyinin döşəməsinin vəziyyətini onu işə buraxmazdan əvvəlki vəziyyətə tənzimləmək üçün siqnal qurğusunun lingi, həmçinin, kombinə edilmiş oymaqla sərt əlaqədə olan oynaqlı çoxbəndli fəza mexanizminin sonsuz vint reduktorları 41, 42 (şək. 5) quraşdırılmışdır. Kombinə edilmiş oymaqla 11 sərt əlaqədə olan reduktorun 42 aparan valı 43 üfüqi oymaq 14 içərisindəki barmaqcıqla 15, ling 2 ilə sərt əlaqədə olan reduktorun 41 aparan valı 44 isə şaquli oymaqla 10 sərt əlaqədə olan dişli çarxlar cütü ilə (müvafiq olaraq 45, 46) kinematik əlaqələndirilmişdir. Reduktorların 41, 42 aparılan valları 47, 48 qayka-vint cütləri 39, 40 ilə oynaqlı birləşməli teleskopik vallar (şəkildə görünmür) vasitəsilə birləşdirilmişdir.

Yük avtomobilinin yedəyinin vəziyyətinin avtomatiik tənzimlənməsi üçün intiqal mexanizminin iş prinsipi aşağıdakı ardıcıllıqla həyata keçirilir: işə buraxmazdan əvvəl yük avtomobil yedəyinin 19 döşəməsi üfiqi vəziyyətə gətirilir, siqnal qurğusunun lingi 2 (şək. 1) avtomobilin 3 arxa təkərlərinin 4, 5 oxunun 6 orta hissəsində olmaq şərti ilə, həmçinin, siqnal qurğusunun lingi 2 və onun gövdəsini 9 avtomobilin 3 oxuna 6 bərkidən oymaqla 7 sərt əlaqədə olan digər bəndinin 16 bir müstəvidə olmasını və paralelliyini təmin etməklə oymaq 7 vasitəsilə avtomobilin oxuna 6 bərkidilir. Siqnal qurğusunun lingində 2 oturdulmuş kombinə edilmiş oymağın 11 şaquli oymağının 10 və üfüqi oymaq 14 içərisindəki barmaqcığın 15 dönməsinə - (müvafiq olaraq - β və α) uyğun qiymətə müvafiq avtomobil yedəyinin döşəməsinin vəziyyətini avtomatik tənzimləmək üçün siqnal qurğusunun lingi, həmçinin, kombinə edilmiş oymaqla sərt əlaqədə olan çoxbəndli oynaqlı fəza mexanizminin sonsuz vint reduktorları 41, 42 (şək. 5) quraşdırılır. Reduktorların 41, 42 aparılan valları 47, 48 qayka-vint cütləri 39, 40 ilə oynaqlı birləşməli, teleskopik vallar (şəkildə görünmür) vasitəsilə birləşdirilir. Yük avtomobilinin 3 yedəyi çoxbəndli oynaqlı fəza mexanizminin 8 köməyi ilə avtomobilin oxu ilə kinematik əlaqələndirilir, sonra yük avtomobilinin vəziyyətini avtomatik idarə edən intiqal mexanizmi işə buraxılır.

Yük avtomobilinin 3 hərəkəti zamanı həm yolun eni üzrə, həmçinin, yol boyu (yaxud da eyni vaxtda hər ikisinin təsirindən) yük avtomobili yedəyinin döşəməsinin ilkin üfiqi vəziyyətindən meyllənmələrinə müvafiq olan üfüqi oymaq 14 içərisindəki barmaqcığın 15 və (və ya) şaquli oymağın 10 dönməsi ötürmə ədədi vahidə bərabər dişli çarxlar cütünün köməyi ilə müvafiq olaraq kombinə edilmiş oymaq 11 və siqnal qurğusunun lingində 2 sərt oturdulmuş, ötürmə ədədi vahidə bərabər olan reduktorların 42, 41 aparılan vallarından 48, 47 oynaqlı birləşməli-teleskopik vallar (şəkildə görünmür) vasitəsilə, həmçinin, qayka-vint cütlərinin köməyi ilə çoxbəndli oynaqlı fəza mexanizminə ötürdüldüyündən, siqnal qurğusunun lingində qeydə alınan meyllənmələr sinxron olaraq oynaqlı fəza mexanizmi ilə sərt əlaqədə olan yük avtomobilinin dayanıqlı və səlis işini təmin edir.

Təklif olunan avtomatlaşdırılmış intiqal mexanizminin müxtəlif elementlərindən istifadə etməklə ondan, həmçinin kənd təsərrüfatı bitkilərinin zərərverici və xəstəliklərinə qarşı kimyəvi preparatlarla çilənməsi zamanı sahənin relyefindən asılı olaraq çiləyicinin ştanqının həm ştanqın en götürümü üzrə, həm də hərəkəti istiqamətində meyllənməsini aradan qaldırmaq olar. Beləki, hazırda məlum ştanqlı çiləyicilərdə adıgedən intiqal mexanizmindən istifadə olunmaması nəticəsində ucluqlardan təzyiq altında xaric olan maye seli həm çiləyici ştanqın en götürümü, həm də cərgə boyu-çox böyük ekoloji və iqtisadi göstəricilərə səbəb olan qeyri-bərabər sıxlıqla paylandığından təklif olunan intiqal mexanizmindən böyük en götürümlü çiləyicilərdə, həmçinin digər analoji proseslərin həyata keçirilməsində də istifadə etmək olar.

ELMİ İŞ beynəlxalq elmi jurnal. İmpakt Faktor: 1.790. 2022 / Cild: 16 Sayı: 1 ISSN: 2663-4619
SCIENTIFIC WORK international scientific journal. Impact Factor: 1.790. 2022 / Volume: 16 Issue: 1 e-ISSN: 2708-986X

a) $\alpha=0$

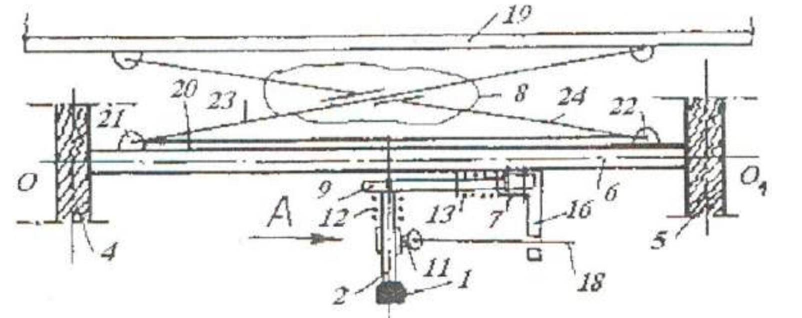

b) $\alpha_1 \neq 0$

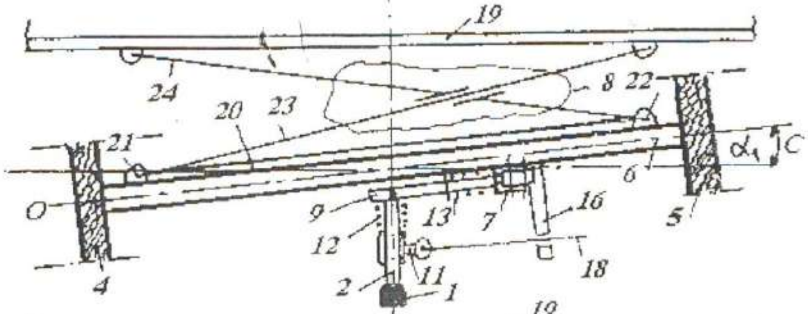

c) $\alpha_2 \neq 0$

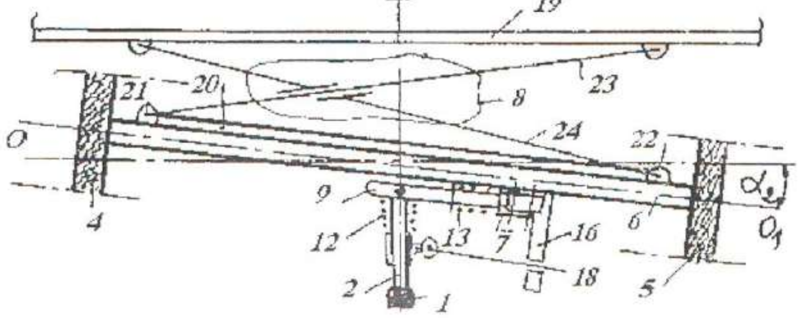

Şəkil 1. Yük avtomobili yedəyinin vəziyyətinin avtomatik tənzimlənməsi üçün intiqal mexanizminin avtomobil üzərində quraşdırıldığı vəziyyətdə yolun eni üzrə (avtomobilə arxadan baxdıqda) yolun relyefindən asılı olaraq avtomobilin vəziyyətləri

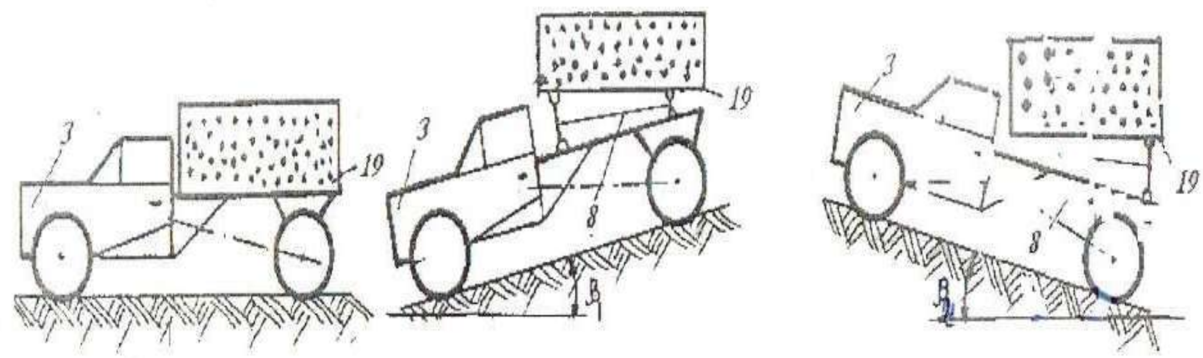

Şəkil 2. Yük avtomobili yedəyinin vəziyyətinin avtomatik tənzimlənməsi üçün intiqal mexanizminin avtomobil üzərində quraşdırıldığı vəziyyətdə yol boyu (avtomobilə yandan baxdıqda) yolun relyefindən asılı olaraq avtomobilin vəziyyətləri

$a')\ \beta = 0 \qquad b')\ \beta_1 \neq c \qquad c')\ \beta_2 \neq 0$

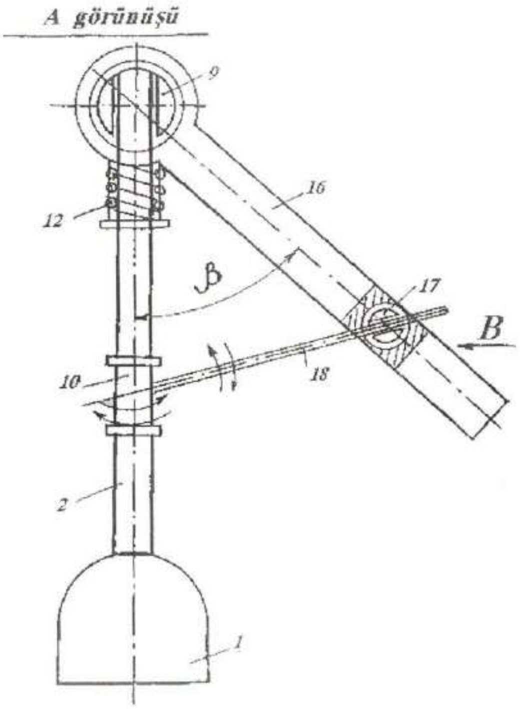

Şəkil 3. Siqnal qurğusunun yandan görünüşü, (A -şəkil 1a)

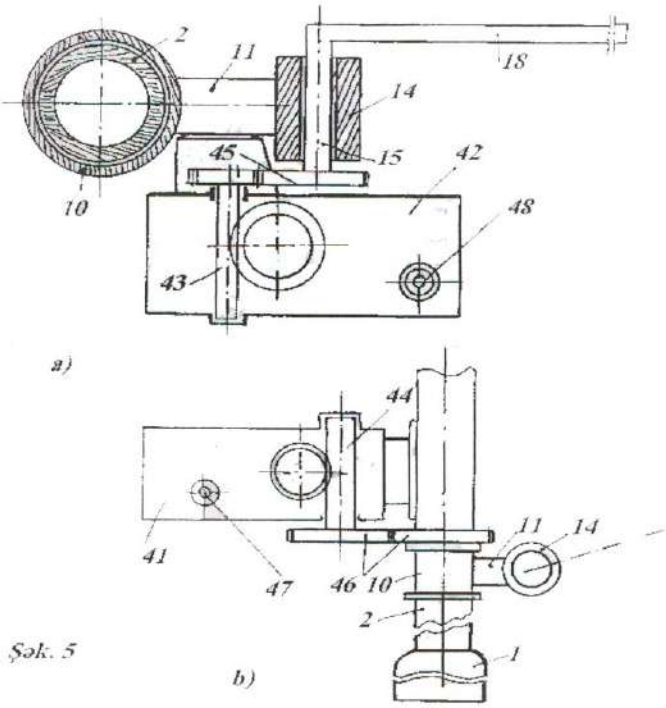

Şəkil 4. Siqnal qurğusunun arxadan görünüşü (B -şəkil 3)

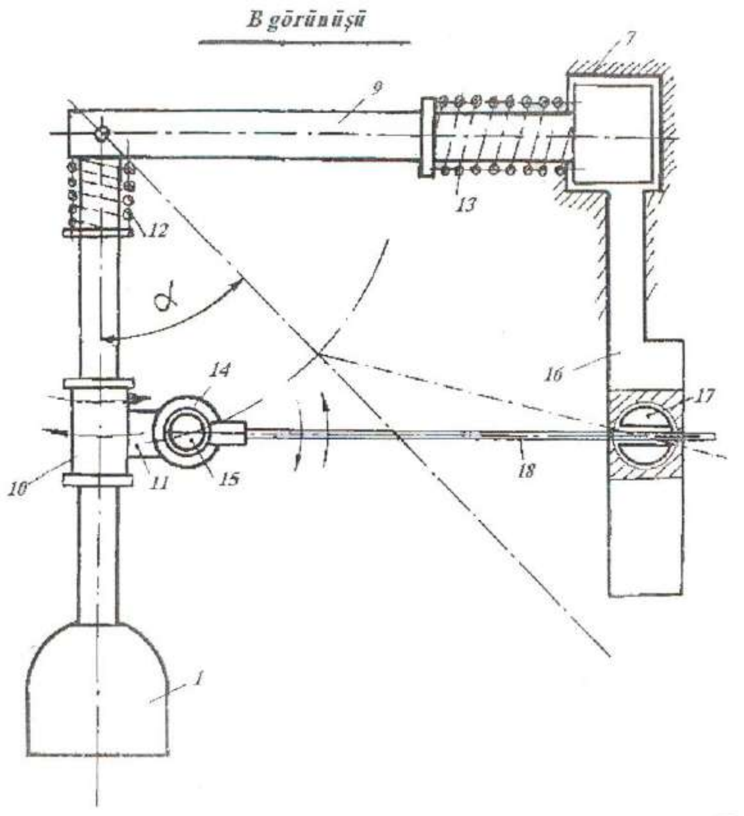

Şəkil 5. Çoxbəndli oynaqlı fəza mexanizminin kombinə edilmiş oymaqla və siqnal qurğusunun lingi ilə sərt əlaqədə olan sonsuz vint reduktorlarının ümumi görünüşü

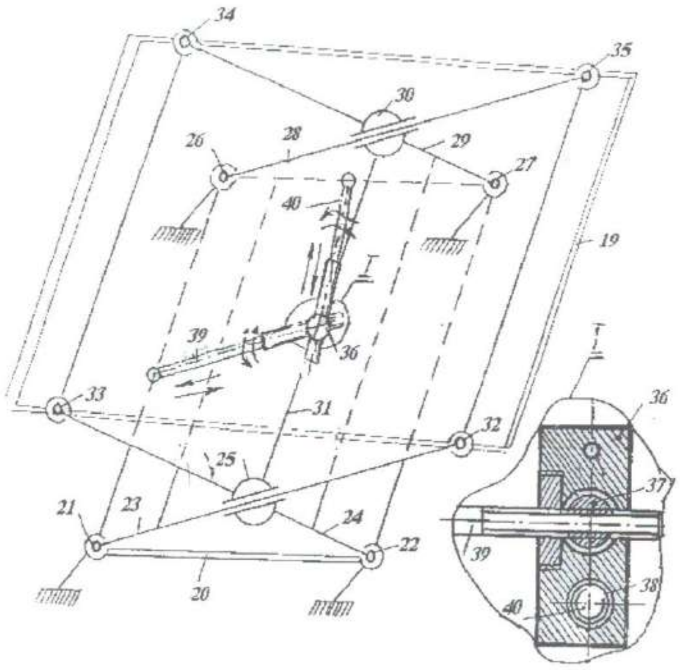

Şəkil 6. Avtomobilin yedəyini onun arxa təkərinin oxu ilə əlaqələndirən çoxbəndli oynaqlı fəza mexanizminin ümumi görünüşü (I qopartması)

References

1. V.İ.Berezovski "Stabilləşdirici qurğu". Rusiya Paten və Əmtəə Nişanları Agentliyi RU.№ 93013916; B 61F 5/02. 10.10.1995. 8 səh.
2. Ş.M.Babayev və b. "Yük avtomobili yedəyinin stabilləşdirici qurğusu". AzR. Əqli Mülkiyyət Agentliyi. Patent. İxtira. İ 2020 0038. Bakı 2020. 10 səh.
3. S. K. Gözəlov, B. F. Namazov, Ş. H. Həsənov, R. T. Məmmədov "Avtomobilin konstruksiya xüsusiyyətləri" Bakı 2014.
4. M.K. Kərimov - Bakı: " Azərbaycan Milli Ensiklopediyası" Elmi Mərkəzi, 2010. - II cild, 604 s.
5. Долматовский Ю. А. "Автомобиль за" 100 лет. М. 1986
6. Məmmədov Y. Ə. "Avtomobil nəqliyyat vasitələrinin istismar xüsusiyyətləri nəzəriyyəsi və hesabatı". Bakı 2005.
7. Ə.Ə.Cavadov "Avtomobil yük daşımaları" dərslik Bakı, N.P.M. "Təhsil" 2009, 354 s
8. М.С.Ходош «Грузовые автомобилные перевозии» М.Транспорт 1986
9. Л.Л.Афанасьев и др. «ЕТС и автоперевозии» М.Транспорт 1984
10. Troitskaya N.A. Vahid nəqliyyat sistemi: tələbələr üçün bir dərslik. Təşkilatlar prof. təhsil / N.A. Troitskaya, A.B. Çubukov. - 9-cu ed. - M.: "Akademiya" Nəşriyyat Mərkəzi, 2014. - 240 s.
11. Lavrinenko L. L. Avtomobil drginin tədqiqatları və dizaynı: Texniki məktəblər üçün dərslik. - M .: Nəqliyyat, 2011. - 296 s.
12. Podolsky Vl. P. Yol tikintisinin texnologiyası və təşkili. T. 1: Subqrad: dərslik. Faydalı / Vl. P. Podolski, A.V. Glagoliev, P.I. Pospelov, Voronej. dövlət memar qurmaq Univ., Mosk. avtomobil-dor. İnstitut, ed. prof. Vl. P. Podolski. - Voronej: Voronej nəşriyyatı. dövlət Universitet, 2005 .-- 528 s.

Göndərilib: 20.12.2021 Qəbul edilib: 09.01.2022

DOI: https://www.doi.org/10.36719/2663-4619/74/80-86

Kamran Vüqar oğlu Qasımzadə
Azərbaycan Texnologiya Universiteti
magistrant
Qasimzadekamran402@gmail.com

AZƏRBAYCANDA GÜNƏŞ FOTOVOLTAİK ENERJİSİNDƏN İSTİFADƏ

Xülasə

Mövcud ehtiyatlar daim artan enerji tələbatını ödəmək üçün yetərli olmadığından, alternativ enerji mənbələrinin araşdırılması və inkişafı səyləri daha da sürətlənib. Dünyada ətraf mühitin mühafizəsi, iqlim dəyişikliyinin yaratdığı zərərli təsirlər, eləcə də enerji istehsalı və istehlakının ətraf mühitə vurduğu zərərin azaldılması kimi məsələlər bütün bəşəriyyət üzərinə məsuliyyət qoyur. Bu məsuliyyətin tələbi olaraq, milli və beynəlxalq hüquqi tənzimləmələrin edilməsi, enerji istehsalı texnologiyaları və resurs seçimində ətraf mühitə təsirlərin nəzərə alınması, enerji istifadəsində səmərəliliyə maksimum diqqət yetirilməsi kimi məsələlər üstünlük qazanır.

Bu məqalədə, Bərpa olunan enerji mənbələri arasında xüsusi yeri olan Günəş və günəş enerjisi, istifadə olunan texnologiyalar, Azərbaycanda günəş enerjisi potensialı, bu sahədə olan inkişafdan bəhs olunmuşdur.

Açar sözlər:*Günəş, günəş enerjisi, günəş panelləri, fotovoltaik sistemlər, bərpa olunan enerji*

Kamran Vugar Gasimzade

Use of solar photovoltaic energy in Azerbaijan

Abstract

Efforts to explore and develop alternative energy sources have accelerated as existing resources are not enough to meet ever-increasing energy needs. In the world, issues such as environmental protection, the harmful effects of climate change, as well as reducing the damage caused by energy production and consumption to the environment are the responsibility of all mankind. As a requirement of this responsibility, issues such as national and international legal regulations, taking into account the impact on the environment in the selection of energy production technologies and resources, and maximum attention to energy efficiency are prevailing.

This article discusses solar and solar energy, which have a special place among renewable energy sources, the technologies used, the potential of solar energy in Azerbaijan, and the development in this area.

Key words*: Solar, solar energy, solar panels, photovoltaic systems, renewable energy*

Giriş

Müasir dövrdə qalıq ehtiyatlarının yəni, neft, kömür, təbii qazın məhdud və əvəzolunmaz enerji mənbəyi olması, istehsalı və istehlakı nəticəsində ətraf-mühitin çirklənməsi bərpa olunan, qeyri-məhdud, ekoloji cəhətdən təmiz mənbələrin və texnologiyaların tədqiqini və inkişaf etdirilməsini zəruri edir. Buna görə də bərpa olunan enerji mənbələri, o cümlədən günəş enerjisi əhəmiyyət qazanmışdır.

Günəş enerjisi potensialına, istifadə asanlığı, təmizliyi və yenilənə bilməsi kimi səbəblərə görə digər bərpa olunan enerji mənbələrindən daha asan yayılma vəziyyətindədir. Digər enerji mənbələri ilə müqayisədə daha az quraşdırma xərcləri, daha çox səmərəlilik, tutum əmsalı və bəzi oxşar texnoloji və iqtisadi üstünlüklər günəş enerjisini gələcəkdə daha da cəlbedici edəcəkdir. Azərbaycan günəş enerjisi baxımından çox əlverişli mövqedə olsa da, hazırda bu potensialdan kifayət qədər istifadə edilməyib.

Günəş Enerjisi haqqında ümumi məlumat

Günəşdən dünyaya 150 milyon km yol qət edərək gələn enerji, dünyada bir ildə istifadə olunan enerjidən təxminən 15 min dəfə çoxdur. Atmosferdən kənar günəş enerjisinin radiasiya dəyəri təxminən 1370 Vt/m^2 təşkil edir. Günəş enerjisinin yer üzündə paylanması yerin formasına görə çox dəyişir və yerə gələn təqribi günəş enerjisi 0 – 1,100 Vt/m^2 arasındadır. Günəş radiasiya enerjisinin 46%-i spektrin infraqırmızı hissəsində, 45%-i görünən işıq hissəsində, qalan faizi isə ultrabənövşəyi hissədə olur.

Günəş radiasiyasının heç də hamısı yer səthinə çatmır, 30%-i yer atmosferi tərəfindən geri əks olunur, 50%-i atmosferdən keçərək yer səthinə çatır. Günəşdən gələn radiasiyanın 20%-i atmosferdə və buludlarda saxlanılır. Bu enerji ilə Yerin temperaturu yüksəlir və yer üzündə həyat mümkün olur. Külək hərəkətləri və okean dalğaları da bu istiləşmədən qaynaqlanır. Yer səthinə gələn günəş radiasiyasının 1%-dən az hissəsi bitkilər tərəfindən fotosintez prosesində istifadə olunur. Bitkilər fotosintez zamanı günəş işığı ilə birlikdə karbon qazı və sudan istifadə edərək oksigen və şəkər istehsal edirlər. Fotosintez yer üzündəki bitki həyatının mənbəyidir. Yerə gələn bütün günəş radiasiyası sonda istiliyə çevrilir və kosmosa qaytarılır.

Günəş enerjisindən istifadə ilə bağlı tədqiqatlar xüsusilə, 1970-ci illərdən sonra geniş vüsət almış, günəş enerjisi sistemləri, texnoloji tərəqqinin inkişafı və maya dəyərinin azalması nəticəsində günəş enerjisi özünü ekoloji cəhətdən təmiz enerji mənbəyi kimi təsdiqləmişdir. (Dünya Enerji Şurası Türk Milli Komitəsi, 2009).

Günəş enerji mənbəyi kimi

Keçmişdə və bu gün istifadə etdiyimiz bütün enerjilərin mənbəyi günəşdir. Kosmik təkamül prosesində karbon atomlarının əmələ gəlməsi ilə başlayan üzvi maddələr günəş şüalarından aldıqları enerjini fotosintez yolu ilə gövdələrində, budaqlarında və yarpaqlarında toplayırdılar. Geoloji dövrlərdə bütün canlılar, o cümlədən bitkilər, yəni üzvi strukturlar müxtəlif fiziki, kimyəvi və geoloji dəyişikliklər nəticəsində yeri təşkil edən təbəqələrin altında qalaraq kömür, neft və təbii qazı əmələ gətirmişdir. Fosil yanacaq kimi tanınan kömür, neft və təbii qaz, əslində günəş enerjisinin formalarıdır.

Qurunun isinmə temperaturu dənizlərin isinmə temperaturundan yüksəkdir. Nəticədə quru dənizdən daha tez isinir. Quruda hava qızdıqda temperatur yüksəldikcə onun sıxlığı azalır və vakuum yaranır. Dənizlər qurudan gec isindiyi üçün onların üstündəki hava quruda əmələ gələn boşluğu doldurmaq üçün quruya doğru hərəkət edir və külək baş verir. Göründüyü kimi, küləyi yaradan günəşdir.

Günəş enerjisini işıq vasitəsilə yayır. Yerin orbital radiusu təxminən 150 milyon kilometrdir. Yəni bu uzun məsafəni 8 dəqiqəyə qət etməklə günəşdən dünyamıza enerji gəlir. Hər dəfə günəşə baxanda onun 8 dəqiqə əvvəlki halını görürük. Bu qədər uzun məsafəyə baxmayaraq, yer günəş şüalarından gələn enerjini 40 dəqiqəyə udur ki, bu da bir ildə yer üzündə sərf olunan ümumi enerjiyə bərabərdir. Ona görə də bu enerjidən faydalanmağın yollarını araşdırmaq qədər doğru bir şey ola bilməz. Bəlkə də qədim sivilizasiyaların günəşə sitayiş etmələrinin səbəbi onun böyük gücü idi.

Müxtəlif üsullarla ölçülən Günəşin temperaturu 5800 °C-dir. Belə bir isti obyektin gücü, yəni bir saniyədə yayılan şüa enerjisi təxminən 4 x 1023 kVt-dır. Bu, *400 trilyon x 1 trilyon* 100 vattlıq işıq lampasının gücünə bərabərdir. Günəşi kürə şəklində düşünsək (təqribən kürə şəklindədir), o, öz enerjisini bütün istiqamətlərə bərabər şəkildə yayır. Atmosferdə udulduqdan sonra yerin hər kvadrat metrinə düşən güc orta hesabla təxminən 1000 Vt/m^2 təşkil edir.

Radiasiyanı başa düşmədən günəş enerjisinin nə olduğunu anlamaq və ondan faydalanmaq mümkün deyil. Radiasiyanın nə olduğuna qısaca nəzər salaq.

Ümumiyyətlə radiasiya, xüsusən də işıq elektromaqnit dalğasıdır. Elektromaqnit dalğası isə enerjinin elektrik və maqnit sahələrinin perpendikulyar müstəvilərdə dalğa hərəkəti edərək yayılmasıdır. Fiziologiyamız işıq kimi gözümüzə gələn dalğanın daşıdığı enerjini beynimizdəki görüntüyə çevirir. Həm dəniz dalğaları, həm də səs dalğaları ümumiyyətlə isə bütün növ dalğalar enerji daşıyır. Dəniz kənarında qayalara dəyən dalğalara və ya nəhəng dalğa növü olan sunamiyə enerji kimi

baxdıqda, dalğa hərəkəti ilə enerji arasındakı əlaqə dərhal başa düşülür. Günəşdən yerə enerjini elektromaqnit dalğalar yəni, günəş şüaları dəniz dalğalarının sahillərə daşıdığı kinetik enerji kimi daşıyır.

Elektromaqnit dalğalarının spektri bir-birindən vibrasiya tezlikləri ilə ayrılmış bir neçə zolaqdan ibarətdir. Rabitə zolaqları, radio, ratsiya, radar zolaqları, infraqırmızı, görünən işıq, ultrabənövşəyi, X və ya qamma şüaları tezlik sırasına görə kiçikdən böyüyə sıralanır. Görünən işıq spektrin çox dar diapazonunda yerləşir. Günəş şüaları ümumiyyətlə qırmızı işıqdan başlayaraq görünür, ultrabənövşəyi, X, qamma şüaları daxildir. Xüsusilə, günəş işığının ultrabənövşəyi, X və qamma şüaları kimi yüksək tezlikli, yəni kiçik dalğa uzunluğuna malik komponentləri maddə ilə qarşılıqlı əlaqədə olduqda hissəciklər kimi fəaliyyət göstərir və dalğa hərəkəti ilə bir nöqtədən digərinə keçir. Bu hissəciklərə fotonlar deyilir ki, bu da şüalanma enerji paketi deməkdir. Günəş enerjisindən faydalanmaq günəş şüalarının tərkibində hissəcik xarakteri daşıyan yüksək tezlikli komponentlərin (yəni foton) olması ilə bağlıdır.

Elektromaqnit spektrinin fiziki xüsusiyyətlərini dərk etmədən günəş şüalarının elektrik cərəyanına necə çevrildiyini anlamaq mümkün deyil.

Günəş şüaları hər dəqiqə qlobal enerji istehlakından daha çox enerjini yer üzünə daşıyır. Günəş enerjisinin çox hissəsini görünən işıq zolağında (2 x 10-7 ilə 4 x 10-6 metr dalğa uzunluğu arasında) yayır. Yerin temperaturunu yayılan bu enerji təyin edir. Görünən bölgə elektromaqnit spektrinin dar bir bölgəsinə uyğundur. Bənövşəyi və infraqırmızı zolaqlarda yayılma günəş enerjisindən istifadə baxımından vacibdir. Dalğa uzunluğu azalıb tezlik artdıqca şüaların daşıdığı enerjinin miqdarı da artır. Günəş spektrindəki ultrabənövşəyi şüa günəş batareyalarının üzərinə düşəndə o, elektrik cərəyanına çevrilir. Görünən zolağın aşağı tezlikli ucunda yerləşən infraqırmızı şüalar istilik enerjisini daşıyır. (Dünya Enerji Şurası Türk Milli Komitəsi)

Günəş orta ölçülü və orta yaşlı ulduzdur. 4,5 milyarda yaxın yaşı var və bundan sonra 4,5 milyard il mövcud olacağı gözlənilir. Günəş planetimizi və ətrafında fırlanan digər planetləri istilik və işıq enerjisi ilə təmin edir. Günəşin kütləsinin təxminən 80%-ni hidrogen, 20%-ni helium elementi və ancaq 0,1%-ni isə digər elementlər təşkil edir. (MƏMMƏDOV, 2021)

Buradan göründüyü kimi, Günəş əsasən Hidrogen və Heliumdan ibarətdir. Günəşdə hər saniyə hidrogen atomları birləşərək Helium əmələ gətirir. Yəni burada nüvə-sintez (birləşmə) reaksiyası gedir. Daha xırda nüvələr birləşərək daha böyük nüvələr əmələ gətirirlər. Nəticədə küllü miqdarda istilik və işıq enerjisi ayrılır. Bunun nəticəsində də günəş planetimizi və ətrafında fırlanan digər planetləri istilik və işıq enerjisi ilə təmin edir. (Mikayılov, 24 aprel 2020)

Günəş enerjisi göstəriciləri meteoroloji amillərin təsiri ilə dəyişə bilər. Bu amillərə havanın temperaturu, atmosfer təzyiqi, havanın nəmliyi, küləyin sürəti və istiqaməti, buludluluq, yağıntılar, atmosferin şəffaflığı, günəş radiasiyası və bu kimi amilləri misal göstərmək mümkündür. (CƏLİLOV, 2009)

Günəşdən gələn enerji istilik və işıq enerjisi kimi növlərə bölündüyündən, günəş energetik qurğuları da iki yerə bölünür.

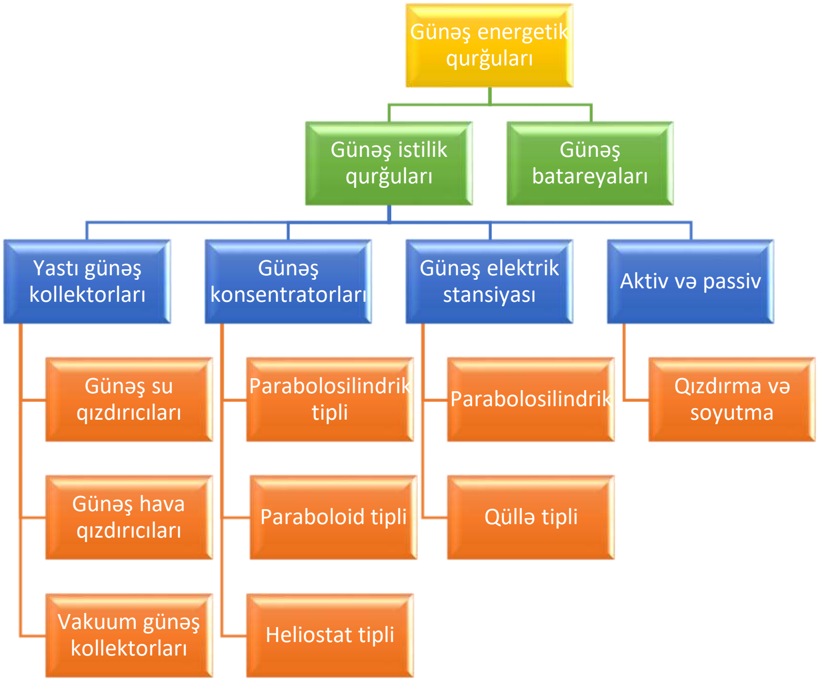

Ümumiyyətlə günəş enerjisindən dünya təcrübəsində kollektorlar vasitəsilə isti suyun, fotovoltaik panellər vasitəsilə elektrik enerjisinin alınmasıda, evlərin və ya tikililərin isidilməsində, soyutma sistemlərində, meyvələrin qurudulmasında, duzlu suların şirinləşdirilməsində istifadə olunur. (CƏLİLOV, 2009)

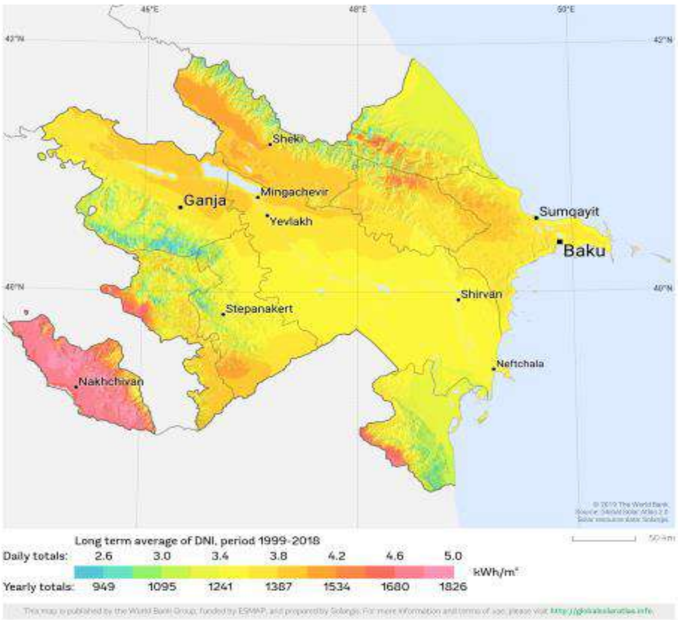

Günəş panelləri

Günəş energetikasında ən geniş istifadə olunan çeviricilərdən biri də fotovoltaik (PV) günəş elementləridir. Fotoelementlər ilk dəfə olaraq ABŞ-da yaradılmış və hərbi məqsədlər üçün, xüsusən də kosmik aparatların elektrik təchizatı üçün nəzərdə tutulmuşdur. Fotoelementlər günəş enerjisini birbaşa elektrik enerjisinə çevirməklə ən geniş istifadə olunan günəş energetik qurğularıdır. (MƏMMƏDOV, 2011)

Günəş panelləri səthlərinə düşən günəş işığını birbaşa elektrik enerjisinə çevirən yarımkeçirici maddələrdir. Səthləri kvadrat, düzbucaqlı, dairəvi formada olan günəş panelləri hücrələrinin sahələri təxminən 100 sm^2 qalınlığı ən çox yayılmış silisyum günəş panellərində 0,2–0,4 mm arasındadır.

Dəniz səviyyəsində, parlaq, buludsuz bir gündə radiasiya intensivliyi maksimum 1000 Vt/m^2 təşkil edir. Ərazidən asılı olaraq 1 m^2 -ə düşən günəş enerjisinin miqdarı ildə 800-2600 kVt/saat arasında dəyişir. Bu enerji günəş panelinin quruluşundan asılı olaraq 5% ilə 70% arasında səmərəliliklə elektrik enerjisinə çevrilə bilər.

Çıxış gücünü artırmaq üçün çox sayda günəş paneli paralel və ya ardıcıl olaraq bir-birinə bağlanır və səthə quraşdırılır. Bu quruluş günəş paneli modulu və ya fotovoltaik modul adlanır. Lazım gələrsə, bu modullar fotovoltaik massiv (stansiya) yaratmaq üçün bir-birinə ardıcıl və ya paralel olaraq birləşdirilə bilər. (KARAMANAV, 2007)

Panellər elektrik enerjisinin tələb olunduğu bütün yerlərdə tətbiq edilə bilər. Tətbiqindən asılı olaraq fotovoltaik modullar akkumulyatorlar, çeviricilər, panellər, şarj tənzimləyiciləri və müxtəlif elektron dəstək sxemləri ilə birlikdə istifadə edərək bir fotovoltaik sistem təşkil edir. Əvvəllər bu sistemlər yalnız yaşayış məntəqələrindən uzaq, elektrik şəbəkəsi olmayan ərazilərdə, yanacağın generatora daşınmasının çətin və baha başa gəldiyi situasiyalarda istifadə olunduğu halda, indi şəbəkəyə qoşulmuş yaşayış məntəqələrində, evlərin damlarında və iri miqyaslı elektrik stansiyalarında da geniş istifadə olunur.

Günəş panelləri Günəşin istiliyi deyil, işıq enerjisi hesabına fəaliyyət göstərən cihazlardır. Müasir dövrdə günəş enerjisinin istehlakında daha çox istifadə edilməsinin səbəbi burada faydalı iş əmsalının yuxarı olmasıdır. (Mikayılov, 24 aprel 2020)

Azərbaycanda Günəş Enerjisi

Azərbaycan bərpa olunan enerji mənbələri üzrə yüksək potensiala malik olan ölkələrdəndir. Belə ki, ölkəmizin iqtisadi cəhətdən əlverişli və texniki cəhətdən istifadəsi mümkün olan bərpa olunan enerji mənbələrinin potensialı 26 940 MVt, o cümlədən, külək enerjisi üzrə 3 000 MVt, günəş enerjisi üzrə 23 040 MVt, bioenerji potensialı 380 MVt, dağ çaylarının potensialı 520 MVt həcmində qiymətləndirilir. (Azərbaycan Respublikası Energetika Nazirliyi, 2020)

Dünyada geniş tətbiq olunan Günəş panelləri ölkəmizdə uzun müddət olmasa da son 10 illikdə tətbiq olunmağa başlanmış, həm böyük miqyaslı günəş elektrik stansiyalarında, həm də ev sistemlərində quraşdırılmışdır. Artıq günəş panelləri quraşdıran və texniki xidmət göstərən şirkətlər formalaşıb. (Mikayılov, 24 aprel 2020)

Respublikamızda qoyuluş gücü 1 mVt-dan çox olan 11 Günəş Elektrik Stansiyası fəaliyyət göstərir. Bu stansiyaların yerləşdikləri ərazilərə baxdıqda daha çox neft, çirkab suları, bərk məişət və tikinti tullantıları ilə ekoloji cəhətdən çirklənmiş ərazilər olduğu nəzərə çarpır. Bu ərazilərin təmizlənməsi və burada bərpa olunan enerji mənbələrinin yaradılması ekologiyanın bərpasına, təmiz enerji istehsalına xidmət edir. Bundan başqa ölkəmizdə digər ölkələrin təcrübəsindən istifadə olunmaqla Üzən Günəş Stansiyaları kimi layihələr də həyata keçirilir ki, bu da müsbət haldır.

Energetika Nazirliyinin mətbuat katibi Cahid Mikayılov ” Bu layihə pilot layihədir və gələcək layihələr üçün nümunə rolunu oynadığından Bakı şəhərində olması daha məqsədəuyğun idi. Yerləşdiyi mövqe və flora-fauna baxımından seçilmişdir.

Günəş stansiyasının ümumi gücü 100 kvt təşkil edir. Ümumi gücün 95 kvt-ı suda, 5 kvt-ı isə quruda quraşdırılacaq. Burada məqsəd göstəriciləri müqayisə etmək, iş əmsalını və səmərəliliyi dəqiq hesablamaqdır. Elə düşünə bilərsiniz ki, temperatur yüksəkdirsə daha çox elektrik enerjisi əldə etmək mümkündür. Amma əslində bu belə deyil. Çünki fotovoltaik texnologiyasında günəşin daha çox işığından istifadə olunur. Yəni temperatur nə qədər yüksəkdirsə bu bizim ziyanımızadır, effektivlik o qədər aşağı düşür. Ancaq su səthi daha gec qızdığından, su üzərində qurulan günəş panelləri daha çox enerji əldə etməyə imkan verir. Ölkəmizdə ilk dəfə olaraq sınaqdan keçirilir. Artıq dünyanın bir çox yerlərində quraşdırılmış bu sistem öz nəticəsini verib. Su burada təbii soyutma sistemi rolunu oynayır. Stansiyadan əldə olunmuş elektrik enerjisinin yaxın ərazilərə göndərilməsi nəzərdə tutulur.”

Adı	Yerləşdiyi ərazi	Gücü (mVt)	İstifadəyə verildiyi il	Müqavilə tərəfləri
Səngəçal GES	Qaradağ ray., Səngəçal qəs.	**9**	2016	“Azalternativenerji” MMC tərəfindən
Qobustan Eksperimental Poliqonu və tədris mərkəzi	Qobustan ray.	**3**	2011	"Azərbaycan Respublikasında alternativ və bərpa olunan enerji mənbələrindən istifadə olunması üzrə Dövlət Proqrami"na uyğun olaraq
Sahil GES	Qaradağ ray., Sahil qəs.	**3**	2016	“Azalternativenerji” MMC tərəfindən
Pirallahı GES	Pirallahı ray.	**2,8**	2014	“Azalternativenerji” MMC tərəfindən

Suraxanı GES	Suraxanı ray.	**2,8**	2014	“Azalternativenerji” MMC tərəfindən	
Sumqayıt GES	Sumqayıt şəh.	**2.8**	2015	“Azalternativenerji” tərəfindən	
Samux Aqroenerji Yaşayış Kompleksi	Samux ray..	**2.8**	2015	NAMA (Ölkə üzrə Müvafiq Yumşaldıcı Tədbirlər) proqramı çərçivəsində	
Qala Ekoloji Parkı	Xəzər ray., Qala qəs.	**0.06** (0.04 külək, 0.02 günəş)	2011	Azərbaycan Respublikası Dövlət Neft Şirkəti (SOCAR) tərəfindən salınan	
Xal-xal GES	Naxçıvan, Babək ray., Xal-Xal k-di	20 (2015) + 2 (2017) = **22** (mVt)	2015	Naxçıvan MR Dövlət Energetika Agentliyi	Belçika Krallığının “Soltech” şirkəti
Qabıllı GES	Naxçıvan, Kəngərli ray., Qabıllı k-di	2 (2019) + 3 (2020) = **5**	2019	Naxçıvan MR Dövlət Energetika Agentliyi	İsveçrənin “Pure Energy Development” SARL Şirkəti
Zeyvə GES	Naxçıvan, Şərur ray, Zeyvə k-di	**5**	2021	Naxçıvan MR Dövlət Energetika Agentliyi	İsveçrənin “Pure Energy Development” SARL Şirkəti
Culfa Külək-Günəş Hibrid ES	Naxçıvan, Culfa ray.	**1,1** (0,82 günəş, 0,06 kvt, külək)	2021	Naxçıvan MR Dövlət Energetika Agentliyi	Çin Xalq Respublikası Ticarət Nazirliyi (qrant layihəsi)

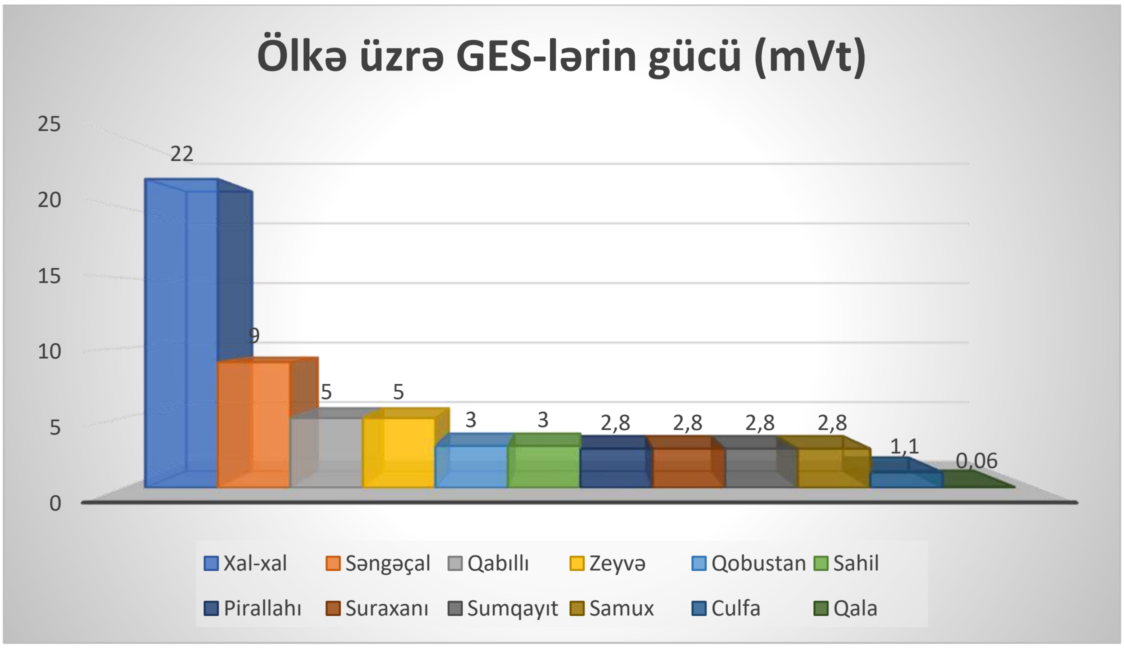

Dövlət tərəfindən “Ucqar ərazilərdə səyyar alternativ və bərpa olunan enerji stansiyalarının quraşdırılması layihəsi”, Biləsuvarda 6 məktəb və 6 uşaq bağçası, Qubada "Ağıllı bağ", Masallıda Qapalı idman meydançası, Türkan qəsəbəsində internat məktəbi, Hövsan qəsəbəsində uşaq poliklinikası, Bakıdakı 235, 149, 320, 311 nömrəli məktəblərdə günəş enerjisi ilə bağlı layihələr həyata keçirilmişdir. Bu layihələrdə ucqar rayonlarda və elektriklə təmin olunmayan ərazilərdə günəş panellərindən alınan enerji vasitəsilə elektrik verilmiş, subartezian quyularının həmin elektriklə işləməsinə şərait yaradılmışdır. Ölkəmizdə günəş panelləri təkcə dövlət tərəfindən

quraşdırılmamış, fərdi şəxslər də öz təsərrüfatlarında fotovoltaik sistemlərdən istifadə etmişdir. (AZGÜNTEX MMC, 2020)

Ölkəmizdə günəş panellərinin yerli istehsalı məqsədilə Sumqayıt şəhərində "Azgüntex" MMC iki istehsal xətti üzrə fəaliyyət göstərir. Burada həm Günəş modulları, həm də LED lampaları istehsal olunur. Hətta zavodun elektrik enerjisinə tələbatını ödəmək üçün Günəş Elektrik Stansiyası da qurulmuşdur. İstehsal olunan günəş panellərindən Suraxanı, Pirallahı Günəş Elektrik Stansiyalarında istifadə olunmuşdur. Bundan başqa ölkədə özəl günəş panelləri quraşdıran və onlara texniki xidmət göstərən şirkətlərin sayı da artır. (AZGÜNTEX MMC, 2020)

İşğaldan azad olunmuş ərazilərin təsdiq olunmuş Günəş enerjisi potensialı 7200 mVt hesab olunur. Bu məqsədlə Cəbrayıl və Zəngilanda Günəş Elektrik Stansiyalarının tikintisi planlaşdırılır. Ümumiyyətlə ölkə üzrə elektrik enerjisi istehsalında bərpa olunan enerji mənbələrinin payının 30%-ə çatdırılması nəzərdə tutulur ki, 2020-ci ildə bu rəqəm təqribən 5.5%-ə bərabər olmuşdur. (Azərbaycan Respublikasının Energetika Nazirliyi, 2020)

Nəticə

Günəş enerjisi tükənməyən enerji mənbəyidir, Bərpa olunan enerji mənbələri, xüsusilə də günəş enerjisi ölkəmiz üçün çox vacibdir. Ölkəmizdə Günəş enerjisi potensialı kifayət qədər olsa da, bu potensialın hələ də çox az bir hissəsindən istifadə olunmuşdur. Bu potensialdan maksimum səviyyədə istifadə etməklə həm enerji istehsalına dəstək, həm də ekoloji sağlam enerjidən istifadəyə üstünlük verilməlidir. Təsərrüfatla məşğul olan şəxslərin bu enerji mənbəyindən daha çox məlumatlandırılmasını təmin etmək və bu sahə ilə məşğul olanların təşviqi həyata keçirilməlidir.

Günəş enerjisindən əldə edilən elektrik heç bir şəbəkəyə bağlı olmadan istifadə edilə bildiyindən əlverişsiz ərazilərdə daha rahat tətbiq oluna bilir.

Ölkəmizdə günəş enerjisi və bu enerjidən faydalanmağın yollarını öyrənmək məqsədilə universitetlərdə mərkəzlər yaradılmalı və burada araşdırmalar aparılmalıdır.

References

1. Dünya Enerji Şurası Türk Milli Komitəsi. (2009). Dünyada və Türkiyədə Günəş enerjisi.
2. Məmmədov F. (2011). Azərbaycanda Günəş enerjisindən istifadə və müasir günəş energetik qurğuları. Bakı: Proqres.
3. Mikayılov M.E. C. (24 aprel 2020). Günəş fotovoltaik (PV) texnologiyası. Vebinar-Günəş fotovoltaik (PV) texnologiyası. ALREN Azerbaijan: https://www.youtube.com/watch?v=S8E-_Wk8feY.
4. CƏLILOV M. (2009). ALTERNATIV REGENERATIV ENERJI SISTEMLƏRI. Bakı: NPM «Təhsil».
5. KARAMANAV, M. (2007). GÜNEŞ ENERJİSİ VE GÜNEŞ PİLLERİ. T.C.SAKARYA ÜNİVERSİTESİ FEN BİLİMLERİ ENSTİTÜSÜ, 7-8.
6. Azərbaycan Respublikası Energetika Nazirliyi. (2020). Azərbaycanda bərpa olunan enerji mənbələrindən istifadə. Energetika Nazirliyi 2020: https://minenergy.gov.az/az/alternativ-ve-berpa-olunan-enerji/azerbaycanda-berpa-olunan-enerji-menbelerinden-istifade.
7. AZGÜNTEX MMC. (2020). AZGÜNTEX. Layihələr. https://www.azguntex.az/az/content/25.
8. AZGÜNTEX MMC. (2020). AZGÜNTEX.Şirkət haqqında. https://www.azguntex.az/az/content/1.
9. Azərbaycan Respublikası Energetika Nazirliyi. (2020). Azərbaycanda bərpa olunan enerji mənbələrindən istifadə. Energetika Nazirliyi 2020: https://minenergy.gov.az/az/alternativ-ve-berpa-olunan-enerji/azerbaycanda-berpa-olunan-enerji-menbelerinden-istifade.
10. Chiras, D. (2020). *Solar Electricity Basics (2nd Edition).* Canada: New society publishers.
11. Baez, J. 2013. "Photovoltaic Solar Power," http://www.azimuthproject.org/azimuth/show/Photovoltaic+solar+power
12. https://www.ises.org/

Rəyçi: dos. Ə.Qurbanəliyev

Göndərilib: 17.12.2021 Qəbul edilib: 05.01.2022

İÇİNDƏKİLƏR

HUMANİTAR VƏ İCTİMAİ ELMLƏR
HUMANITIES AND SOCIAL SCIENCES

Ələkbər Həsən oğlu Cabbarlı
Naxçıvan tarixinə bir nəzər **7**
Vasiliy Nikolayevich Hapov
Painting - the art of color 15
Həqiqət Mahmud qızı Məmmədova, Fəxriyyə İbrahim qızı Cəfərova
Bəxtiyar Vahabzadə və dilimiz 21
Səbinə Namiq qızı Cəfərova
"Əkinçi" qəzetində dərc olunan məqalələrin Azərbaycanda ailə tərbiyəsinin inkişafina təsiri 26
Natiq Elxan oğlu Huseynov
Süni intellektin brendinqə təsirləri 31
Kifayət Qurban qızı Mənsimova
İnkluziv təhsilin nəzəri əsaslarına dair 39
Yaqut Ömər qızı Mustafayeva, Xanım Ağasəf qızı Qasımova
Dərslik müzakirəsi. Ədəbiyyat: x sinif 45
Chingiz Davidov, Wang Siming
Bread history in Azerbaijan 52
Sirus Rafiq Asgarov
What are the benefits of the taliban's return to power for the major powers? 58

TƏBİƏT ELMLƏRİ
NATURAL SCIENCES

Sevda Alifaga Muslimova, Nushaba Fizuli Alishova, Ilhama Malik Karimova, Raida Vazirova
Papillomavirus infection and cervical pathology 63
Nurana Ariz Hamidova
New approaches and all-round overviews to the menstrual cycle and female genital hormones comparably in women of different age groups (reproductive and menopausal) in COVİD-19 68

TEXNİKA ELMLƏRİ
TECHNICAL SCIENCES

Şahlar Mahmud oğlu Babayev
Yük avtomobilinin hərəkəti zamanı yedəyinin vəziyyətinin avtomatik tənzimlənməsi üçün intiqal mexanizminin işlənməsi 73
Kamran Vüqar oğlu Qasımzadə
Azərbaycanda günəş fotovoltaik enerjisindən istifadə 80

Çapa imzalanmışdır: 17.01.2022
Kağız formatı: 60/84
H/n həcmi: 9,6 ç.v.
Sifariş: 465

“ZƏNGƏZURDA” çap evində çap olunub
Redaksiya ünvanı: Bakı şəh., Mətbuat prospekti, 529-cu məh.
Tel.: +994 50 209 59 68
+994 55 209 59 68
+994 12 510 63 99
e-mail: zengezurda1868@mail.ru