ELMİ İŞ

Beynəlxalq elmi jurnal

SCIENTIFIC WORK

International scientific journal

aem.az

AEM

ISSN: 2663-4619
e-ISSN: 2708-986X

AZƏRBAYCAN RESPUBLİKASI

THE REPUBLIC OF AZERBAIJAN

ELMİ İŞ

Beynəlxalq elmi jurnal
İmpakt Faktor: 2.255

Cild: 17 Sayı: 5

SCIENTIFIC WORK

International scientific journal
Impact Factor: 2.255

Volume: 17 Issue: 5

Bakı – Baku
2023

Jurnal 25.04.2007-ci ildə
Azərbaycan Respublikası
Ədliyyə Nazirliyi
Mətbu nəşrlərin
reyestrinə daxil edilmişdir.
Reyestr № 2212

The journal is included in the
register of Press editions of the
Ministry of Justice
of the Republic of Azerbaijan on
25.04.2007.
Registration No. 2212

Redaksiyanın ünvanı
AZ1073, Bakı şəh.,
Mətbuat prospekti 529,
“Azərbaycan” nəşriyyatı,
6-cı mərtəbə

Editorial address
AZ1073, Baku,
Matbuat avenue 529,
“Azerbaijan” Publishing House,
6-th floor

Tel.: + 994 50 209 59 68
+ 994 55 209 59 68
+ 994 99 809 67 68
+ 994 12 510 63 99

e-mail
elmmerkezi@aem.az

Beynəlxalq indekslər / International indices

ISSN: 2663-4619
e-ISSN: 2708-986X
DOI: 10.36719

© Jurnalda çap olunan materiallardan istifadə edərkən istinad mütləqdir.
© It is necessary to use reference while using the journal materials.
© https://aem.az
© info@aem.az

Təsisçi və baş redaktor

Tədqiqatçı Mübariz HÜSEYİNOV, Azərbaycan Elm Mərkəzi / Azərbaycan
+994 50 209 59 68
tedqiqat1868@gmail.com
ORCID ID 0000-0002-5274-0356

Founder and Editor-in-Chief

Researcher Mubariz HUSEYINOV, Azerbaijan Science Center / Azerbaijan
+994 50 209 59 68
tedqiqat1868@gmail.com
ORCID ID 0000-0002-5274-0356

Redaktor

Prof. Dr. Mahirə HÜSEYNOVA, Azərbaycan Dövlət Pedaqoji Universiteti / Azərbaycan
huseynova.mahira@yandex.ru

Editor

Prof. Dr. Mahira HÜSEYNOVA, Azerbaijan State Pedagogical University / Azerbaijan
huseynova.mahira@yandex.ru

Redaktor köməkçisi

Tədqiqatçı Gülnar ƏLİYEVA, Azərbaycan Elm Mərkəzi / Azərbaycan
gulnar.musayeva1982@gmail.com

Assistant editor

Researcher Gulnar ALIYEVA, Azerbaijan Science Center / Azerbaijan
gulnar.musayeva1982@gmail.com

Dillər üzrə redaktorlar

Prof. Dr. Abbas ABBASOV, Bakı Dövlət Universiteti / Azərbaycan
Assoc. Prof. Dr. Nəriman SEYİDƏLİYEV, AMEA Dilçilik İnstitutu / Azərbaycan

Language editors

Prof. Dr. Abbas ABBASOV, Baku State University / Azerbaijan
Assoc. Prof. Dr. Nariman SEYIDALIYEV, ANAS Institute of Linguistics / Azerbaijan

Elmi sahələr üzrə redaktorlar

Prof. Dr. Əlövsət QULİYEV, AMEA Torpaqşünaslıq və Aqrokimya İnstitutu / Azərbaycan
Prof. Dr. Əmir ƏLİYEV, Bakı Dövlət Universiteti / Azərbaycan
Prof. Dr. İradə HÜSEYNOVA, Bakı Dövlət Universiteti / Azərbaycan
Prof. Dr. Zahid MƏMMƏDOV, Azərbaycan Dövlət İqtisad Universiteti / Azərbaycan
Prof. Dr. Əli ZALOV, Azərbaycan Dövlət Pedaqoji Universiteti / Azərbaycan
Prof. Dr. Şəkər MƏMMƏDOVA, Bakı Dövlət Universiteti / Azərbaycan
Prof. Dr. Yaşar MEHRƏLİYEV, Bakı Dövlət Universiteti / Azərbaycan
Prof. Dr. Şahlar BABAYEV, Azərbaycan Dövlət Aqrar Universiteti / Azərbaycan
Assoc. Prof. Dr. İlham MƏMMƏDLİ, AMEA Ədəbiyyat İnstitutu / Azərbaycan
Assoc. Prof. Dr. Rövşən VƏLİYEV, Naxçıvan Müəllimlər İnstitutu / Azərbaycan
Assoc. Prof. Dr. Rəfail HƏSƏNOV, Bakı Dövlət Universiteti / Azərbaycan
Assoc. Prof. Dr. Rəşid CABBAROV, Bakı Dövlət Universiteti / Azərbaycan
Assoc. Prof. Dr. Həbibə ALLAHVERDİYEVA, Naxçıvan Müəllimlər İnstitutu / Azərbaycan
Assoc. Prof. Dr. Elza ORUCOVA, Azərbaycan Tibb Universiteti / Azərbaycan
Assoc. Prof. Dr. Akif AĞBABALI, Bakı Dövlət Universiteti / Azərbaycan
Assoc. Prof. Dr. Eldar MƏSİMOV, Bakı Dövlət Universiteti / Azərbaycan

Editors in scientific fields

Prof. Dr. Alovsat GULIYEV, ANAS Institute of Soil Science and Agrochemistry / Azerbaijan
Prof. Dr. Amir ALIYEV, Baku State University / Azerbaijan
Prof. Dr. Irada HUSEYNOVA, Baku State University / Azerbaijan
Prof. Dr. Zahid MAMMADOV, Azerbaijan State Economic University / Azerbaijan
Prof. Dr. Ali ZALOV, Azerbaijan State Pedagogical University / Azerbaijan
Prof. Dr. Shakar MAMMADOVA, Baku State University / Azerbaijan
Prof. Dr. Yashar MEHRALIYEV, Baku State University / Azerbaijan
Prof. Dr. Shahlar BABAYEV, Azerbaijan State Agrarian University / Azerbaijan
Assoc. Prof. Dr. Ilham MAMMADLI, ANAS Institute of Literature / Azerbaijan
Assoc. Prof. Dr. Rovshan VALIYEV, Nakhchivan Institute of Teachers / Azerbaijan
Assoc. Prof. Dr. Rafail HASANOV, Baku State University / Azerbaijan
Assoc. Prof. Dr. Rashid JABBAROV, Baku State University / Azerbaijan
Assoc. Prof. Habiba ALLAHVERDIYEVA, Nakhchivan Institute of Teachers / Azerbaijan
Assoc. Prof. Dr. Elza ORUJOVA, Azerbaijan Medical University / Azerbaijan
Assoc. Prof. Dr. Akif AGHBABALI, Baku State University / Azerbaijan
Assoc. Prof. Dr. Eldar MASIMOV, Baku State University / Azerbaijan

REDAKSİYA HEYƏTİ

Humanitar və ictimai elmlər

Prof. Dr. Möhsün NAĞISOYLU, AMEA / Azərbaycan
Prof. Dr. Nadir İLHAN, Ahi Evran Universiteti / Türkiyə
Prof. Dr. Ceyran MAHMUDOVA, Azərbaycan Dövlət Mədəniyyət və İncəsənət Universiteti / Azərbaycan
Prof. Dr. Juliboy ELTAZAROV, "İpək Yolu" Beynəlxalq Turizm və Mədəni İrs Universiteti / Özbəkistan
Prof. Dr. Mehmet YÜCE, Bursa Uludağ Universiteti / Türkiyə
Prof. Dr. İrina KREYDİÇ, Ukrayna Milli Texniki Universitetinin "İqor Sikorski adına Kiyev Politexnik İnstitutu" / Ukrayna
Prof. Dr. Qəzənfər KAZIMOV, AMEA Dilçilik İnstitutu / Azərbaycan
Prof. Dr. Coanna MARŞALEK-KAVA, Nikolay Kopernik Universiteti / Polşa
Prof. Dr. Kərim ŞÜKÜROV, AMEA Tarix İnstitutu / Azərbaycan
Prof. Dr. Kairbek ARISTANBEKOV, İqtisadi Siyasət İnstitutu / Qazaxıstan
Prof. Dr. İzzət RÜSTƏMOV, Bakı Dövlət Universiteti / Azərbaycan
Prof. Dr. Şirindil ALIŞANOV, AMEA Ədəbiyyat İnstitutu / Azərbaycan
Prof. Dr. Natalya MİŞİNA, Odessa Hüquq Akademiyası / Ukrayna
Prof. Dr. Funda TOPRAK, Ankara Yıldırım Beyazıt Universiteti / Türkiyə
Prof. Dr. Anar İSGƏNDƏROV, Bakı Dövlət Universiteti / Azərbaycan
Prof. Dr. Boris KAYQORODOV, Həştərxan Dövlət Universiteti / Rusiya
Prof. Dr. Vidas KAVALİUSKAS, Vilnus Biznes Universiteti / Litva
Prof. Dr. Rüfət RÜSTƏMOV, Bakı Dövlət Universiteti / Azərbaycan
Prof. Dr. Firuzə ABBASOVA, Bakı Dövlət Universiteti / Azərbaycan
Prof. Dr. Saodat MUXAMEDOVA, Daşkənd Dövlət Özbək dili və Ədəbiyyatı Universiteti / Özbəkistan
Prof. Dr. Məhəbbət DƏMİRÇİYEVA, Bakı Dövlət Universiteti / Azərbaycan
Prof. Dr. Nigar VƏLİYEVA, Azərbaycan Dillər Universiteti / Azərbaycan
Prof. Dr. Svetlana KOJİROVA, L.N.Qumilyov adına Avrasiya Milli Universiteti / Qazaxıstan
Prof. Dr. Elşad MİRBƏŞİR OĞLU, Azərbaycan Respublikası Prezidenti yanında Dövlət İdarəçilik Akademiyası / Azərbaycan
Prof. Dr. Məhərrəm MƏMMƏDLİ, Bakı Dövlət Universiteti / Azərbaycan
Prof. Dr. Yelena ŞIŞKİNA, Həştərxan Dövlət Memarlıq-İnşaat Mühəndisliyi Universiteti / Rusiya
Prof. Dr. Şikar QASIMOV, Azərbaycan Texniki Universiteti / Azərbaycan
Prof. Dr. İya ZUMBULADZE, Kutaisi Dövlət Universiteti / Gürcüstan
Assoc. Prof. Dr. Aqil ŞİRİNOV, Azərbaycan İlahiyyat İnstitutu / Azərbaycan
Assos. Prof. Dr. İosefina BLAZSANİ-BATTO, Rumın Dili və Mədəniyyəti Mərkəzi / Rumıniya
Assoc. Prof. Dr. Ziyadxan ƏLİYEV, Azərbaycan Dövlət Rəssamlıq Akademiyası / Azərbaycan
Assoc. Prof. Dr. Xatirə HÜSEYNOVA, Bakı Dövlət Universiteti / Azərbaycan
Assoc. Prof. Dr. Aydan XƏNDAN, Bakı Dövlət Universiteti / Azərbaycan
Assoc. Prof. Dr. Elçin BAYRAMOV, Bakı Dövlət Universiteti / Azərbaycan
Assoc. Prof. Dr. Əbülfət PƏLƏNGOV, Azərbaycan Dövlət Pedaqoji Universiteti / Azərbaycan
Dr. Aqşin ƏLİYEV, Pekin Xarici Dillər Universiteti / Çin
Dr. Rövşən RAMİZOĞLU, Səlcuq Universiteti / Türkiyə

Təbiət elmləri

Prof. Dr. Vaqif ABBASOV, AMEA Neft-Kimya Prosesləri İnstitutu / Azərbaycan
Prof. Dr. Onur URAL, Selcuk Universiteti / Türkiyə
Prof. Dr. Georgi DUKA, Moldova Elmlər Akademiyası / Moldova
Prof. Dr. Məsud AŞİNA, Kopenhagen Universiteti / Danimarka
Prof. Dr. Ələddin ABBASOV, Naxçıvan Dövlət Universiteti / Azərbaycan
Prof. Dr. Nikolay BRİKO, İ.M.Seçenov adına Birinci Moskva Dövlət Tibb Universiteti / Rusiya
Prof. Dr. Mehmet KARATAŞ, Necmettin Erbakan Universiteti / Türkiyə
Prof. Dr. İbrahim CƏFƏROV, AMEA / Azərbaycan
Prof. Dr. Elşad QURBANOV, Bakı Dövlət Universiteti / Azərbaycan
Prof. Dr. Mətanət ƏFƏNDİYEVA, Milli İdman Tibbi və Reabilitasiya İnstitutu / Rusiya
Prof. Dr. Eldar QASIMOV, Azərbaycan Tibb Universiteti / Azərbaycan
Prof. Dr. Duyğu KILIÇ, Amasya Universiteti / Türkiyə
Prof. Dr. Yasin BABAYEV, Naxçıvan Dövlət Universiteti / Azərbaycan
Prof. Dr. Nuran ABDULLAYEV, Köln Universiteti / Almaniya
Prof. Dr. Afət MƏMMƏDOVA, Bakı Dövlət Universiteti / Azərbaycan
Prof. Dr. Zöhrab QARAYEV, Azərbaycan Tibb Universiteti / Azərbaycan
Prof. Dr. Şahanə HÜSEYNOVA, Berlin Texniki Universiteti / Almaniya
Prof. Dr. İbrahim MƏMMƏDOV, Bakı Dövlət Universiteti / Azərbaycan
Prof. Dr. Mehmet ÜNLÜ, Marmara Universiteti / Türkiyə
Prof. Dr. İlham KAZIMOV, M.Topçubaşov adına Elmi Cərrahiyyə Mərkəzi / Azərbaycan
Prof. Dr. Rajeş KUMAR, Mərkəzi İpək İdarəsi, Tekstil Nazirliyi / Hindistan
Prof. Dr. David MENABDE, Kutaisi Dövlət Universiteti / Gürcüstan
Prof. Ali AZQANİ, Taylerdəki Texas Universiteti / ABŞ
Dr. Erdəyliem TÖLEQENOV, Qızlar Universiteti / Qazaxıstan
Assoc. Prof. Dr. Bilal BÜŞRA, Ali Cinnah Universiteti / Pakistan İslam Respublikası
Assoc. Prof. Dr. Fuad KƏRİMLİ, Bakı Dövlət Universiteti / Azərbaycan
Assoc. Prof. Dr. Məhiyəddin MEHDİYEV, Mingəçevir Dövlət Universiteti / Azərbaycan
Assoc. Prof. Dr. Ramiz ƏHLİMANOV, Bakı Dövlət Universiteti / Azərbaycan
Dr. Svetlana QORNOVSKAYA, Beloserkovsk Milli Aqrar Universiteti / Ukrayna
Dr. Asif MANAFOV, AMEA Zoologiya İnstitutu / Azərbaycan
Dr. Elçin HÜSEYN, Azərbaycan Dövlət Neft və Sənaye Universiteti / Azərbaycan
Dr. Fuad RZAYEV, AMEA Zoologiya İnstitutu / Azərbaycan

Dəqiq elmlər

Prof. Dr. Yusif MƏMMƏDOV, Bakı Dövlət Universiteti / Azərbaycan
Prof. Dr. Məsud ƏFƏNDİYEV, "Helmholtz" Elmi-Tədqiqat Mərkəzi / Almaniya
Prof. Dr. Qərib MÜRŞÜDOV, Molekulyar Biologiya tədqiqat İnstitutu / Böyük Britaniya
Prof. Dr. Arzu SƏRDARLI, Kanada Birinci Millətlər Universiteti / Kanada
Prof. Dr. Eldar VƏLİYEV, Milli Texniki Universitet / Ukrayna
Prof. Dr. Yalçın ƏFƏNDİYEV, Texas A&M Universiteti / ABŞ
Prof. Dr. Həmzəağa ORUCOV, Bakı Dövlət Universiteti / Azərbaycan
Prof. Dr. Eldar MƏSİMOV, Bakı Dövlət Universiteti / Azərbaycan
Prof. Dr. Maarif CƏFƏROV, Bakı Dövlət Universiteti / Azərbaycan
Assoc. Prof. Dr. Sarvan HÜSEYNOV, Bakı Dövlət Universiteti / Azərbaycan
Assoc. Prof. Dr. Yusif ŞÜKÜRLÜ, AMEA Şəki Regional Elmi Mərkəzi / Azərbaycan
Dr. Billurə HACIYEVA / Naxçıvan Dövlət Universiteti / Azərbaycan

Texnika elmləri

Prof. Dr. Əminağa SADIQOV, AMEA İdarəçilik Sistemləri İnstitutu / Azərbaycan
Prof. Dr. Xəlil KƏLƏNTƏR, Tohoku Universiteti / Yaponiya
Prof. Dr. Qərib CƏLALOV, AMEA Geologiya və Geofizika İnstitutu / Azərbaycan
Prof. Dr. Şahnaz ŞAHBAZOVA, Azərbaycan Texniki Universiteti / Azərbaycan
Prof. Dr. Cəlaləddin MƏMMƏDOV, Azərbaycan Dövlət Aqrar Universiteti / Azərbaycan
Prof. Dr. Valeriy LİSENKO, Ümumrusiya Metroloji Xidmət Elmi-Tədqiqat İnstitutu / Rusiya
Prof. Dr. Yasin RÜSTƏMOV, AMEA Torpaqşünaslıq və Aqrokimya İnstitutu / Azərbaycan
Assoc. Prof. Dr. Elov BOTİR, Ə.Nəvai adına Daşkənd Dövlət Özbək Dili və Ədəbiyyatı Univeristeti / Özbəkistan
Assoc. Prof. Dr. Fazil KAZIMOV, "Neftqazelmitədqiqatlayihə" İnstitutu / Azərbaycan

EDITORIAL BOARD

Humanities and social sciences

Prof. Dr. Mohsun NAGHISOYLU, ANAS / Azerbaijan
Prof. Dr. Nadir ILHAN, Ahi Evran University / Turkey
Prof. Dr. Jeyran MAHMUDOVA, Azerbaijan State University of Culture and Arts / Azerbaijan
Prof. Dr. Juliboy ELTAZAROV, «Silk Road» International University of Tourism and Cultural heritage / Uzbekistan
Prof. Dr. Mehmet YUJE, Bursa Uludagh University / Turkey
Prof. Dr. Irina KREYDICH, National Technical University of Ukraine «Igor Sikorsky Kyiv Polytechnic Institute» / Ukraine
Prof. Dr. Gazanfar KAZIMOV, Institute of Linguistics of ANAS / Azerbaijan
Prof. Dr. Joanna MARSZALEK-KAVA, Nicolaus Copernicus University / Poland
Prof. Dr. Karim SHUKUROV, ANAS Institute of History / Azerbaijan
Prof. Dr. Kairbek ARISTANBEKOV, Institute of Economic Policy / Kazakhstan
Prof. Dr. Izzet RUSTAMOV, Baku State University / Azerbaijan
Prof. Dr. Shirindil ALISHANOV, Institute of Literature of ANAS / Azerbaijan
Prof. Dr. Natalya MISHINA, Odessa Law Academy / Ukraine
Prof. Dr. Funda TOPRAK, Ankara Yildirim Beyazit University / Turkey
Prof. Dr. Anar ISGANDAROV, Baku State University / Azerbaijan
Prof. Dr. Boris KAYGORODOV, Astrakhan State University / Russia
Prof. Dr. Vidas KAVALIUSKAS, Vilnius Business University / Lithuania
Prof. Dr. Rufat RUSTAMOV, Baku State University / Azerbaijan
Prof. Dr. Firuza ABBASOVA, Baku State University / Azerbaijan
Prof. Dr. Saodat MUKHAMEDOVA, Tashkent State University of Uzbek Language and Literature / Uzbekistan
Prof. Dr. Mahabbat DAMIRCHIYEVA, Baku State University / Azerbaijan
Prof. Dr. Nigar VALIYEVA, Azerbaijan University of Languages / Azerbaijan
Prof. Dr. Svetlana KOJIROVA, L.N.Gumilyov Eurasian National University / Kazakhstan
Prof. Dr. Elshad MIRBASHIR OGHLU, Academy of Public Administration under the President of the Republic of Azerbaijan / Azerbaijan
Prof. Dr. Maharram MAMMADLI, Baku State University / Azerbaijan
Prof. Dr. Yelena SHISHKINA, Astrakhan State University of Architecture and Construction Engineering / Russia
Prof. Dr. Shikar GASIMOV, Azerbaijan Technical University / Azerbaijan
Prof. Dr. Iya ZUMBULADZE, Kutaisi State University / Georgia
Assoc. Prof. Dr. Agil SHIRINOV, Azerbaijan Institute of Theology / Azerbaijan
Assos. Prof. Dr. Iosefina BLAZSANI-BATTO, Romanian Language and Cultural Center / Romania
Assoc. Prof. Dr. Ziyadkhan ALIYEV, Azerbaijan State Art Academy / Azerbaijan
Assoc. Prof. Dr. Khatira HUSEYNOVA, Baku State University / Azerbaijan
Assoc. Prof. Dr. Aydan KHANDAN, Baku State University / Azerbaijan
Assoc. Prof. Dr. Elchin BAYRAMOV, Baku State University / Azerbaijan
Assos. Prof. Dr. Abulfat PALANGOV, Azerbaijan State Pedagogical University / Azerbaijan
Dr. Agshin ALIYEV, Beijing Foreign Studies University / The Republic of Chine
Dr. Rovshan RAMIZOGHLU, Seljuk University / Turkey

Natural sciences

Prof. Dr. Vagif ABBASOV, Institute of Petrochemical Processes of ANAS / Azerbaijan
Prof. Dr. Onur URAL, Seljuk University / Turkey
Prof. Dr. Georgi DUKA, Moldova Academy of Sciences / Moldova
Prof. Dr. Masud ASHINA, University of Copenhagen / Denmark
Prof. Dr. Aladdin ABBASOV, Nakhchivan State University / Azerbaijan
Prof. Dr. Nikolay BRIKO, First Moscow State Medical University named after I.M.Sechenov / Russia
Prof. Dr. Mehmet KARATASH, Nejmettin Erbakan University / Turkey
Prof. Dr. Ibrahim JAFAROV, ANAS / Azerbaijan
Prof. Dr. Elshad GURBANOV, Baku State University / Azerbaijan
Prof. Dr. Matanat AFANDIYEVA, National Institute of Sports Medicine and Rehabilitation / Russia
Prof. Dr. Eldar GASIMOV, Azerbaijan Medical University / Azerbaijan
Prof. Dr. Duyghu KILICH, Amasya University / Turkey
Prof. Dr. Yasin BABAYEV, Nakhchivan State University / Azerbaijan
Prof. Dr. Nuran ABDULLAYEV, University of Cologne / Germany
Prof. Dr. Afat MAMMADOVA, Baku State University / Azerbaijan
Prof. Dr. Zohrab GARAYEV, Azerbaijan Medical University / Azerbaijan

Prof. Dr. Shahana HUSEYNOVA, Technical University of Berlin / Germany
Prof. Dr. Ibrahim MAMMADOV, Baku State University / Azerbaijan
Prof. Dr. Mehmet UNLU, Marmara University / Turkey
Prof. Dr. Ilham KAZIMOV, Scientific Surgery Center named after M.Topchubashov / Azerbaijan
Prof. Dr. Rajesh KUMAR, Ministry of Textiles, Central Silk Office / India
Prof. Dr. David MENABDE, Kutaisi State University / Georgia
Prof. Ali AZGANI, University of Texas at Tayler / USA
Dr. Erdeyliem TOLEGENOV, Girls' University / Kazakhstan
Assoc. Prof. Dr. Bilal BUSRA, Ali Jinnah University / The Islamic Republic of Pakistan
Assoc. Prof. Dr. Fuad KERIMLI, Baku State University / Azerbaijan
Assoc. Prof. Dr. Mahiyaddin MEHDIYEV, Mingachevir State University / Azerbaijan
Assoc. Prof. Dr. Ramiz AHLIMANOV, Baku State University / Azerbaijan
Dr. Svetlana GORNOVSKAYA, Beloserkovsk National Agrarian University / Ukraine
Dr. Asif MANAFOV, Institute of Zoology of ANAS / Azerbaijan
Dr. Elchin HUSEYN, Azerbaijan State University of Oil and Industry / Azerbaijan
Dr. Fuad RZAYEV, Zoology Institute of ANAS / Azerbaijan

Exact sciences

Prof. Dr. Yusif MAMMADOV, Baku State University / Azerbaijan
Prof. Dr. Masud AFANDIYEV, «Helmholtz» Scientific Research Center / Germany
Prof. Dr. Garib MURSHUDOV, Research Institute of Molecular Biology / Great Britain
Prof. Dr. Arzu SARDARLI, First Nations University of Canada / Canada
Prof. Dr. Eldar VALIYEV, National Technical University / Ukraine
Prof. Dr. Yalchin AFANDIYEV, The University of Texas at Austin / USA
Prof. Dr. Hamzaagha ORUJOV, Baku State University / Azerbaijan
Prof. Dr. Eldar MASIMOV, Baku State University / Azerbaijan
Prof. Dr. Maarif JAFAROV, Baku State University / Azerbaijan
Assoc. Prof. Dr. Sarvan HUSEYNOV, Baku State University / Azerbaijan
Assoc. Prof. Dr. Yusif SHUKURLU, Shaki Regional Scientific Center of ANAS / Azerbaijan
Dr. Billura HAJIYEVA / Nakhchivan State University / Azerbaijan

Technical sciences

Prof. Dr. Aminagha SADIGOV, Institute of Management Systems of ANAS / Azerbaijan
Prof. Dr. Khalil KALANTAR, Tohoku University / Japan
Prof. Dr. Garib JALALOV, Institute of Geology and Geophysics of ANAS / Azerbaijan
Prof. Dr. Shahnaz SHAHBAZOVA, Azerbaijan Technical University / Azerbaijan
Prof. Dr. Jalaladdin MAMMADOV, Azerbaijan State Agrarian University / Azerbaijan
Prof. Dr. Valeriy LISENKO, All-Russian Metrological Service Research Institute / Russia
Prof. Dr. Yasin RUSTAMOV, Institute of Soil Science and Agrochemistry of ANAS / Azerbaijan
Assoc. Prof. Dr. Elov BOTIR, Tashkent State University of Uzbek Language and Literature named after A.Navai / Uzbekistan
Assoc. Prof. Dr. Fazil KAZIMOV, Oil Gas Scientific Research Project Institute / Azerbaijan

HUMANİTAR VƏ İCTİMAİ ELMLƏR

HUMANITIES AND SOCIAL SCIENCES

DOI: https://doi.org/10.36719/2663-4619/90/8-12

Sevinj Rzayeva
Baku Slavic University
Doctor of Philology
sevinc_rzayeva@yahoo.de

OPINIONS OF LITERARY CRITICS ABOUT THE EARLY WORK OF THOMAS MANN

Abstract

This article has been devoted to the early creative activity of the great German writer Thomas Mann and to the impact of time and society on him, in which he lived. It says that the writer criticizes the bourgeois society in his early stories. The spirit of man and life, funny diseases and banal heath, existence of men-of-letters and bourgeois are opposed to each other in them. It also mentions the reviews of popular literary critics concerning the works of Thomas Mann and quotes numerous views in different literary journals and newspapers.

This article deals also with the understanding of Thomas Mann's early works by German literary critics.

Keywords: *degradation, decadence, review, criticism, creativity*

Sevinc Rzayeva
Bakı Slavyan Universiteti
filologiya üzrə elmlər doktoru
sevinc_rzayeva@yahoo.de

Tomas Mannın ilkin yaradıcılığı haqqında ədəbiyyat tənqidçilərinin fikirləri

Xülasə

Məqalə böyük alman yazıçısı Tomas Mannın ilkin yaradıcılığına və onun yaşadığı dövrün və cəmiyyətin təsirinə həsr edilmişdir. Həmçinin qeyd olunur ki, yazıçı ilk hekayələrində insan və həyat ruhunun, gülməli xəstəliklər və bayağı dərdlərin, yazıçılarla burjuaziyanın birgə yaşayışının bir-birinə zidd olduğu burjua cəmiyyətini tənqid edir. Burada, həmçinin Tomas Mannın yaradıcılığı haqqında tanınmış ədəbiyyatşünasların fikirləri qeyd olunur, müxtəlif ədəbi jurnal və qəzetlərdə çoxsaylı fikirlərə istinad edilir.

Məqalədə Tomas Mannın ilk əsərlərinin alman ədəbiyyatşünasları tərəfindən qəbulu da araşdırılır.

Açar sözlər: *deqradasiya, tənəzzül, baxış, tənqid, yaradıcılıq*

Introduction

Thomas Mann all the time considered the 19th century the greatest period of the novel genre in Europe. Stendhal and Balzac, Dickens and George Eliot, Gogol and Goncharov, Turgenev and Dostoevsky, Flaubert and Zola having huge works were stricken with surprise which may realistic and naturalistic art of narration can do. Since the time of Goethe not any novelist-writer attracted such a huge attention in Europe like Thomas Mann. Schifter, Keller and Raabe were apprehended and appreciated only within the borders in which the German language was spoken. But the degree of perception of Theodore Fontane began gradually. On such a background Thomas Mann could

confirm that "Buddenbrooks", in the book of a twenty-five years-old youngster there appeared a demand to the German novel in the capacity of the world gift. It was a break into the world literature. Thomas Mann was born on the 6th of June in 1875 in the town of Lübeck shortly after the foundation of the German Empire by Bismarck. The epoch had a great impact on the writer's political views; it was the period of "Gründerzeit" distinguished by striking achievements in the sphere of economy, science, and technology. Exactly this epoch gave birth to the idea that the world must be cured from its Germanic essence. Only few intellectuals were engaged in the criticism of these national and nationalistic tendencies (Stammen, 1990: 258). There was not any evidence that Thomas Mann belonged to this group, although he began his creative activity with criticism, which is evident in the collection of essays titled "Frühlingssturm" (vol. XI, p.545), nevertheless, he remained within the frames of complete criticism, in the traditions of romantic bourgeois criticism, which, though, in particular, he finds the whole bourgeois society without any concrete perspective (Kurzke, 2010: 32). Such a manner of writing, which is connected with the anti-bourgeois nationalism, did not come from the pages of politically oriented nationalism, but from the last phase of nationalism, from psychological radicalism (Hansen, 1984: 242). It all has found its expression in his creative activity, in the themes, in which spirit and life, curious disease and banal health, existence of the men-of-letters and bourgeois, are opposed to each other. The events take place in the bourgeois environment and within himself as an individualist, in the idiosyncrasies of the man-of-letters. There is a crisis in the comprehension of art and in the bourgeois society, in the spiritual problems, but not in the social ones, which the young writer Thomas Mann perceives as "the social tension of the time", but in its final stage. Social problems hardly find their expression in his creative activity. Though there is a boundless criticism of time in his works, but not in the manner, which the society ensures in its stability may allow itself (Kurzke, 2010: 55). The mood of degradation ruling in the art infects Thomas Mann, but for him "degradation is the sufferings of life, renunciation, agnosticism in the meaning of life, sympathy to death, hatred to the bourgeois "capacities", "psychological perfectioning." Of course, he overcomes the mood of degradation with his irony, which allows him to "support the decadent literature of his time and departs from it "simultaneously" (Hilscher, 1986: 89). The music of R. Wagner and the philosophical writings of Schopenhauer and Nietzsche gained a fundamental importance for Thomas Mann and the development of his style. Those were the personalities who gave him a spiritual orientation, but in his first years in Munich he was in search of his "socio-political orientation and corresponding scales of evaluation and its cost", which allowed to explain his activity in the "strongly nationalistic-popular and anti-Semitic journal "The Twentieth Century". The intermezzo (amusing episode) did not remain unnoticed and traceless; it was possible to discern it in the chauvinistic vocabulary of the later Thomas Mann, at the beginning of the World War I (Stammen, 1900: 260). This, in any case, is evidence, a sign of taking root, which has a national element in the thinking of Thomas Mann" (Kurzke, 2010: 58).

On the whole, one can make an inference about the political thinking of the writer from his works "the said political, public and economic reality of the Empire of William became problematic for him till the World War I, but not in any case neither from the point of view of their structure and the institutions of distribution of power and ruling, nor from the point of view of their specific forms of political substantiation − general political order" (Stammen, 1990: 262). As an evidence of the conservative position of Thomas Mann, for instance, we may consider his story "Das Eisenbahnunglück", in which he ironically presents William II in the capacity of the subject and in the capacity of the state - "the father". By doing so Mann knew how to distinguish "the idea and the external sign of the conservative structure of the state", as he described in the form of a caricature the negative examples as he did not like William II completely; nevertheless, Mann never had doubts about William's Empire as a state and his lawful authority (Kurzke, 2010: 61), the writer agreed with him as a whole (Koopman, 1990: 302). Only during the reign of "His Royal Highness" he turns a little aside from "the course of the conservative thinking", but not completely and not forever (Dedner, 1974: 157). It is impossible to interpret the novel democratically, because the

solution of the described crisis depends on the rule and on the ruler. The comprehension of the country by Thomas Mann is in keeping with the model of the enlightened absolutism: “the unity of the power and spirit must be above all, and then everything may be regulated” (Kurzke, 2010: 62). All this, of course, was not comprehended; the writer simply accepted the existing order without understanding its essence.

When the first collection of stories was printed by S.Fischer in 1898 with Mann’s “Little Mr. Friedemann”, the author was not so much popular among the readers, but he could already establish important contacts in the “Munich Boheme” and became popular with small publications, such as in Richard Demel (Schröter, 1969: 556). In 1894 his stories entitled “Gefallen” were published in the magazine “Die Gesellschaft”, his “Der Wille zum Glück” in 1897 and his “Der Tod” in 1897 in the magazine “Simplicissimus”; a break-through in his creative activity began with the publication of “Little Mr. Friedemann” in “Neuere Deutsche Rundschau” at S. Fischer in 1897, which were followed in the same year by “Der Bayazzo” and finally by “Tobias Minder nickel” in 1889.

It is not surprising that there were very few reviews concerning his early works. The reviews by Peter de Mendelssohn and Hans Rudolf Vaget are to be mentioned (Mendelssohn, 1998: 497). After the publication of “Buddenbrooks” the collection of stories were received positively by the readers. All the reviews were positive about it, it could not be otherwise, and the unknown author began to be discussed in much broader circles. His works were more on literary themes than on political issues. The collaboration of Thomas Mann with the magazine “The Twentieth Century” was not known, later it was not even mentioned, only in 1964 it was discovered by Klaus Schröter, it was limited only with reviews and concerned the programming of the magazine. In the works of Thomas Mann there was nothing about politics. Because of that they did not contain any political recipes.

His short stories were recommended to the magazine “Gesellschaft” by the organization of naturalists of Richard Schaukal, when he was already a recognized author of the ”literature of decadence” (Schaukal, 1898).

“They are the best German stories since the Saarland stories. Honestly, I can even say with a solemn clarity, completely not with a youngster’s touching delight to his stories written by an exceedingly sober-minded writer for his own pleasure. In a peculiar, unordinary, conscious German language they come to inform and to win, they entertain, they fascinate; they are full of beauty, truth, vital overcoming and entertaining sorrow. Not any book since the first publication of De Annuntsio, Nansen and Chekov has made such an impression on me. Here it is necessary to note the author: he is a real, assured, experienced man of art”.

Arthur Eloesser, the literary critic of “Neuere Deutsche Rundschau“ and of “Vossische Zeitung“ writes of his „unordinary purely polished, truly toned up, impressive researches (Eloesser, 1899) Otto Grautoff, a school friend of Heinrich Mann writes in the journal “Der Bote für deutsche Literatur” that the writer demonstrates “an original and strong personality” and recommends to them “a stylistically freely written book for reading in the hours of entertainment” (Grautoff, 1899). There appeared reviews in the newspapers about the collection of short stories, for instance, inthe “Allgemeine Zeitung” - Munich (Mendelssohn, 1996: 301). In the “Hamburger Fremdenblatt” he was mentioned and highly appreciated. He was even positively discussed in the “Neue Badische Landeszeitung” (Vaget, 1998: 278), along with his technical maturity it stressed thatone does not speak about “escapism”, but about how “one may feel free as far as it depends on our own will”. Now and then criticism touched upon Mann’s choice of his main heroes and his style, as for instance, in Ludvig Evers , where a man from Lubeck, who looks like to Grautoff, a school friend of Heinrich Mann, who accuses Thomas Mann in the “Bonner Zeitung” (Ewers, 1898) in youthful pessimism and writes about “school of children literature”. He utters the followings about “The Clown”: “Had this young man found a suitable job in some enterprise, it would have been a real misfortune, undoubtedly, his moral bankruptcy, philosophy of his suicide would have not taken place.”

Thomas Mann had to avoid some “stylistic tricks”, because he had already created “good preconditions for a short story-writer” It was also noted in the newspaper “Münchene Neuesten

Nachrichten" (Vaget, 1998: 282). The newspaper mentioned his "remarkable observation capacity" and called "the collection wholly very interesting, despite some critical remarks", and he noted that the author "unfortunately loved morbid heroes, who somewhere or some time had received a breach: they are bent, frozen people, who commit a fiasco in their world outlooks, then become wanderers, underdeveloped creatures, who have lost half of their will and strength. He enlightens them clearly and thrillingly" (Gumppenberg, 1901). What is remarkable is that after the publication of the collection and in the time of its formation it has been enlightened in literature-oriented journals open to the world and later in liberal-national newspapers like the "Münchene Neuesten Nachrichten" and the "Bonner Zeitung", which did not suffer from the personalities of the decadent literature so much.

In 1901 when there appeared "Buddenbrooks", the first novel of Thomas Mann, the writer became popular all of a sudden, he himself "appeared as mature man-of-art in the eyes of the public", and he felt his own self in the same capacity". He won a good readership when the novel was republished in 1903. Reviews dedicated to the novel were considerably more, which partially covered his previous works as well and continued to be published for several years. Nevertheless, they were not in overwhelming majority, as "the reviewers were afraid of the gigantic novel of the unknown novice, and only his respectful name as well as the friends of the writer demanded them to write reviews". "It is to the point to say that the writer worked together with them. For instance, he instructed Otto Grautoff how he had to review the novel" Grautoff, 1903: 102-103). There was not unanimity in the reviews concerning "Buddenbrooks"; there were probably equal number of positive and negative ones. Thus, as it is confirmed by Klaus Schröter, the novel was received with an aesthetic understanding and unanimous benevolence" (Hartmann, 1901: 348).

When unlimited praises showered, they mainly concerned the choice and masterly use of the language and form of the novel. There was not politics in this context; one could find only ideas concerning art. So that Karl Hartmann calls this novel "the rebirth of all the ideals of the past and future novels" in "Literate". The reader "has the masterpiece of the great writer at his disposal". Otto Grautoff writes about "the character inherent to the nobility" and about "the real art which contains a deep meaning" in that remarkable novel in the journal "Gegenwart" (Grautoff, 1903: 102-103).

Further, in the newspaper "Münchener Neuesten Nachrichten" he reviewed then novel as he was instructed by Thomas Mann, in which he compared the nihilistic arrangement and real humor, and also laid a particular stress on the German language used in "Buddubrooks". Elisabeth Nemenzo in her article "Erstes Willen" mentions Thomas Mann as "Epiker par excellence", while Samuel Lublinskiy calls the novel "something superb" and writes the following about it in the journal "Berliner Tageblatt": "it is namely like that, because in "Buddenbrooks" sincerity is linked with the past and deeply felt feelings with the conscious art, therefore this novel remains as an inviolable book. It will grow with the time and be read by many generations: it is one of the masterpieces, which really is raising high above the day and epoch, which fascinates not by a storm, but possesses it gradually, and insuperably prevails over with a careful conviction (Lublinski, 1902)".

Conclusion

Thomas Mann was glorified by one more person, who was Rainer Maria Rilke, who wrote in "Bremer Tageblatt und General-Anzeiger" like this: "This name must be noticed by all means. Thomas Mann with his novel in one thousand and one hundred pages proved his efficiency and the ability which are impossible to notice… And along with his colossal work and writer's vision this noble objectivity must be praised; without any exaggeration this book belongs to a mature writer. It is an action of great respect to the life, which is fine and fair, in which all this takes place (Rilke, 1902).

Praises also poured from the newspaper "Bonner Zeitung" (Anon., 1902) for "the noble style" of Thomas Mann, which sometimes seemed to be a little discreet and objective in nature. There was also an anonymous review in "Neue Hamburger Zeitung" (Anon., 1903), which showered him with

positive praises and wished “a happy and grateful topic” for the next work of the author. And an identical review also appeared in the journal “Der Tag”. It praised such “beginners” as in the old times, which suggested to the reviewer the idea of “an unordinary confidence” and “serious respect” but: “Only with persistent and insistent predilection towards abnormal, with an irritatingly directed view to the forms of fall of morals, undoubtedly one may easily fall into artistic decadence (degradation)… Besides, Mann loves to pile into a heap the details in the lower German dialect, but there is a vigor of clarity in them. I see people who walk and live their daily life as their holiday; and, perhaps, the present humor of Mann will be celebrated later. All in all, I bow to such a work of a novice (Schönhoff, 1902).

References

1. Stammen, Theo. (1990). Thomas Mann und die politische Welt. In: Koopmann, Helmut (Hrsg): Thomas-Mann-Handbuch. Stuttgart.
2. Kurzke, Hermann. (2010). Thomas Mann. Epoche – Werk – Wirkung, 3. Auflage, Frankfurt am Main.
3. Hansen, Volkmar. (1984). Thomas Mann. Sammlung Metzler. Realien zur Literatur, J. B. Metzler Verlag, Frankfurt am Main.
4. Hilscher, Eberhard. (1986). Thomas Mann. Leben und Werk, Berlin.
5. Koopman, Helmut (Hrsg). (1990). Die politische Essayistik: Thomas-Mann-Handbuch. Stuttgart.
6. Dedner, Burghard. (1974). Über die Grenzen humoristischer Liberalität. Zu Thomas Manns Roman “Königliche Hoheit”. In: Wirkendes Wort, Jhrg. 24, Nr. 4.
7. Schröter, Klaus (Hrsg). (1969). Thomas Mann im Urteil seiner Zeit, Christian Wegner Verlag, Hamburg.
8. Mendelssohn, Peter de. (1998). Der Zauberer. Das Leben des deutschen Schriftstellers Thomas Mann, Bd.1, S.497, Vaget, Hans Rudolf: Thomas Mann-Kommentar zu sämtlichen Erzählungen, Winkler Verlag, München.
9. Schaukal, Richard. (1898). Der kleine Herr Friedemann. In: Die Gesellschaft- Jhrg. 14, Nr. 3.
10. Eloesser, Arthur: Neue Bücher. In: Neue Rundschau, Jhrg. 10, 1899.
11. Grautoff, Otto. (1899). Der kleine Herr Friedemann. In: Der Bote für deutsche Literatur, 2.06.1899.
12. Mendelssohn, Peter de. (1996). Der Zauberer, a.a.O., Bd.1, Vaget, Hans Rudolf: Thomas Mann-Kommentar zu sämtlichen Erzählungen, S. Fischer.
13. Vaget, Hans Rudolf. (1998). Thomas Mann-Kommentar zu sämtlichen Erzählungen, Winkler Verlag, München.
14. Ewers, Ludwig. (1898). Alte und neue Bücher. In: Bonner Zeitung, 26.06.1898.
15. Gumppenberg, Hans von. (1901). Im Akademisch-dramatischen Verein las am Montag Thomas Mann. In: Münchner Neuste Nachrichten, 20.11.1901.
16. Grautoff, Otto. (1903). Thomas Mann. In: Die Gegenwart, Jhrg. 34, Nr. 33, 15.08.1903.
17. Hartmann, Karl. (1901). Thomas Manns Buddenbrooks. In: Der Literat, Jhrg. 2.
18. Lublinski, Samuel. (1902). Thomas Mann: Die Buddenbrooks. Verfall einer Familie. In: Berliner Tageblatt, 13.09.1902.
19. Rilke, Rainer Maria. (1902). Thomas Manns “Buddenbrooks”. In: Bremer Tageblatt und Generalanzeiger, 16.04.1902.
20. Anon.: Zwei Familienromane. (1902). In: Bonner Zeitung, 20.04.1902.
21. Anon.: Thomas Mann. (1903). Buddenbrooks. In: Neue Hamburger Zeitung, 13.06.1903.
22. Schönhoff, Leopold. (1902). Morituri. In: Der Tag, 11.01.1902.

Received: 11.01.2023 Accepted: 18.04.2023

DOI: https://doi.org/10.36719/2663-4619/90/13-17

Eldar Cəfərov
Bakı Dövlət Universiteti
siyasi elmlər üzrə fəlsəfə doktoru
eldarjafarov@bsu.edu.az
Xanış Səfərli
Bakı Dövlət Universiteti
magistrant
xanıshsafarli@gmail.com

MÜASİR BEYNƏLXALQ MÜNASİBƏTLƏRDƏ YUMŞAQ GÜC ANLAYIŞI, ONUN YARANMA SƏBƏBLƏRİ VƏ MAHİYYƏTİ

Xülasə

Müasir beynəlxalq münasibətlərdə “yumşaq güc” həm dövlətlər, həm də analitiklər tərəfindən beynəlxalq məsələlərin həllində geniş yer verilən siyasətdir. Dövlət yetərincə gücə sahib olduqda, beynəlxalq arenada nüfuzlu mövqeyə sahib olur. Beynəlxalq münasibətlərdə güc hər zaman mərkəzi mövqeyə malik bir anlayış olmuşdur.

Güc və onun formaları məsələləri, yeni beynəlxalq şəraitdə onların sistemli, ardıcıl elmi-nəzəri tədqiqatlarına tələbatı xeyli artırır. Bu kontekstdə yumşaq güc siyasətinin müasir beynəlxalq münasibətlərdə iştirakı məsələsini dissertasiya işi mövzusu olaraq seçilməsi elmi əsaslara əsaslanır. Bu problemin tədqiq olunmasına dair mühüm amillər və xeyli səbəblər mövcuddur.

Açar sözlər: *beynəlxalq münasibətlər, yumşaq güc anlayışı, siyasi dəyərlər, mədəni fərqlilik, dünya siyasəti*

Eldar Jafarov
Baku State University
Ph.D in Political Science
eldarjafarov@bsu.edu.az
Khanish Safarli
Baku State University
master student
khanishsafarli@gmail.com

The concept of soft power in modern international relations and its causes and essence

Abstract

In modern international relations, "soft power" is a policy given a wide place in solving international issues by both states and analysts. When the state has enough power, it has an influential position in the international arena. Power has always been a concept with a central position in international relations.

Issues of power and its forms greatly increase the demand for their systematic, consistent scientific-theoretical studies in the new international conditions. In this context, the selection of the issue of the participation of soft power politics in modern international relations as the topic of the dissertation is based on scientific grounds. There are important factors and many reasons for the study of this problem.

Keywords: *international relations, concept of soft power, political values, cultural difference, world politics*

Giriş

Güc, üstünlük verdiyi nəticələrə nail olmaq üçün başqalarına təsir etmək qabiliyyətidir və bu, məcburiyyət, ödəniş və ya cəlbetmə və inandırma yolu ilə həyata keçirilə bilər. Yumşaq güc məcburiyyət və ya ödənişdən daha çox cəlb etməklə üstünlük verilən nəticələri əldə etmək qabiliyyətidir. Bu anekdot şərhi analitik alət kimi konsepsiyanın mənşəyini və onun Avropa, Çin və ABŞ-da siyasi diskursda istifadə olunan instrumental konsepsiya kimi tədricən inkişafını izah edir. Bu məqalə yumşaq güc toplusunun bir hissəsi kimi dərc edilmişdir.

Joseph Nye 'a görə "yumşaq güc" terminini mən 1990-cı ildə Amerikanın gücünün azalmasına dair o zamankı ənənəvi baxışa etiraz edən "Rəhbərliyə bağlı" kitabımda işlətmişəm. Amerikanın hərbi və iqtisadi güc resurslarına baxdıqdan sonra mən hiss etdim ki, hələ də bir şey çatışmır – başqalarına sadəcə məcburiyyət və ödənişlə deyil, cəlbedicilik və inandırma yolu ilə təsir etmək bacarığı. O dövrdə ABŞ-ın tənəzzülə uğradığına dair geniş yayılmış bir inam var idi və Pol Kennedinin "Böyük Güclərin Yüksəlişi və Düşüşü" əsəri New York Times-ın ən çox satılan kitabı idi. Kennedi iddia edirdi ki, ABŞ "imperator həddi aşmaqdan" əziyyət çəkir və tezliklə 17-ci əsr İspaniyası və ya Edvard Britaniyası yolu ilə gedəcək. Bir çoxları bu fikirləri təkrarlayır və hesab edirdilər ki, Sovet İttifaqı hərbi qüdrətinə görə bizdən, Yaponiya isə iqtisadi gücə görə bizi ötüb keçir. Mən bu şərti müdrikliyə şübhə etdim və tənha müxalif olduğum bir çox seminar və konfranslara getdim.

Beynəlxalq münasibətlər sahəsində həm akademiklər, həm də praktiklər gücə ayağınızın üstünə ata biləcəyiniz və ya şəhərə düşə biləcəyiniz maddi resurslar kimi yanaşdılar. Bu, Karr (1939) kimi klassik realistlərə daha az aiddir, lakin xüsusilə Kennet Vals və onun 1970-ci illərdə dəb halına gələn kimi neorealist nəzəriyyəçilərə aiddir. Hər şey məcburiyyət və ödənişlər idi, lakin bəzən insanlar başqaları üçün gündəmi təyin edən və ya istədiyinizi istəməyə vadar edən ideyalar və cazibə ilə başqalarına təsir edir. Sonra yerkökü və çubuqlar daha az lazımlıdır və ya başqaları onları qanuni hesab etdiyi üçün daha qənaətlə istifadə edilə bilər. Universal dəyərləri, açıq mədəniyyəti və Hollivuddan tutmuş fondlara və universitetlərə qədər geniş populyar mədəni resursları ilə Birləşmiş Ştatlar başqalarının dünyaya və bizə baxışlarına təsir etmək üçün bənzərsiz bir yerdə görünürdü. Təbii ki, bu, bizi hamı üçün cəlbedici etmirdi. Tam əksinə, İrandakı mollaların sübut etdiyi kimi. Amma bizim cəlbedici olduğumuz yerdə bu, böyük üstünlük idi. Bir norveçli alimin dediyi kimi, əgər amerikalılar Avropada bir imperiya yaratmışdılarsa, bu, "dəvətlə imperiya" idi (Abbasbəyli, 2006). Bu fikirləri ümumiləşdirmək üçün müxtəlif terminlər işlətdim və nəhayət "yumşaq güc" termini üzərində qərar verdim. Ümid edirdim ki, mənim sahəmin ənənəvi diskursunda onun bir qədər oksimoronik rezonansı insanlar gücdən danışarkən öz fərziyyələri haqqında yenidən düşünməyə vadar edə bilər.

Yumşaq güc anlayışı

Nye bu termini 1990-cı ildə yazdığı "Bound to Lead: The Changing Nature of American Power" kitabında populyarlaşdırdı. Bu kitabda o yazırdı: "Bir ölkə digər ölkələri istədiyini istəməyə məcbur etdikdə, başqalarına istədiyini etməyi əmr edən sərt və ya əmr gücündən fərqli olaraq kooptiv və ya yumşaq güc adlandırıla bilər".

Oksford İngilis dili lüğəti 1985-ci ildən "yumşaq güc" ("məcburiyyət və ya hərbi gücdən çox, iqtisadi və mədəni təsirdən irəli gələn güc (millətin, dövlətin, ittifaqın və s.) mənasını verir) qeyd edir. Cozef Nye 1980-ci illərin sonlarında "yumşaq güc" anlayışını populyarlaşdırdı. Nye üçün güc, istədiyiniz nəticələri əldə etmək üçün başqalarının davranışlarına təsir etmək qabiliyyətidir. Buna nail olmağın bir neçə yolu var: başqalarını təhdidlərlə məcbur etmək; onları ödənişlərlə sövq etmək olar; ya da insan istədiyini istəmək üçün onları cəlb edə və birləşdirə bilər (2). Bu yumşaq güc – başqalarının istədiyi nəticəni istəməsini təmin edir – insanları məcbur etmək əvəzinə, onları birləşdirir.

Yumşaq güc "sərt güc" ilə ziddiyyət təşkil edir – məcburiyyət və ödənişdən istifadə. Yumşaq gücdən təkcə dövlətlər deyil, həm də beynəlxalq siyasətin bütün aktorları, məsələn, QHT-lər və ya beynəlxalq institutlar istifadə edə bilər. O, həmçinin bəziləri tərəfindən "gücün ikinci üzü"nümunəsi hesab edilir ki, bu da dolayı yolla insanın istədiyi nəticələri əldə etməyə imkan verir. Nye görə,

ölkənin yumşaq gücü üç resurs üzərində qurulur: "onun mədəniyyəti (başqaları üçün cəlbedici olduğu yerlərdə), siyasi dəyərləri (evdə və xaricdə onlara uyğunlaşdıqda) və xarici siyasəti (nə vaxtsa) başqaları onları qanuni və əxlaqi səlahiyyət sahibi hesab edir" (Həsənov, 2005).

"Bir ölkə dünya siyasətində istədiyi nəticələri ona görə əldə edə bilər ki, onun dəyərlərinə heyran olan, nümunəsini örnək götürən, rifah və açıqlıq səviyyəsinə can atan digər dövlətlər ona əməl etmək istəyirlər. Bu mənada gündəliyi müəyyən etmək də vacibdir. Və başqalarını dünya siyasətinə cəlb etmək və təkcə hərbi güc və ya iqtisadi sanksiyalarla hədələməklə onları dəyişməyə məcbur etmək deyil. Bu yumşaq güc – başqalarının sizin istədiyiniz nəticələri istəməsini təmin etmək – insanları məcbur etməkdənsə, onlara kömək edir".

Yumşaq enerji resursları cazibə yaradan aktivlərdir ki, bu da tez-tez razılığa səbəb olur. Nye iddia edir ki, "Başdan çıxarmaq həmişə məcburiyyətdən daha təsirli olur və demokratiya, insan hüquqları və fərdi imkanlar kimi bir çox dəyərlər dərin cəzbedicidir". Angelo Codevilla qeyd etdi ki, yumşaq gücün tez-tez gözdən qaçırılan əsas cəhəti onun müxtəlif hissələrinin populyasiyalar müxtəlif şeylər, ideyalar, şəkillər və ya perspektivlər tərəfindən cəlb edilir və ya dəf edilir. Siyasətlər, mədəniyyət və ya dəyərlər başqalarını cəlb etmək əvəzinə onları dəf etdikdə yumşaq gücə mane olur (Kərimova, 2008: 211).

The Future of Power (2011) əsərində Nye təkrar edir ki, yumşaq güc normativ deyil, təsviri bir anlayışdır. Buna görə də yumşaq güc mənfur məqsədlər üçün istifadə edilə bilər. "Hitler, Stalin və Mao öz köməkçilərinin gözündə böyük bir yumşaq gücə sahib idilər, lakin bu, onu yaxşı etmədi. Ağılları fırlatmaq, qolları bükməkdən daha yaxşı deyil". Nye də iddia edir. Yumşaq güc realizmin beynəlxalq münasibətlər nəzəriyyəsi ilə ziddiyyət təşkil etmir. "Yumşaq güc idealizm və ya liberalizmin bir forması deyil" (5).

Hazırkı qlobal balanslaşma liderlər, diplomatlar və xarici siyasətçilər üçün təcili hərəkətə çağırış kimi oxunmalıdır. Şübhəsiz ki, öz dövlətlərinin xarici siyasətini formalaşdırmaqla məsul olanlar qarşıdakı qeyri-müəyyən dövrlərə hazır olmalıdırlar. Ölkələr sürətlə dəyişən konteksti anlamağa çalışdıqca və buna uyğun olaraq strategiyaları tənzimləməyə çalışdıqca, hökumətlərin ixtiyarında olan yumşaq güc resursları gələcəkdə lazım olan xarici siyasət alətlərinin mühüm hissəsi olacaq (Protopova, 2008: 46) Müsbət əməkdaşlığa kömək etmək üçün yumşaq gücdən istifadə etməkdə ən mahir olan bu ölkələr mövcud qeyri-müəyyənliyə və geosiyasi qeyri-sabitliyə tab gətirmək və son nəticədə qlobal hadisələri formalaşdırmaq üçün daha yaxşı mövqe tutacaqlar. Bu suala gətirib çıxarır: yumşaq gücdən necə səmərəli istifadə etmək olar?

Beynəlxalq münasibətlərdə güc ənənəvi olaraq asanlıqla ölçülə bilən, çox vaxt hərbi və iqtisadi qüdrət kontekstində başa düşülən "sərt" terminlərlə müəyyən edilir və qiymətləndirilir. Sərt güc məcburiyyət formasında tətbiq olunur: güc tətbiq etmək, güc tətbiq etmək hədəsi, iqtisadi sanksiyalar və ya ödənişin təşviqi. Sərt gücün məcburedici təbiətindən fərqli olaraq, yumşaq güc xarici siyasət məqsədlərinə çatmaq üçün müsbət cazibə və inandırmadan istifadəni təsvir edir (Yataghan, 2018: 73) Yumşaq güc ənənəvi xarici siyasət alətlərindən, kök və çubuqlardan qaçır, bunun əvəzinə şəbəkələr qurmaq, inandırıcı hekayələr çatdırmaq, beynəlxalq qaydalar yaratmaq və ölkəni təbii olaraq dünya üçün cəlbedici edən resurslardan istifadə etməklə təsir əldə etməyə çalışır.

Konsepsiyanın yaradıcısı olan Cozef Nye konsepsiyanı inkişaf etdirərkən əvvəlcə yumşaq gücün üç əsas mənbəyini ortaya qoydu. Nyenin yumşaq gücün üç sütunu bunlardır: siyasi dəyərlər, mədəniyyət və xarici siyasət (8). Lakin bu üç kateqoriya çərçivəsində yumşaq gücün fərdi mənbələri çoxşaxəli və müxtəlifdir. İndeksimiz obyektiv məlumatların altı alt indeksi və yeni beynəlxalq sorğu məlumatlarının yeddi kateqoriyası üzrə 75-dən çox ölçüdən istifadə edərək, bu üç sütun üzərində qurulur.

Ümumiyyətlə, siyasi dəyərləri qeyd edərkən, onu sırf demokratiya və insan hüquqları kimi ümumbəşəri dəyərlərlə məhdudlaşdırmaq düzgün deyil. Bir dövlətdə bir-birinə yaxın olmayan müəyyən sahələr, məsələn, iş fəaliyyətinin təhlükəsizliyinin təmini, cinayət sahəsi, demoqrafiya nisbəti kimi sahələr də qiymətləndirilməlidir. Bu sahələr dövlətin beynəlxalq arenada müsbət və ya mənfi imac yaratmasına təsir gösdərir. Dövlətin yumşaq gücün mənbələri üzərində təsiri və nəzarəti kontekstində qiymətləndirildikdə, dəyərlər arasında fərqlərin mövcudluğu görülür. Məsələn, dövlət

mədəniyyətin formalaşmasında iştirakına nisbətdə, siyasi dəyərlərin ortaya çıxmasında və tənzimlənməsində daha çox söz sahibdir. Nəticə etibarilə mədəniyyət sahəsindəki dəyişikliklər daha az sürətlə , siyasi dəyərlərdəki dəyişikliklər isə daha qısa müddətdə baş verir. Həmçinin siyasi dəyərlər mədəniyyətlə müqayisədə dəyişkən bir quruluşa sahibdir.

Qeyd etmək lazımdır ki, siyasi dəyərlərin yaranmasında daxili siyasi inkişafın bəhrəsi olsa da, onun təsiri və nəticələri ancaq ölkənin daxili ilə məhdudlaşmır. Müasir dövrün tələbinə uyğun olaraq yeni ünsiyyət formaları yaranır və ya təkmilləşir. Yeni ünsiyyət formaları ilə daxili qərarlar bütün dünyaya çatdırılır və cəlbediciliyi ilə yumşaq gücün təsirinə müsbət təsir gösdərir (Abbasbəyli, 2007: 127). Bəyənilməyən yerli qərarlar beynəlxalq səviyyədə yumşaq gücün təsir imkanlarını zəiflətmək ehtimalı da nəzərə alınmalıdır.

Dövlətin siyasi dəyərlərinin yumşaq gücə çevrilməsi üçün digərlərini cəlbetmək təsiri yüksək olmalıdır. Ancaq bəzi ölkələrdə cəlbedicilik yaradan dəyərlərin bir hissəsi digər ölkələr üçün mənfi təsir kimi qiymətləndirilir. Məsələn, 2002 ci ildə həyata keçirilən bir araşdırmada eyni dəyərlərin müxtəlif ölkələrdə fərqli reaksiyalara səbəb olduğu açıq şəkildə gösdərilir. Həmin araşdırmanın nəticəsinə görə, Afrikalıların üçdə ikisi Amerikanın demokratiyaya dair fikirlərinə müsbət rəy verdikdə, bu nisbət müsəlman ölkələrində isə üçdə birinə düşür (9).

J.Nay yumşaq gücün mənbələri içərisində daha çox mədəniyyətə, mədəni dəyərlərə üstünlük vermişdir. O, mədəniyyəti cəmiyyət üçün məna ifadə edən dəyərlər və təcrübələrin məcmusu kimi ifadə etmişdir. Bu dəyərlər müəyyən qruplar tərəfindən yayılan ictimai davranış formasıdır. Müəllif mədəniyyət anlayışını 2 qola ayırmışdır: 1) yüksək mədəniyyət adlandırdığı birinci qol − incəsənət, ədəbiyat, təhsil daxildirsə; 2) ümumiyyətlə əyləncəyə əsaslanan populyar mədəniyyətdən ibarətdir. Dünyada hər cəmiyyətə məxsus müxtəlif mədəniyyət, mədəni dəyərlər mövcuddur, bu dəyərlərin yumşaq gücün mənbəyi rolunda çıxış etməsi üçün əlbəttə ki, cəzbedicilik təsiri yüksək olmalıdır.

Yüksək mədəniyyətin ünsürləri olan təhsil, sənət, ədəbiyyat fəaliyyətlərinin hədəf auditoriyası elitalardan ibarətdir. Bu ünsürlər sərhədləri aşaraq yüksək mədəniyyətin yumşaq gücə çevrilməsində rol oynayır, ən vaciblərindən biri də təhsildir. Bu göstəricilərin əhəmiyyətini dərk edən ABŞ yüksək mədəniyyəti ən yaxşı qiymətləndirən ölkələrdən biridir. Amerikanın təhsil sisteminin cazibəsi dünya miqyasında daha yüksəkdir (10). Eyni zamanda təhsil sistemi Amerika mədəniyyətinin dünyaya yayılma yollarından birini göstərir. Təhsil fəaliyyətinə başqa ölkələrdə öz dillərini və mədəniyyətlərini təbliğ edən mədəniyyət qurumları daxildir.

Qeyd olunan bütün mənbələrin yumşaq güc yaratmaq bacarığı, hər şeydən əvvəl qarşı tərəfə etimad yaradıcı münasibət tələb edir. Etibar hissi yarada bilməyən və səmimi olmayan siyasətlərlə nəticə əldə etmək mümkün deyil. Bunun üçün yerli və xarici siyasət arasında uyğunlaşma və ardıcıllıq tələb olunur. İki siyasət arasındakı hər hansısa fərq yumşaq gücün reallaşmasına mənfi təsir gösdərəcəkdir.

Ümumiyyətlə, bir ölkənin yumşaq gücündən danışmaq üçün qeyd olunan üç əsas mənbəyi birləşdirmək, bir-birinə bağlı sürətdə təhlil etmək vacib deyildir. Məsələn, Norveçin özünəməxsus mədəniyyəti və siyasi dəyərləri olmasına baxmayaraq, xarici siyasətdə vasitəçilik, xarici yardım və sülhməramlı qüvvələrdə iştirak etmək siyasəti ilə yumşaq güc baxımından vacib bir ölkəyə çevrilmişdir (11). Bu nümunə onu gösdərir ki, dövlətin az sayda mənbəsi olsa da, ondan səmərəli şəkildə istifadə etməklə uğurlu yumşaq güc siyasətinə nail ola bilər (12).

Nəticə

Dünyada proseslərin yumşaq güc vasitəsilə daha rəvan gedəcəyi, problemlərin azalacağı, mümkün münaqişələrin isə hərb yolu ilə deyil, danışıqlar, kompromislər vasitəsilə beynəlxalq hüququn norma və prinsiplərinə uyğun həll ediləcəyi gözlənilir. Hərbi güc artıq əsas təsir vasitəsi kimi ikinci plana keçirilir. Yeni reallıqlara uyğunlaşdırılır, daha incə, mürəkkəb və "mədəni" olub, humanitar məqamlarla əsaslandırılır, yəni "yumşaq gücə" çevrilir. Artıq insan amili önə çəkilir, ayrı-ayrı ölkələrə təzyiq etmək üçün demokratiya və insan hüquqlarından istifadə olunur. Müqayisə edildikdə yumşaq güc daha təhlükəlidir. Çünki sərt gücün proqnozlaşdırılması mümkündür və tədbirlər görülə bilər. Lakin yumşaq güc üçün aqressiyaya məruz qalanın diqqətsiz və həssas

olduğunu deyə bilərik. Bundan əlavə, sərt gücün nisbəti keyfiyyət və kəmiyyətcə tənzimləndiyi halda, yumşaq güc üçün bu mümkün deyil. Maliyyə baxımından qiymətləndirildikdə, döyüş xərcinin artdığını və bu xərcin düşündürücü rəqəmlərə çatdığını nəzərə alsaq, yumşaq gücün daha üstün olduğunu görmək mümükündür.

Bundan əlavə, təşkilatlar arasında koordinasiyanın təmin edilməsi və fərdlərin qəbul etdiyi ümumi anlayışın yaradılması uğurun ən əsas meyarlarındandır. Çünki bir neçə qurumun və ya bəzi insanların yaxşı olması yetərli deyil. Yumşaq gücün arzuolunan nəticəsi üçün bütünlüklə məlumatlı olmaq və məlumatı hərəkətə çevirmək əsas şərtdir. Cəmiyyətin ümumi inkişaf səviyyəsinə mütənasib olan bu məsələ elmə, insan haqlarına, sənayeyə və s. güclü təsir göstərir və bu sahələrdə yüksək bacarıq tələb edir.

Cosef Nyenin dediklərinə əsasən, Azərbaycanın yumşaq güc anlamında nələrə sahib olduğunu və onu nə qədər uğurla tətbiq etdiyini aydınlaşdıraq. Azərbaycan istər hökumət, istər toplum olaraq bu günə kimi etnik və dini fərqliliklərə tolerant münasibəti ilə seçilib. Dünyada antisemitizmin hökm sürmədiyi nadir ölkələrdən biri olmağımız bizim üstünlüyümüzdür. Bu, ölkənin və xalqın müsbət imiclərindən biridir. Daxilimizdəki etnik, dini və mədəni fərqliliyin dünyaya verdiyi mesaj budur: "biz hamını qəbul edə və onunla birgə sülh içində yaşaya bilirik".

Ədəbiyyat

1. Abbasbəyli, AN. (2006). Beynəlxalq münaqişələr: nəzəri və konseptual yanaşmalar. Bakı.
2. China's "soft power" - a theoretical aspect https://www.researchgate.net/publication/339953087_MAGKAA_SILA_KITAA_-_TEORETICESKIJ_ASPEKT
3. Həsənov, Ə. (2005). Müasir beynalxalq münasibətlər va Azərbaycanin xarici siyasəti (dərslik). Bakı, s.75.
4. Kərimova, T. (2008). Beynəlxalq münasibətlər və xarici siyasət. Dərs vəsaiti. Bakı, s.345.
5. Tolga, B. Soft Power vs. Sharp Power: The Chinese Example https://sbfdergi.ankara.edu.tr/dergi/tybook/50/10--Yumusak-Guc.pdf
6. Protopova, A.S. and others. (2008). "History of International Relations and Higher Policy of Russia" (1648-2005), textbook, Moscow, p.399.
7. Yataghan, G. (2018). The effects of hard power elements as soft power tools. Black War College Science Journal, December. Vol 28, No 2, p.69-94.
8. "Soft power": concept and approaches - https://cyberleninka.ru/article/n/myagkaya-sila-ponyatie-i-podhody
9. Abbasbəyli, A. (2007). Beynəlxalq münasibətlər nəzəriyyəsi (Dərslik). Bakı: Mütərcim, 208 s.2
10. İlyasov, R. "Uğurlu ictimai diplomatiya". http://www.anl.az/down/meqale/ses/2012/dekabr/281281.htm
11. Makpal, A. "Use of soft power in international relations and soft power tools of Russia" http://nek.istanbul.edu.tr:4444/ekos/TEZ/56039.pdf
12. Sait, Y. Soft power and its evolution yrd. https://www.acarindex.com/dosyalar/makale/acarindex-1423931524.pdf

Göndərildi: 20.02.2023 Qəbul edildi: 29.04.2023

DOI: https://doi.org/10.36719/2663-4619/90/18-23

Sevda Novruzəliyeva
Azərbaycan Tibb Universiteti
filologiya üzrə fəlsəfə doktoru
sevda.novruzaliyeva@mail.ru

KOMMUNİKATİV PROSESDƏ DİNLƏMƏNİN POZİTİVLİYİ

Xülasə

İnsan danışanda yox, dinləyəndə ucalır. Danışmağı hamı bacarır, dinləmək isə səbirli və pozitiv insanların işidir. Danışanı dinləmək – bacarıq, üstünlük, müdriklik tələb edir. Danışanı dinləmək – danışana dəyər vermək deməkdir.

Məqalənin giriş hissəsində məqalənin yazılma səbəbləri açıqlanır. Mətn hissəsində isə 18 sitatın işığında danışma prosesində dinləmənin önəminə aydınlıq gətirilir.

Məqalə müəllifi ümid edir ki, gənc alim və tədqiqatçılar öz elmi işlərində bu mövzuya geniş yer ayıracaqlar.

Açar sözlər: *kommunikasiya, nitq, dinləmə, balans, pozitiv, filosof, yazar, internet saytları*

Sevda Novruzaliyeva
Azerbaijan Medical University
Ph.D. in Philology
sevda.novruzaliyeva@mail.ru

Positivity of listening in the communicative process

Abstract

A person is exalted when he listens, not when he speaks. Everyone can speak, and listening is the work of patient and positive people. Listening to the speaker-requires skill, superiority, wisdom. Listening to the speaker-means valuing the speaker.

In the introductory part of the article, the reasons for writing the article are disclosed. İn the text part, in the light of 18 quotes, the importance of listening in the speech process is clarified.

The author of the article hopes that young scientists and researchers will devote a wide place to this topic in their scientific work.

Keywords: *communication, speech, listening, balance, positive, philosopher, writer, internet sites*

For two years a person leans to speak, and for the rest of his life he learns to be silent.
İnsan iki ilə danışmağı öyrənir, qalan ömrü isə susmağı öyrənir.
Aristotel

Giriş

Danışma-dinləmə prosesində danışmaq nə qədər önəmlisə, dinləmək də bir o qədər önəmlidir. Danışanın nitqində doğru və faydalı informasiya olsa da, ürək yanğısı, sevgi ilə söylənsə də, dinləyən onlara sayğı və sevgi ilə yanaşmasa, onlarda özünə gərək onları seçib ayırmasa, elə danışmanın və belə dinləmənin faydası olmaz. Demək, danışma-dinləmə fayda yetirmək baxımından bir-birinə bağlı prosesdir.

Faydalı danışma və dinləmə bacarığı olan fərdlər cəmiyyət içində həmişə aranan və güvənilən insanlardır. Onlar televiziya və internet kanallarına dəvət olunur, mediya qurumlarına müsahibələr verir, gündəmi zəbt edən problemlərə − siyasət, iqtisadiyyat, ailə-məişət, dindarlıq ilə bağlı məsələlərə şəxsi yanaşmanı ortaya qoyur, insanlarda maraq doğuran sorğuları cavablandırırlar. İki fərd arasında danışma-dinləmə kommunikasiyasından fərqli olaraq, mediya qurumlarında, özəlliklə,

bütün dünyanı çulğalayan internet resurslarında danışma-dinləmə kommunikasiyası təsvirə gəlməz bir önəmə sahibdir, çünki bu auditoriya sərhəd tanımır, maneə ilə qarşılaşmır, görüntülü olduğundan xəfif dil anlaşılmamazlığı yaşanır və üstəlik, görüntülənənlər və söylənənlər itmir, illər boyu dəyişməz olaraq saxlanılır.

Fərdlər arası ünsiyyətdə istər danışan, istər dinləyən bir insani məsuliyyətə yüklənirlər. Belə ki, danışan doğru, faydalı, yerində olan informasiya daşıyıcı olmalı, həm də informasiyanı qarşıdakının anlayıb qavraya bildiyi xoş bir ortamda ona çatdırmalıdır. Bu zaman dinləyən öz diqqətini ancaq danışana yönəltməli, onu maksimum olaraq anlamağa çalışmalı, danışandan onu yayındıra bilən hər nədən çəkinməlidir.

"Düşünmək-dinləmək-öyrənmək-danışmaq" yetkin insana xas bir işdir. Bu dördlüyün başında "düşüncə", sonunda "danışıq" durur. Demək, düşüncədən danışığa gedən yol dinləməkdən və öyrənməkdən keçir. Əgər yetkin insana 10 bal veririksə, onun dördü düşünmənin, üçü dinləmənin, ikisi öyrənmənin və yalnız biri danışmağın payına düşür. Belə insanın günlük danışması günlük yaşamının onda biri, günlük dinləməsi isə onda üçüdür. Göründüyü kimi, insanın dinləməsi danışmasından 3 qat çox olsun ki, elə dinləmənin və elə danışmanın həmin insana və çevrədəkilərinə faydası dəysin.

Mətn. Danışanın düşüncəsi, dediyi, anlatdığı yetkin olsa, düşüncə baxımından ona tay olan dinləyənin bu ünsiyyətdən alacağı mənəvi pay böyük olar. Odur ki, danışan birisi dinləmədən öncə deyəcəyini götür-qoy etməli, ziyan yetirən, nəzakəti pozan, sayğını zədələyən, güvəni aradan aparan sözləri səsləndirməməli, tam əksinə, fayda verən, ümid səpən, sevgi yaradan kəlmə və ifadələrə yer ayırmalıdır. Eramızdan öncə VI əsrdə qədim yunan filosofu Pifaqor danışmadan öncə düşünmənin önəminə diqqət çəkərək yazırdı ki, *"Danışmadan öncə fikrin yetkin olmasına vaxt ayır"* (Kant, 2020: 78).

Ağıllı insan çox düşünər, çox dinləyər, yerində dillənər, çox müşahidə edər (baxıb gözdən keçirər). Bu dördündən onun insan olaraq dəyər və çəkisi artmağa üz qoyar, güvənilən fərdə dönər, yaxşılar arasında ad-san qazanar, öyüd almaq üçün onun yanına gələrlər. Göründüyü kimi, düşüncə çoxluğu − dinləmə çoxluğuna, yerində dinləməyə, müşahidə bacarığının artmasına qovuşduran bir mənəvi körpüdür. Eramızdan öncə VI əsrdə qədim yunan filosofu Biant çox dinləmənin və yerində danışmanın pozitivliyini önə çəkərək, çox dinləmə ilə yerində danışmada hikmət yatdığını anlayaraq tövsiyə edirdi ki, "*Daha çox dinlə, yerində danış"* (Dürant, 2006: 243).

Danışma ilə dinləmə arasında balans çox vaxt saxlanılmır, danışmanın xeyrinə və dinləmənin ziyanına pozulur. Gözəl danışan çoxdur, amma gözəl dinləyən azdır. İnsan danışanda, öz fikrini ortaya qoyanda, dinib birinin tərəfini saxlayanda, birini öyəndə, birini suçlayanda, birinin ardınca onun pisinə danışanda – bunların heç birində dinləmə yoxdur, yalnız danışma var. İnsan dinləyəndə qarşıdakının dediklərini anlamaq üçün düşünür, düşünəndə beyin yeni-yeni informasiya alaraq öz qavrama potensialını (gücünü, bacarığını) artırmış olur. Demək, insan zehnini danışmaq itiləmir, əksinə, danışığa sərf olunan enerji itkisindən zehin kütləşir, qarşıya çıxan bir problemin dərin qatlarına gedə bilmir. Odur ki, çox danışanlardan yayınırlar. Bunun əksinə olaraq, insan dinləyəndə beynin enerji itkisi minuma enir. Qənaət olunan enerji ağlın, elmin, təfəkkürün, ədəbin, nəzakətin, sayğının – bir sözlə, rusca "dobrodetel", türkcə "ərdəm" adlı fəzilətlərin (mənəvi üstünlüklərin) payına qatılır. Göründüyü kimi, çox danışanın ağlı get-gedə azaldığı üçün ona olan sayğı azalır, çox dinləyənin ağlı, bacarığı, hünəri zaman-zaman artdığı üçün ona olan sayğı və sevgi də artır. İnsan söylədiyi fikrin, yürütdüyü mühakimənin dərin olmasını, müdrikliyə çatmasını, faydalara vəsilə olmasını istəyirsə, gərək çox düşünsün, çox dinləsin. İnsanı qalan bütün canlı varlıqlardan ayıranların başında çox düşünmə və çox dinləmə dayanır. İnsan danışanda yox – susanda, danışanda yox – düşünəndə, danışanda yox – dinləyəndə qurtuluşa çatır, uğura qovuşur, pozitiv anlamda irəliyə gedir, neqativ anlamda arxaya boylanmadan. Yunan filosofu Sokrat (e.ə.470-399) haqlı olaraq fikir söyləməni, informasiya almanı, anlamanı dinləmənin gərəkliyinə bağlayaraq deyir ki, *"Fikir söyləmək üçün bilmək, bilmək üçün anlamaq, anlamaq üçün dinləmək gərəkdir. Dinləməyən insanın fikir söyləməyə haqqı yoxdur"* (Abbasov, 2020: 83).

İnsan “göz, qulaq, dil, düşüncə” olmaqla dörd orqanla kommunikasiyaya girir. Deməek, bu dörd orqan insanı cəmiyyətə bağlayan, insanı kainatın əşrəfi (ən üstünü) edən kommunikativ orqanlardır. Yaradan baş nahiyyəsinə iki göz, iki qulaq, bir ağız qoymaqla insana sanki bunu deyir ki, sözünü iki göz və iki qulaq süzgəcindən keçirərək, ağız boşluğundan dışarı çıxart. Başqa sözlə (2+2+1) ədədlərinin toplanmasından alınan 5 ədədindən bunu anlayırıq ki, insan deyə biləcəyi 5 sözün dördünü deməsin, birini desin, yəni deyə biləcəyi sözlərin 80 faizini deməsin, 20 faizini desin. Gəldiyimiz bu qənaəti Sokrat təbiətə istinadən belə formalaşdırır, *“Təbiət bizə iki göz, iki qulaq və yalnız bir ağız ayırıb ki, biz deyib söyləməkdən çox baxaq və dinləyək”* (Sartre Jean-Paul, 2019).

Dünyaca tanınan antik və çağdaş filosoflar “danışma-dinləmə” ikiliyində dinləməni üstün tuturlar. Dinləmək – susmaq deyil, düşünərək susmaqdır, daha çox fayda vermək üçün susmaqdır, pozitiv mənada güvənilən şəxs olmaq üçün susmaqdır, kommunikasiyaya girərək sağlam mühit yaratmaq üçün susmaqdır. Dinləmək təkcə qarşıdakını dinləmək deyil, həm də gərək olan yerdə susmaqdır, bilmədiyini bilən kimi edən kəslərdən uzaq olmaqdır, üzdə bir – işdə ayrı olan adamlardan yayınmaqdır, qısası, gərəkli - xeyirsevər olanların sözlərini dinləməkdir, bu sözləri sintez edərək yararlı olanlarına yüklənməkdir. Sözün çox olanını qınayaraq, az olanını öyərək, dinləməyə önəm verərək yunan filosofu Platon (e.ə.428-348) təkcə bir sitatında bizə üç öyüd verir, *“Hər zaman danışmaqdan çox dinlə, gərək olan yerdə sus, bilmədiyini bilən kimi edəndən uzaq dur”* (Nəbiyeva, 2021: 165).

Təbiətdə olan hər varlığın ən gözəli olduğu kimi, sözün də ən gözəli var. Ən gözəl o söz deyil ki, qrammatik qanunlara tam uyğun olub, hansısa bir informasiyanı ötürür. Ən gözəl o sözdür ki, iki özəlliyi var – doğru olsun, dinləyən yararlansın. Doğru söz qurtuluşun, uğurun – pozitiv olan hər nəyin açarı olduğu üçün dünyanın hər yerində öyülür, onun uğruna yüzlərlə aforizm və atalar sözü söylənib. Yunan filosofu Aristotel (e.ə.384-322) tam yerində buyurur ki, *“Sözün ən gözəli – söyləyənin doğru olaraq söylədiyi, dinləyənin də yararlandığı sözdür”* (Aristotel, 1984: 313).

Həyatda hər prosesin yaranma, var olma, yox olma zamanı var. Doğan günəş batır ki, yenə doğsun. Bir fəsil bitir ki, yenə başlasın. Açan gül-çiçək solur ki, yenə açsın. Görünməyib eşidilən bir varlıq olan söz də belədir. Var olan bir söz bitir ki, yenə var olsun. Hər şey yerində (zamanında) olanda bəyənilən olduğu kimi, söz də öz yerində olanda, ona ayrılan zamanda söylənəndə dəyər tapır, sayğıya yüklənir, fayda gətirici olur, pozitiv proseslərə yol açır. Bununla yanaşı, söz yerini tapmayanda, zamanında səslənməyəndə onun dəyəri itir, sayğısı yoxalır, ziyan gətirici olur, neqativ işlərə ışıq salır. Susma və dinləmədən doğan söz bər-bəzək üçün cilalanan inci kimidir, şəfa verici olan saf bal kimidir, həyat verici olan təmiz su kimidir, torpaq üstündə olanları yaşadan günəş kimidir. İsrail-Yəhudi hökmdarı, peyğəmbər Süleyman (e.ə 928) göylərin altında baş verənlərə, yaşanan hər nəyin bir zamana bağlı olmasına, sözü demədən öncə susmaya diqqət çəkərək buyurur ki, *“Göylər altında hər nəyin bir saatı, zamanı var: doğulma zamanı və ölmə zamanı, dağıtma zamanı və qurma zamanı, daşları səpələmə zamanı və daşları üst-üstə düzmə zamanı, susma zamanı və danışma zamanı” (*Fromm, 2012: 103). Demək, yoxluqdan doğaraq görünən olan hər varlıq bir ara var olur, artıq yox.

Ağlı olan bir kimsə yaxşı insanların davranışından, sözündən, öyüdündən faydalana bildiyi kimi, pis insanların suçlarından, acı sözlərindən, sapdırıcı (düz yoldan çıxarıcı) rəylərindən fayda ala bilər. Demək, insanın ağlı (qaranlıq yolu aydınladan işığı) olanda pislərdən qorunmaqla onlardan yararlana bilər, ağılsız (pisi yaxşıdan ayıra bilməyən) isə pislərdən qorunmamaqla onların güdazına gedər, felinə uyar, sonda da bədbəxtliyə aparan qapılar onun üzünə açılar. Göründüyü kimi, pis olan birisi pis bir söz deyirsə, ağlı olan birisi bu pis sözlərin acı sonunu qabaqcadan gördüyü üçün onlardan özünə ibrət payı alır. Beləliklə, ağlı olan “Susma - dinləmə - gözləmə” adlı 3 qalxana sahiblənə bildiyindən pislərdən – acı gətirən, ağrı yetirən, ayırıcı, reklamçı, qisasçı, dedi-qoduçu insanlardan yayına bilir və yayına bildiyi üçün həyatın acı səhnələrindən amanda olur, amanda olduğu üçün normal (düz yolla qazanılan) keçimə yiyələnərək, ağıllı bir insanın yaşamını yaşayır. Yunan yazarı Plutarx (45-127) doğru olaraq yazır ki, *“Dinləməni öyrənsən, pis söz və danışmalardan da faydalana bilərsən”* (Sinelnikov, 2019: 124).

Gözəl bir söz söyləmək hər kəsin bacarmadığı bir sənət, bir hünərdir. Deməк, gözəl bir söz söyləmək - gözəl bir tablo çəkmək, gözəl bir mahnı bəstələmək, gözəl bir mahnı ifa etmək, gözəl bir heykəl ucaltmaq kimi sənət öynəyidir. Gözəl söylənən bir sözü gözəl dinləmək, anlamaq da ayrı bir sənət və hünərdir. Gözəl sözün hədəfə çatması onun gözəl dinlənməsindən və anlaşılmasından keçir. Göründüyü kimi, kommunikasiya prosesində doğru dinləmə və doğru anlama olmasa, deyilən söz gözəl olsa da, gözəl səslənsə də faydasız olar. Roma filosofu Epiktet (50-140) demişkən, *"Gözəl bir söz söyləmək bir sənət olduğu kimi, gözəl bir dinləmə və anlama da başqa bir sənətdir"* (Əzizəliyeva, 2016: 86).

Söz var ki, insana ucalıq verir, söz var ki, insanı xar edir. Birinci o zaman baş verir ki, danışanın deməyə sözü var, deyəcəyi söz mənaya, hikmətə, saygıya, sevgiyə yüklənir. İkinci o zaman baş verir ki, danışanın sözündə pozitiv heç nə yoxdur. Doğru düşüncə doğru niyyətə, o da doğru davranışa, o da hüzura yol açmayınca, başqa sözlə, düşüncə - niyyət - davranış - hüzur dördlüyü var olmayınca, danışana saygı duyulmaz, onu qınayarlar, adına acı sözlər deyərlər. Yerində, zamanında, ünvanında söylənməyən söz öz sahibinə məsuliyyət qazandırır. Məsuliyyət hissini yaşamayan insan heç kəsin saygı duymadığı laqeyd bir insan olur. Məsuliyyət hissi yaşayan isə sağlamlığını, xoş gününü, qəlb rahatlığını itirir. Məsuliyyət yaranmasın deyə, danışan gərək hər sözünü düşünərək desin. Tanınmış islam alimi, filosof Məhəmməd Qəzali (1058-1111) vurğulayır ki, *"Bir sözü söylədiyin zaman düşün. Əgər o sözü söyləmədiyin zaman məsul olacaqsan – söylə, yoxsa sus"* (Okuyucu, 2021: 137).

Kommunikasiya prosesində söylənən söz dinlənməyə keçid almadan öncə ancaq doğru olsa – az faydalıdır, doğru və gərəkli olsa – çox faydalıdır, doğru, gərəkli və ədəbli olsa - ən çox faydalıdır. Doğru və gərəkli olanı ədəblə söyləmək danışma və dinləməyə yüklənən kommunikasiyanı bir sevgi məclisinə döndərir, kimsənin aşağılanmadığı, ruhunun zədələnmədiyi, qəlbinin qırılmadığı gözəl bir dialoqa çevirir. Bu təmas platonik bir görüş olub, dinləyənin qəlbini oxşayır – sərin bir yaz mehi tarlanı oxşayan kimi, dinləyənə ümid verir - əkinçi sulanmaqdan qorxan zirə bitkisini sulamayıb ona ümid verdiyi kimi, dinləyənin ruhuna sevgi damızdırır – riyadan uzaq olub körpəsini əmizdirən bir ana sevgisi kimi, dinləyəni mənəvi bir asılılığa salmır – yer üzünü təmənna güdmədən cənnətə döndərən comərd bir günəş kimi. Dahi şair, filosof Mövlana Rumi (1207-73) söylənənləri belə yekunladır, *"Danışmadan öncə sözlərini üç qapıdan keçir. Birinci qapıda özündən soruş, "Bu doğrumu?". İkinci qapıda soruş, "Bu gərəklimi?". Üçüncü qapıda soruş, "Bu ədəblimi?"* (Okuyucu, 2021: 106). Göründüyü kimi, doğruya, gərəyə, ədəbə köklənən bir kommunikasiya (dialoq) yer üstündə olmuş və olacaq insani dialoqların ən üstünüdür.

Dinləyən gərək dinlədiyini səbirlə dinləsin, danışanın sözünü kəsməsin, fikrini yekunlamağa ona imkan versin. Dinləyən, üstəlik, dinlədiklərinə şəfqət gözü (ürək yanğısı) ilə baxmalıdır. Danışmaq üçün dinləyənə sıra çatanda sevgi dilində danışsın. Səbir göstərən, şəfqət sərgiləyən, sevgi yayan bir danışma - dinləmə adi bir kommunikativ dialoq deyil, gözəl bir insan olmanı sərgiləyən dialoqdur. Mevlana Rumi bu məsələylə bağlı 3 öyüd verərək yazır ki, "Səbir qulaqları ilə dinləyin, şəfqət gözləri ilə baxın, sevgi dilində danışın" (Okuyucu, 2021: 78).

Kommunikativ prosesdə 3 orqan məsuliyyət daşıyır – qulaq, göz, qəlb. Belə ki, qulaq eşitdiyindən, göz gördüyündən, qəlb dilə ötürdüyündən məsuliyyət daşıyır. "Qulaq-göz-qəlb" ad sıralamasını Mevlana düşünüb tapmayıb. Bu sıralama Qurani- Kərimdə yer alır. Bu da təsadüf üzündən deyil, zərurət (keçərli səbəb) üzündəndir. Dünyaya yenicə gələn körpənin ilk öncə qulaqları açılır – eşitməyə başlayır, sonra gözləri açılır – görməyə başlayır, sonda qəlbi açılır – danışmağa, düşünməyə başlayır.

Dünya belədir ki, burda üstün insanlar var, nöqsanlı olanlar da var. Birincinin sayı olduqca azdır, ikincininki isə olduqca çoxdur. Bir insan gerçəyi danırsa, yalan danışırsa, dedi-qodu edirsə, simic olursa, başqasının uğurunu qısqanırsa, çox danışırsa, ədəbsiz olursa, haram keçinirsə, naşükür olursa, söz kəsən olursa, zəhmətə alışmırsa, bir ayrısının probleminə üzülmürsə − o, insan olaraq qalır, amma nöqsanlı insan olaraq anılır.

Çox danışan insan hikmət, məntiq, yararlı öyüd, keçərli informasiya, yönləndirən motivasiya, ruhlandıran ümid baxımından yoxsul olur. Beləsinin özü və sözü dinləyəni yorur, bezikdirir,

çaşdırır, azdırır. Dahi italyan boyakarı, alimi Leonardo da Vinçi (1452-1519) nöqsanlı insanların üçünü gündəmə çıxararaq, yol verdiyi suça uyğun onları sıraya düzərək buyurur ki, *"Baxıb görməyəndən, danışıb dinləməyəndən, toxunub hiss etməyəndən uzaq durun"* (Uolş, 2021: 203). Bu üçündən birincisi ağılsız olanı, ikincisi bezikdirici olanı, üçüncüsü başqasının acı durumuna acımayanı nəzərdə tutur.

İnsan danışanda beynində formalaşmış sözlərdən yararlanır, qarşıya çıxan məsələ ilə bağlı fikir yürüdür. Danışanda insan düşünmür, düşünməyə vaxtı da olmur. İnsan tək qalanda düşünə bilir, qurduğu xəyalların qanadlarında yeni nəsə tapır. Danışma - dinləmə - təkbaşına düşünmə üçlüyündə ən üstün olanı düşünmədir, ondan sonra dinləmə. Əslinə qalsa, təkbaşına düşünmənin özündə də bir dinləmə vardır. Bu zaman insan özü-özünü dinləyir, etdiyi sorğunu qulağı ilə yox, qəlbinin qulağı ilə eşidir. Nizami və Füzuli kimi poeziya nəhəngləri, Leonardo da Vinçi və Rafael kimi boyakarlıq nəhəngləri, Motsart və Bax kimi bəstəkarlıq nəhəngləri, Huqo və Tolstoy kimi yazıçılıq nəhəngləri, Nyuton və Eynşteyn kimi fizika nəhəngləri tək qalıb düşünməklə, özü-özünü dinləməklə bəşəriyyət üçün danılmaz önəm daşıyan ixtiralara imza atıblar. İşığın kvant nəzəriyyəsini yaradan, fotoeffektin qanuna uyğunluğunu izah edən, istilik şualanmasının kvant nəzəriyyəsini verən, nisbilik nəzəriyyəsini tapan, Nobel mükafatçısı, yəhudi kökənli dahi fizik Albert Eynşteyn (1879-1955) xəyal ilə biliyi qarşı-qarşıya qoyaraq, düşüncəni öz qanadlarında daşıyan xəyal gücünün ölçüyə gəlməz önəmini irəli çəkərək vurğulayır ki, *"Xəyal gücü bilikdən daha önəmlidir. Bilik məhdud olur, xəyal gücü isə bütün dünyanı qucur, tərəqqiyə stimul verərək, evolyusiyanı doğuraraq".*

Buddizim fəlsəfəsinin banisi Qautama Budda 2700 il bundan qabaq insanın mənəvi yaşamında xəyal gücünün aparıcı olmasını yüzlərlə sitatında vurğulayır. Onun sitatlarının birində deyilir ki, *"Miracles start to happen when you give as much energy to your dreams as you do to your fears". Bunu ingiliscədən belə çeviririk, "Möcüzələr onda baş verməyə başlayar ki, siz qorxularınıza yönəltdiyiniz bunca çox enerjini xəyallarınıza yönəldəsiniz".* Deməli, insan çəkdiyi hər bir qorxuya enerji sərf edir. İnsanın öz yanlış həyatının ucbatından çəkdiyi qorxular olmasaydı, itirilən bunca çox enerji insanın həyatında möcüzələrə yol açardı.

Dilindən, dinindən asılı olmayaraq, dünyanın elm, incəsənət, mədəniyyət, poeziya və nəsr dahiləri antik dönəmlərdən indiyə kimi susmağı, dinləməni, az danışmanı öz əsərlərində və çıxışlarında bir ərdəm (üstün mənəvi bacarıq) olaraq təbliğ ediblər. Doğrudan da, çox susan, çox dinləyən və az danışan bir kimsə hamının sevimlisinə dönür. Dahi ingilis dramaturqu Vilyam Şekspir (1564-1616) hamıya qulaq verməyi (hamını dinləməyi) və azına səs verməyi (az insanla danışmağı) tövsiyə edərək yazır ki, *"Give every man thy ear, but few - thy voice".* Dərin anlamlı olan bu qısa kəlamı azərbaycancaya belə çeviririk, *"Hər kəsə qulaq ver, amma azına – səs".* Burada "dinlə" anlamında ingiliscə "give ear" frazeloji feilini kalka edərək, "dinlə" mənasında "qulaq ver" olaraq təqdim edirik, hərçənd dilimizdə "qulaq as", "qulaq tut" variantları da var. İngiliscə "give voice" frazeoloji feilini isə kalka yolu ilə "səslən" mənasında "səs ver" kimi veririk.

Kommunikativ prosesdə normanı aşmayan danışıq nə qədər faydalı olursa, belə danışığı dinləmək də bir o qədər faydalıdır. Dünyəvi danışıqlarda dinləmək prioritet (aparıcı) olduğu kimi, Qurani-Kərim adlı səma kitabında da dinləmək prioritet sayılır. Dinləməyə, susmağa bir ədəb bacarığı olaraq baxılan Qurani-Kərimdən öyrənirik ki, *"Quran oxunan zaman onu dinləyin və susun ki, sizə rəhm edilsin*" (Bünyadov, 2017: 175). Sitatda "rəhm edilsin" ifadəsinin açıqlaması belədir : Quranın ərəbcəsini dinləyən kəs ərəbcə bilirsə, iki fayda alır – qəlbə toxunan dərin mənadan feyz alır, ruha toxunan gözəl səslənmədən zövq alır; Quranın ərəbcəsini ərəbcə bilmədən dinləyən kəs bir fayda alır – ruha toxunan gözəl səslənmədən zövq alır. Qeyd edək ki, Quranda olanı dünyanın hər hansı dilində dinləmək sadalanan iki faydanı vermir, sadəcə dinləyən kəs quru bir informasiya alır.

Bir insanı dinləyərkən onun elmi, mədəni və əxlaqi səviyyəsini öyrənə bilərik. Belə ki, elmi olanın elmi, mədəniyyəti olanın mədəniyyəti, əxlaqı olanın əxlaqı yalnız sözlərindən və davranışından aydın ola bilər. Onları dinləmədən onlar haqda düzgün mülahizə yürütmək olmaz. Albert Eynşteyn doğru buyurub ki, "Hamımız işığın səsdən daha sürətlə hərəkət etdiyini bilirik. Bu səbəbdən siz bəzi insanların danışmalarını dinləməyənə qədər onları parlaq görürsünüz.

Nəticə

Apardığımız araşdırma göstərir ki, danışma, söz söyləmə, rəy sərgiləmə, münasibət bildirmə prosesini dinləmək bacarığı qədim dövrlərdən indiyə kimi aktual olaraq qalır. Danışmanın effektiv olması daha çox dinləmənin effektiv olmasından keçdiyi üçün istər antik, istər çağdaş filosoflar, psixoloqlar, yazarlar, filoloqlar kommunikativ prosesdə dinləmənin daşıdığı önəmi ayrı-ayrı prizmalardan yetərincə açıb göstəriblər.

Məqalənin aktuallığı odur ki, onu yazan müəllif internet kanallarında türkcə, ingiliscə və ruscadan çevirdiyi 18 sitatın işığında mövzuya dair açıqlama və yanaşmalarını sərgiləyir, orjinallığı, çağdaşlığı, diqqət çəkməni saxlamaq üçün bir kimsənin elmi rəyindən istifadə etməyib. Yeri gəlmişkən, nəzərə çatdıraq ki, çoxunun danışdığı və azının dinlədiyi indiki zamanda bu məqalənin elmi-tədqiqat jurnallarında, elmi konfransların materiallarında, internet sayıtlarında yer alması tam yerinə düşür.

Ədəbiyyat

1. Kant İmmanuel. (2020). Təhsil haqqında. Bakı, “Mücrü”, 96 s.
2. Dürant Uill. (2006). Fəlsəfi hekayələr. Bakı, “Zəkioğlu”, 576 s.
3. Abbasov, Ə. (2020). Yeniləşən dünyada fəlsəfənin missiyası (məqalə). Elm və həyat, AMEA Elmi-populyar jurnal, №1-2, s.83.
4. Nəbiyeva, A. (2021). Məhəbbət dastanlarında ilahi mənşəli obrazlar (məqalə). Azərbaycan ədəbiyyatşünaslığı, AMEA Nizami adına Ədəbiyyat institutu, № 1, s.165.
5. Aristotel'. (1984). Cochineniya, IV tom. Moskva: “Mysl'”, 830 s.
6. Fromm Erich. (2012). Sevmək sənəti. Bakı: “Qanun”, 143 s.
7. Sinelnikov Valeri. (2019). Stresə qarşı peyvənd. Bakı: “Qanun”, 255 s.
8. Əzizəliyeva, B. (2016). Dünyəvi düşün - milli olaraq hərəkət edin (məqalə). Türkoloji elmi-mədəni hərəkatda ortaqlı dəyərlər və yeni çağırışlar Beynəlxalq Konfransı. Bakı, 14-15 noyabr, s.86.
9. Okuyucu Cihan. (2021). İçimizdəki Mövlana. İstanbul: “Altın Yayın evi”, 348 s.
10. Uolş Nil Donald. (2021). Tanrı ilə söhbət. Bakı: “Qanun”, 269 s.
11. Bünyadov, Z. (2017). Quranın Azərbaycan dilində tərcüməsi, Bakı: “Nurlar”, 604 s.
12. Sartre Jean-Paul. (2019). Varlıq və heçlik. İngiliscədən tərcümə. Bakı: Qanun, 792 s.

Göndərildi: 14.02.2022 Qəbul edildi: 09.04.2023

DOI: https://doi.org/10.36719/2663-4619/90/24-29

Telli İbrahimova
Bakı Slavyan Universiteti
filologiya üzrə fəlsəfə doktoru
69_cicek_69@ rambler.ru
İradə Zamanova
Bakı Dövlət Universiteti
zirada04@gmail.com

AZƏRBAYCANDA ÜMUMTƏHSİL MƏKTƏBLƏRİNDƏ DİSTANT TƏHSİLİN İDARƏOLUNMASI SAHƏSİNDƏ PROBLEMLƏRİN ARAŞDIRILMASI

Xülasə

Təqdim olunan məqalə Azərbaycanda daha çox müzakirələrə səbəb olan distant təhsil sahəsində mövcud problemlərin araşdırılmasından bəhs edir. Məqalədə problem bir çox aspektlərin araşdırılmasını əsas götürmüşdür. Bu vaxta qədər distant təhsil haqqında tədqiqatların əksəriyyəti pedaqoji perspektivə yönəlmişdir, lakin problemin analitik nöqteyi-nəzərdən aparılan tədqiqatlara aid olmasına dair məlumatlar çox zəif təşviq edilirdi. Tədqiqat məqaləsi orta məktəblərdə distant təhsildə müxtəlif maraqlı tərəflərin, o cümlədən onlayn təlimin təşkilatçıları, müəllimlər və şagirdlərin üzləşdiyi problemləri araşdırmaqla onların yaranma səbəbləri və nəticələrini açıqlamağı məqsəd kimi qeyd edir. Bu çətinliklər əsasən məktəblərdə fiziki və texniki resursların çatışmazlığı, müəllim və şagirdlərin virtual təlimə adaptasiya olmaları, komputer bilikləri, motivasiyanın zəif tətbiqi və təlimdə diqqəti yayındıran vasitələridir. Məqalənin araşdırması həm müəllimlər, həm də şagirdlərin qeyri-sabit və ya məhdud internet bağlantısından əziyyət çəkdiyini, kütləvi onlayn təhsildə şagirdlərin distant təhsil alma hüquqlarına maneə törətdiyini aşkar edir. Valideynlər övladlarının evdə onlayn öyrənməsi üçün hər cür dəstəyi təmin etmək üçün çətinliklə üzləşir və pedaqoji yenidənqurma ehtiyacı ilə üzləşirlər. Bu tədqiqat həmçinin internetə çıxışı məhdud olan və öyrənmə imkanlarını məhdudlaşdıran problemləri araşdırır. Qlobal nöqteyi-nəzərdən, məqalənin mövzusu kütləvi onlayn təhsilə keçid üzrə maneələrin aradan qaldırılmağa kömək edə bilər.

Açar sözlər: *distant təhsil, fiziki və texniki resurs, virtual təlimə adaptasiya, ümumtəhsil məktəbləri, şagirdlərin distant təhsil alma hüquqları*

Telli Ibrahimova
Baku Slavic University
Ph.D. in Philology
69_cicek_69@ rambler.ru
Irada Zamanova
Baku State University
zirada04@gmail.com

Investigation of problems in the field of distance education management in secondary schools in Azerbaijan

Abstract

The presented article deals with the investigation of existing problems in the field of distance education, which have caused more discussions in Azerbaijan. In the article, the problem is based on the examination of many aspects. Until now, most of the research on distance education has focused on a pedagogical perspective, but there has been little encouragement to apply the problem to research from an analytical perspective. The research paper aims to explore the problems faced by various stakeholders in distance education in secondary schools, including online learning organizers, teachers, and students, and reveal their causes and consequences. These difficulties are

mainly the lack of physical and technical resources in schools, adaptation of teachers and students to virtual training, computer skills, poor application of motivation and distractions in training.

The article's research reveals that both teachers and students suffer from unstable or limited internet connections, hindering students' rights to distance learning in mass online education. Parents are struggling to provide all kinds of support for their children's online learning at home and face the need for pedagogical restructuring. This study also examines the challenges that limited access to the Internet has on learning. From a global perspective, the topic of the article can help overcome barriers to the transition to mass online education.

Keywords: *distance education, physical and technical resources, adaptation to virtual training, secondary schools, distance learning rights of students*

Giriş

Son onilliklər boyu distant, yəni məsafəli təhsil akademik ictimaiyyətin marağına səbəb olmuş, kompüter və internet təhsil həyatının bir çox sahələrinin ayrılmaz hissəsinə çevrilmişdir. Ümumi təhsil məktəblərində *"distant təhsil"* anlayışı son iki ildə baş verən COVID-19 pandemiyası ilə əlaqədar olan dövrdə qəbul edildi. Məlumdur ki, orta məktəblərdə distant təhsil informasiya və kommunikasiya texnologiyaları (İKT) sahəsindəki sürətli inkişaflla sıx bağlıdırm (1; 2; Əhmədov, 2013). Moore distant təhsili *"müəllimlər və tələbələr arasında ünsiyyətin əksəriyyətin kommunikasiya texnologiyaları vasitəsilə həyata keçirildiyi təhsilin bütün formalarına əhatə edən, fərqli məkanlarda aparılan bir təhsil növüdür"* kimi müəyyən edir. Son iki il ərzində bu təhsil növü məktəblərdə çox sayda şagird və müəllim kütləsinin tədrisin təşkilinə cəlb olunduğu məsuliyyətli bir sahə oldu. Bununla da, texnologiyalara qabacıl çıxış, sosial ünsiyyət, onlayn təlim prosesinin yaranması və məlumat əldə etmə üsulları kəskin şəkildə dəyişdi. İndi artıq məktəblərin əksəriyyətində ibtidai məktəb şagirdlərindən tutmuş böyüklərə qədər hər yaşda olan şagirdlər açıq və distant təliminin istifadəsini uğurlu bir təhsil sahəsi kimi təklif edirlər. Məlumdur ki, orta məktəblərdə yeni media vasitələri öyrənənlər üçün qarşılıqlı əlaqədə olmaq, dialoqlar yaratmaq və məlumat mübadiləsi üçün yeni vasitələr təqdim edir və distant təhsil də daxil olmaqla öyrənmə üçün yeni imkanlar yaratmışdır. Bununla bağlı olaraq, məktəblərdə təhsil texnologiyalarında vasitəli qarşılıqlı əlaqənin inkişafı üzrə komputer vasitələrinin onlinda dəstəkverici sistemininvə texnoloji terminlərin öyrənilməsi nəsillərə ötürülərək qarşılıqlı əlaqə vasitəsi kimi istifadə olunmağa başlandı. Bütün bunlara baxmayaraq, distant təhsilin üstünlük və qeyri-üstünlüklərinin öyrənilməsi bu təhsilin məkan, şərait, texniki təchizetmə, onlayn resursların səmərəli istifadəi, müəllim hazırlığı və şagirdlərin təlimə cəlbi baxımından bir çox şərtlərin sistemli idarə olunması sahəsində fərqli müşahidə nəticələrinin əldə olunmasına səbəb oldu (1; Abdullayev, 2007; Anderson, 2004).

Distant təhsilin təşkili üstünlükləri

Dünyanın müxtəlif regionlarında və ölkələrində distant təhsil böyük bir təhsil ehtiyacını ödəmək üçün istifadə edilir. Bu ehtiyacların ödənilməsində hər şeydən əvvəl, orta məktəblərdə müəllim və şagirdlərin distant təhsilin həyata keçirilməsində onun rolunu, əhəmiyyətini və verəcəyi faydanın izah olunması vacib şərtdir. Distant təhsilin məktəblərdə effektiv idarəolunması ilk öncə, şagirdlərin bu təhsilin üstünlüklərini aşağıdakı şəkildə bilməyə və təlimdə tətbiqinə əsaslanır:

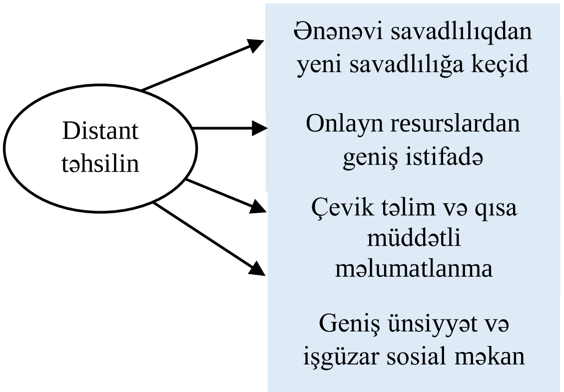

Şəkil 1. Distant təhsilin idarəolunması üstünlükləri

Şəkildən (şəkil1) məlum olur ki, məktəblərdə *"ənənəvi savadlılıq"* anlayışı tədricən multimedia savadlılığına, müasir texnologiyaların tətbiqinə keçid mərhələsində *"yeni savadlılıq"* anlayışı ilə əvəz olunmağa başlayır. Artıq öyrənənlərin yaş xüsusiyyətlərini və müasir tələbləri nəzərə alsaq, sosial şəbəkə və rəqəmsal öyrənmə istər-istəməz həyatımızın məlumatlama və maariflənmə mənbəyinə çevrilmişdir. İbtidai siniflərdən tiutmuş tam orta təhsil səviyyəsinə qədər bütün öyrənənlər müasir texnologiyaların verdiyi səmərəni hiss edir və ənənəvi savadlılıq metodikasından uzaqlaşaraq, məlumatları çevik və eyni zamanda qısa müddətə öyrənməyə can atırlar. Son müşahidələr, elektron resursların təlimə girişi şagirdlərimizin məktəblərdə oxumaq, yazmaq və rəqəmsal kodlaşdırılmış materiallarla - mətn, qrafika, hərəkətsiz və hərəkətli şəkillər, animasiya, səslərlə ünsiyyət qurmaq bacarıqlarını təkmilləşdirir və təlimdə daha maraqlı resurslara istinad etməyə həvəsləndirir (2; Əhmədov, 2013; Ol'nev, 2011; Brown, 2012).

Distant təhsilin idarəolunmasında problemlər

Tədqiqat məqaləsi orta məktəblərdə distant təhsilin idarəolunması sahəsində olan və aşkar edilən problemlərin araşdırılmasına həsr edilmişdir. Aydındır ki, şagirdlərin əksəriyyət hissəsinin distant təhsilə cəlbi məktəblərdə daha çox müşahidə olunur. Distant təhsili məktəblərdə səmərəli idarə etmək, onlayn təlimə adaptasiya olmaq, təlim vaxtını effektiv idarə etmək, texniki təchizat, internetə giriş sahəsində istər-istəməz bir çox problemlərlə üzləşdir. Bu araşdırma Covid-19 pandemiyası zamanı pedaqoqların qarşılaşdıqları maneələrin yaranma səbəbləri və nəticələrinin öyrənilməsinə yönəlib.

Modul distant təhsildə əsas problemlər hansılardır?

Qeyd olunan üstünlüklərin olmasına baxmayaraq, son illərdə distant təhsil getdikcə daha cəlbedici stausa malik olsa da, orta məktəblərdə bu təhsilin idarəolunmasında mövcud problemlər əsasən şagirdlərin fərdi cəlbi, təlimatın verilәsi, fiziki mühitin təşkli, texniki təchizat və internetin təmin olunması kimi müəyyən edildi. Məlumdur ki, distant təhsil, texnologiya yardımlı təlimata və ya onlayn təhsilə əsaslanmalıdır. Onlayn təhsildə müəllimlər və şagirdlər internet və texnologiyadan istifadə edərək təlim mühitində bir-biri ilə qarşılıqlı əlaqədə olurlar (Abdullayev, 2007; Ol'nev, 2011).

"Distant təhsil" müəllim və şagirdlərin fiziki cəhətdən birlikdə iştirakı olmadan həyata keçirilən hər hansı təhsilə aiddir. Əvvəllər orta məktəblər distant təhsil metodu uyğun bəzi modelləri tətbiq edilirdi. Distant təhsil məktəblərdə xüsusi laboratoriyalarda, kabinetlərdə telekonfranslar və televiziya mühazirələrinə qoşulmaq idi. Daha sonra bu inkişaf internet vasitəsilə şəklində dünyanın hər yerinə reallaşmağa başladı. Artıq bu əlaqələri üstələyən e-poçt, forumlar, söhbətlər, onlayn dərslər şagird maraqlarının ənənəvi məsafəli öyrənmə maraqlarını əvəz edir. Məlum oldu ki, onlayn şəbəkəsindən istifadə etməklə dünyanın hər yerindən məlumatlar qrafik, mətn, vizual, audio vasitəsilə ötürülməsi üçün video və audio konfranslar daha çox maraq kəsb edir (Vedemeyer, 1981).

Təəssüf olsun ki, məktəblərimin çoxu bu elektron resursların təminatı ilə distant təhsilə çıxışı həll edə bilmir. Əsas problemlərdən bəziləri şagirdlərin təhsildən yayınma səviyyəsinin yüksək olması və tədris proqramlarını uzun müddətə başa vurmasıdır. Orta məktəblərində distant təhsilin iadrəolunmasında əsas problemlərin situasiya, münasibət, psixoloji və pedaqoji xarakter daşıyır və daha çox məktəb və sosial-mədəni müansibətlərlə olan problemlər kimi müəyyən edilməsidir (Vheeler, 2002).

Təlimi dəstəkləyən bəzi ümumi texnologiyalar, mobil telefonlar, noutbuklar, planşetlər, kompüterlər və s. vasitələr distant təlimin idarəolunmasında əsas vasitələr olsa da, bu sahədə müəllim hazırlığı və təcrübəsində problemlər hələ də mövcuddur. Probelmləri aşağıdakı kimi qeyd etmək olar:

- Distant təlimdə məlktəbin fiziki resurslarının təmiantı
- Texniki məsələlərin həllinin gecikməsi
- Vitual sinif otağına uyğunlaşma
- Komputer biliklərinin zəif olması
- Təlimdə diqqəti yayındıran vasitələr
- Motivasiya və dəstəyin olmaması

Distant təhsili idarə edən müəllimlər tez-tez nizam-intizamla mübarizə aparır, dərs cədvəlinin uyğunsuzluğundan, şagirdlərin təlimə cəlbindən, onalyn təlimin qaydaları haqqında məlumatsızlıqdan çətinlik çəkirlər. Şagirdlərin əsas problemləri öz-özünə təhsil, zəif internet bağlantısı, çox sayda fəaliyyət, diqqətin yayındırılması və diqqətin olmaması səbəbindən yorğun və yuxulu olmaq və bütün tapşırıqları cavablandırmaq üçün vaxtın olmamasıdır. Distant təhsilin idarəolunmasında qeyd olunan problemlər və onların yaranma səbəbləri aşağıdakı şəkildə şərh edilmişdir (2; Ol'nev, 2011; Anderson, 2004).

1. Distant təlimdə məlktəbin fiziki və texniki resursların çatışmazlığı

Məktəblərdə distant təhsildə fiziki resurslar dedikdə, müəllim və şagirdlərin fiziki cəhətdən birlikdə iştirakı olmadan həyata keçirilən hər hansı təhsil növü kimi anlaşılır. Digər resurslara dair problemlər lazım olan tipik avadanlıqlar, kompüter, veb-kamera və mikrofonlu qulaqlıqların tam təmin olunmamamsıdır. Məktəblərdə və ya ailələrdə distant təhsili dəstəkləyən komputerlərdən əlavə, digər avadanlıqlar olan videokamera, ştativ, rəqəmsal fotoaparat və digər resursların çatışmazlığı da daxildir.

Digər tərəfdən müəllimin evlərdə olan texniki avadanlıqların təlimə cavab verəcək səviyyədə və tələb olunan proqram təminatı ilə qənaətbəxş vəziyyətdə olmamasıdır. Məsafəli təhsildə müəllim şagirdlərin məsafəli təhsilə qoşulmaqda heç bir çətinliyi olmayacağına tam əmin olmalıdırlar. Aydın olmalıdır ki, bütün bu fiziki və texniki problemlərin yaranma səbəbi distant təhsildə məktəblərin texnoloji vasitələrin istifadəsi üzrə texniki kardlarla çatışmazlığı və rəqəmsal idarəetmənin məktəb strateji planı əsasında idarə olunmamasıdır. Bunun səbəbi də strateji planın çatışmazlığı və ya planda məsafəli təhsilin məqsəd və idarəolunma mexanizmlərinin olmamasıdır (Zorpe, 2001).

2. Texniki məsələlər

Texniki problemlər əsasən internet bağlantısından ibarət olur və bu problem kompüter hissələrinin və proqram təminatının nasazlığı ilə müşahidə olunur. Bəzən başverən bu texniki problemlər texnologiya və kompüter proqramlarını başa düşməməkdən yaranır. Bundan əlavə, məktəblərdə dərslərin ardıcıl cədvəl üzrə tətbiqi internetin sürətini zəiflədir. Buradan aydın olur ki, yüksək sürətli internet bağlantısı effektiv, səmərəli və qüsursuz onlayn öyrənmə təcrübəsi üçün uyğundur. Çox vaxt texniki problemlər internetə çıxış, əlçatanlıq, məhdud qarşılıqlı əlaqə, naviqasiya və istifadəçi təcrübəsi ilə bağlı problemlər məsafəli təlimin sistemisiz idarəolunmasının sübutudur. Buna səbəb məktəblərin sürətli internet çıxışının təmin edilməsində səhlənkarlıq və idarəetməsinin maraqlı tərəflərlə əməkdaşlığın olmamasıdır. Yəni inernet şəbəkələrinin məktəblərdə fəaliyyəti mərkəzləşmiş sistemdən idarə olunduğu üçün rəhbəliyin işində asılılıq və biganəlik yaranır. Nəticədə məsafəli təhsil keyfiyyətli alınır (Simonson, 1999).

3. Virtual sinif otağına uyğunlaşma

Virtual mühitə adaptasiya, yəni uyğunlaşma fiziki adaptasiya, proqram modullarının avtonom, bacarıqlı və müstəqil öyrənənləri inkişaf etdirilməsini nəzərdə tutur. Virtual sinif otağının əsas problemi şagirdlərin diqqətini cəmləşdirməkdir. Ənənəvi sinifdən fərqli olaraq, müəllimlər şagirdlərə nəzarət etmək üçün cəlbedici üsullardan az məlumatlı olmasıdır. Bu uyğunlaşma həm müəllim və həm də şagirdlər tərəfindən düzgün idarə edilməlidir. Məktəb şagirdlərinin virtual öyrənməyə cəlb etmək dəyişiklik çox dağınıq şəkildə olur və bəzi öyrənənlər yeni üsluba uyğunlaşmaq üçün vaxt alırlar. Bundan əlavə, ənənəvi sinif mühitinə öyrəşdiklərinə görə şagirdlər onlayn platformalarda öyrənməyə çox zəif öyrəşirlər. Burada dərslər üçün dəqiq məzmun onlayn şəkildə çatdırılsa da, şagirdlərin anlama səviyyələri fərqli olur. Buna səbəb şagirdlərin onlayn təhsilə uyğunlaşa bilməməsi, ailənin zəif dəstəyi və sanki məsafəli təhsili ciddi təhsil hesab etməməsidir. Müəllimlər virtual siniflərdə tədrisə adaptasiya olunarkən bir çox bacarıqlara malik olmalı, sakit məkanın seçməli, texniki avadanlıqla dinamik əlaqə qurnalı, təlim prosesində etik qaydaları qorumalı, nitqində peşəkar ifadələrl işlətməli və şagirdlərin təlimə motivasiya edən üsullardan isifadə etməlidir. Şox vaxt məktəblərdə bu gözləntilər ağır şəkildə həyata keçirilir. Təlimə qeyd olunan tələblər şəklində adaptasiya olmaq əvəzinə internet şəbəkəsinin zəif olması, uşaqların səs-küy salması və ya onlayn resurslardan istifadə etmək bacarıqlarının olmamasından şikayətlənirlər (Holley, Oliver, 2010).

4. Kompyuter biliyi

Distant təhsil ən azı bəzi əsas kompüter biliklərinə malik olmağı tələb edir. Kompüter savadlılığı həm müəllimlərə, həm də şagirdlərə internetdə mövcud olan onlayn təlim platformalarından istifadə etməyə imkan verir. Şagirdlər üçün bir sıra öyrənmə platformaları mövcuddur və onlar həmçinin təlim konsepsiyaları haqqında ətraflı öyrənmək üçün internetdə digərləri ilə əlaqə saxlama imkanı verə bilər. Əsas kompüter savadlılığı bacarıqlarına sahib olan müəllim və şagirdlər proqramlaşdırma üzrə daha təkmil bacarıqlara sahib ola bilərlər. Məlumdur ki, bu gün ünsiyyət əsasən rəqəmsaldır və şagirdlər müxtəlif ünsiyyət vasitələri ilə başqaları ilə təhlükəsiz, uyğun və effektiv ünsiyyət qurmağı başa düşməlidirlər. Təəssüf ki, bir çox müəllimlərin və eələcə dəd şagirdlərin MS Word, MS Excel və PowerPoint kimi kifayət qədər bilik və bacarıqları zəifdir. Kompüter biliklərinin çatışmazlığı şagirdlərin ünsiyyətlə əlaqəli proqramlara cəlb olunması və tədris materiallarından tədris materiallarından istifadə imkanlarını çətinləşdirə bilər (2; Ol'nev, 2011).

5. Diqqəti yayındıranlar

Distant təhsil alarkən, sosial mediadan uyğun istifadə etməmək dərs fəaliyyətlərdən yayınma şanslarını artırır. Diqqətin yayındırılması çox zaman vaxt itkisinə, konsentrasiyanın itirilməsinə səbəb olur və distant təhsilin effektivliyini azalmasına səbəb olur. Bundan əlavə, ənənəvi sinif otağının quruluşu olmadan onlayn öyrənmənin çətin olması dqqəti daha tez yayındıra bilər. Müşahidələr əsasən qeyd etmək lazımdır ki, şagirdlərin diqqətini yayındıran əsas amillərə sosial media, mesajlaşma, televiziya və ailə daxildir ki, bu da insanın diqqətini tapşırığından yayındıra və məhsuldarlığın azalmasıdır. Bəzi hallarda məsafəli təlimin düzgün effektiv təşkil olunmaması da diqqəti yayındırır. Məqalənin yeni tapıntılarından biri ailələrin uzaqdan təhsil zamanı ibtidai yaşlı uşaqlar arasında əsəbilik, narahatlıq və emosiyaları idarə etmək qabiliyyətinin zəifləməsidir. Şagirdin dərsə gəlməzdən əvvəl hazırlaşmaması təkcə onların deyil, həm də sinif yoldaşlarının diqqətini yayındırır. Şagirdlər tədris materiallarını yerinə yetirmələri baş versə də, bu tapşırıqları ilə bağlı yeniliklərin olmamamsı şagirdlərin diqqətini yayındıra bilər (Ol'nev, 2011; Brown, 2012).

6. Motivasiya və dəstəyin olmaması

Distant təlimdə motivasiya çatışmazlıqları əsasən şagirdlərin dərs zamanı yeni mövzuya olan az və dəyər verməsidir. Çox vaxt onlayn dərslərdə ənənəvi üsulun tətbiqi şagirdləri tez yorur və öyrənmə səylərini azaldır. Sanki şagirdlər performanslarını yaxşılaşdırmağa inanmır, virtual mühitin dəstəkləyici xarakterini az görürdülər. Buna baxmayaraq, şagirdlərin repetitor və həmyaşıdlarının dəstəyi ilə davamlı öyrənmə üçün uyğun mühit yaratmağa çalışırlar. Sorğular və müsahibələrin nəticələri sübut edir ki, canlı onlayn dərslərə maraqları olsa da, onlayn təlimdə verilən mövzuların məzmunu, anlayışını başa düşməkdə çətinliklər vardır. Səhvini bəzən başa düşməyən şagirdlər onlaynda müəllimdən ayrıldıqdan sonra analışmaz məqamlarda fikirlərinə aydınlıq axtarmaqda çətinlik çəkirlər. Şagirdlər dərsdə iştirak etməyən digər partnyorlarının olmaması səbəbindən bəzən motivasiyadan məhrum olurlar. Müəllimlər az iştirakçı olduğu üçün seçdiyi üsul və maraqlı metodun tətbiqini ləngidir, növbəti dərsə saxlayır, az şagirdlərin iştirakı ilə üsulların tətbiqini effektiv saymır və sanki, dərsə səthi yanaşır (Vygotsky, 1930/1978).

Qlobal nöqteyi-nəzərdən, kütləvi onlayn təhsilə keçid bütün dörd maneələrin aradan qaldırılması ilə mümkün ola bilər.

Nəticə

Beləliklə, orta məktəblərdə distant təhsilin idarə olunması sahəsində yaranan problemlər aparılan araşdırmalar üzrə dəqiqləşdirilmiş, distant təhsilin davamlı tətbiqini proqnozlaşdırılır və aşkarlanan problemlər bir çox səbəblər üzündən baş verməsi məsafəli təhsilin idarəolunmasında çatışmazlıqlarla sübut edir. Məqalə eyni zamanda yaranan səbəblərin təhsildə əks olunan neqativ nəticələrini də açıqlayır və bu səbəb və nəticələrin şagirdlərin rəqəmsal bacarıqlara yiyələnmə, onlayn məkanda iştiraketmə fəaliyyətinin təkmilləşməsində əsas maneə olması kimi görür. Elmi araşdırmalar distant təhsilin idarəolunması sahəsində orta məktəblərin strateji plana ehtiyacı olduğunu və bu plan əsasında onlayn təlimin təşkili üzrə məqsədlərin müəyyən edilməsini zəruri

hesab edir. Buna baxmayaraq, məqalə idarəolunmada problemlərin təlim texnologiyalarının təkmilləşdirilməsi ilə bağlı olaraq baş verdiyini və onların aradan qaldırılmasının vacibliyini vurğulayır.

Ədəbiyyat

1. Azərbaycan Respublikasında təhsilin inkişafı üzrə Dövlət Strategiyası. 24.10 2013.
2. Azərbaycanda distant təhsil: vəzifələr, perspektlər. "Azərbaycan müəllimi" qəzeti. 24.01.2014.
3. Əhmədov, H. (2013). Azərbaycanda distant təhsilin perspektivləri. 26 dekabr, s.6.
4. Abdullayev, S.G. (2007). Otsenka effektivnosti sistemy distantsionnogo obucheniya. Telekommunikatsii i informatizatsiya obrazovaniya. №3, s.85. 4
5. Anderson, T. (2004). Toward a Theory of Online Learning. In Anderson, T. & Elloumi, F. (Ed.). The theory and practice of online learning. Athabasca University Press, 33-60. 6
6. Ol'nev, A.S. (2011). Ispol'zovaniye novykh tekhnologiy v distantsionnom obuchenii. Aktual'nyye problemy sovremennoy nauki. №1, s.96. 5
7. Brown, J.L. (2012). Online learning: A Comparison of Web-Based and Land-Based Courses. Quarterly Review of Distance Education, 13(1). 7
8. Vedemeyer, S. (1981). Learning at ze bask door: Refl estions on non-traditional learning in the lifespan. Madison: University of Vissonsin Press.
9. Vheeler, S. (2002). Student Perseptions of Learning Support in Distanse Edusation. Quarterly Reviev of Distanse Edusation, 3(4): 419-430.
10. Zorpe, M. (2001). Rezinking learner support: ze challenge of sollaborative online learning. Paper presented at SSROLLA Symposium on Informing Prastise in Netvorked Learning, Glasgov, 14 November, Retrieved July 6, 2008 http://vvv.ssrolla.as.uk/papers/s1/zorpe_paper.html
11. Simonson, M. (1999). Equivalensy zeory and distanse edusation. TechTrends, 43(5), 5-8.
12. Holley, D., & Oliver, M. (2010). Student engagement and blended learning: Portraits of risk. Computers & Education, 54(3), 693-700.
13. Vygotsky, L.S. (1930/1978). Mind in Sosiety: Ze development of hiğer psyçologisal prosesses. Sambridge, M.A. Harvard University Press.

Göndərildi: 16.01.2023 Qəbul edildi: 08.04.2023

DOI: https://doi.org/10.36719/2663-4619/90/30-36

İlahə Şixəliyeva
Bakı Dövlət Universiteti
pedaqogika üzrə fəlsəfə doktoru
ilashka.sh@gmail.com
orcid.org/0000-0002-2476-0421

ÜMUMMİLLİ LİDER HEYDƏR ƏLİYEVİN TƏHSİL STRATEGİYASI TƏDRİSDƏ DİSTANT TƏHSİL

Xülasə

Bu gün ənənəvi tədris metodları internetdən, elektron kompüter şəbəkələrindən və telekommunikasiyadan istifadəyə əsaslanan yeni tədris metodları ilə tamamlanır. İnternet texnologiyalarına əsaslanan distant təhsil, teletəlim birgə əməkdaşlıq və qlobal şəbəkə birliyinə inteqrasiya da daxil olmaqla bir sıra yeni funksiyaları yerinə yetirir.

Məqalədə aşağıdaki fikirlər əks olunub:

1.Ümummilli lider Heydər Əliyevin təhsilə və elmə münasibəti; 2. Distant təhsilin qısa tarixi, əhəmiyyəti, formaları və üsulları haqqında məlumat; 3. Bu növ təhsilin mənfi və müsbət cəhətləri.

Açar sözlər: *təhsil, distant təhsil, internet, informasiya texnologiyaları, telekonfrans*

Ilaha Shikhaliyeva
Baku State University
Candidate of Pedagogical Sciences
ilashka.sh@gmail.com

Education strategy of national leader Haydar Aliyev Distance learning in teaching

Abstract

Nowadays, traditional teaching methods are completed with new teaching methods which are based on the use of the Internet, electronic computer networks and telecommunications tools. Distance learning, e-learning is based on Internet technologies realizes some new functions, “distributed cooperation, integration, access the worldwide network community” principles are great importance.

The following ideas are reflected in the article:

1. National leader Heydar Aliyev's attitude to education and science; 2. Brief history, importance, forms and methods of distance education; 3. Negative and positive aspects of this type of education.

Keywords: *education, distant education, internet, information technology, teleconference*

Giriş

Dövlət rəhbəri və siyasətçi kimi bütün müsbət xüsusiyyətləri özündə cəmləşdirən Ümummilli lider Heydər Əliyev elm-təhsil sahəsinə xüsusi diqqət göstərirdi.

Aydındır ki, bir milləti məhv etmək üçün onun elmini, təhsilini məhv etmək kifayətdir. Məhz bu konteksdən yanaşdıqda, Heydər Əliyev Azərbaycan xalqını məhv olmaqdan xilas etdi. Ölkəyə rəhbərliyin ilk illərində sürətli iqtisadi inkişafın təmin edilməsini, Azərbaycanın dünyaya yaxından inteqrasiya olunmasını, beynəlxalq aləmdə nüfuzlu söz sahibinə çevrilməsini əsas məqsəd kimi seçən Ümummilli lider ölkədə təhsil islahatları aparılmasının zəruriliyini vurğulayaraq, hər bir inkişafın elm və təhsildən asılı olduğunu qeyd edirdi. Ulu öndərin öz sözləri ilə desək: “Təhsil sistemimizin hazırkı vəziyyətini, onun problemlərini dərindən öyrəndikdən sonra prioritet sahələr müəyyən edilməlidir”.

Müşahidələr göstərir ki, həqiqətən də belə bir prinsipin seçilməsi Azərbaycanda təhsil siyasətinin əsas qayəsini təşkil etmişdir. Son dövrlər həyata keçirilən islahatlar proqramına əsasən fəaliyyətin prioritet istiqamətlərinə diqqət yetirdikdə, Heydər Əliyevin təhsil strategiyasının nə qədər fundamental bir konsepsiya olduğu aydınlaşır.

Məlumdur ki, milli intibahın təminatında başlıca vasitə sayılan elm və təhsil cəmiyyətdə bir çox problemlərin həllində mühüm rol oynayır. Dünyəvi təhsilə inteqrasiya yolunu seçən Azərbaycan Respublikasında müstəqilliyin bərpasından sonra bu strateji sahəyə milli təhlükəsizliyin mühüm amillərindən biri kimi xüsusi diqqətin yetirilməsi bu nəticəyə gəlməyə əsas verir ki, ölkədə elm və təhsil problemləri ümumi inkişaf və dövlət siyasəti ilə vəhdət təşkil edir. Tərəqqiyə gedən yolda uğur qazanmaq isə dünyanın sivil dövlətləri ilə diplomatik əlaqələrin yaradılması, sosial-iqtisadi, mədəni, elm-təhsil və digər sahələrdə beynəlxalq norma və tələblərə uyğun əməkdaşlığın qurulması zəruridir.

Bunun üçün də xüsusilə strateji əhəmiyyətə malik olan təhsil sistemində köklü islahatlar aparılması Azərbaycan dövlətinin ali məqsədinə çevrilmişdir. Bu mənada ulu öndər Heydər Əliyevin respublikaya rəhbərlik etdiyi həm birinci, həm də ikinci dönəmində reallaşdırılan təhsil siyasətinin müxtəlif aspektlərini araşdırmaq üçün bu strateji əhəmiyyətli sahənin dünəninə və bugününə diqqət yetirmək kifayətdir.

Bir faktı qeyd etmək kifayətdir ki, Ümummilli lider Heydər Əliyevin Azərbaycanda elm və təhsillə bağlı siyasəti artıq real şəkildə özünün müsbət təzahürünü göstərməkdədir. Belə ki, ulu öndər bu sahələrə xüsusi həssaslıqla yanaşmış və daim qayğı göstərmişdir. Ümummilli lider öz çıxışlarında da dəfələrlə təhsilin mürəkkəb və olduqca vacib bir sahə olduğunu vurğulayaraq qeyd etmişdir ki, "təhsil sahəsi nə sənayedir, nə kənd təsərrüfatıdır, nə ticarətdir. Bu, cəmiyyətin xüsusi, intellektual cəhətini əks etdirən bir sahədir. Belə halda təhsil sisteminə çox diqqətlə yanaşmaq lazımdır və bu sistemə münasibət çox həssas olmalıdır".

Tarixi reallıqlardan aydındır ki, Heydər Əliyev SSRİ dövründə, yəni Azərbaycan Respublikasına rəhbərlik etdiyi ötən əsrin 70-80-ci illərində də bu məsələni daim diqqət mərkəzində saxlamış, rəhbərliyi ilə təhsil sistemində ciddi islahatlar həyata keçirilmişdir.

Bir məsələni də qeyd etmək lazımdır ki, Ümummilli lider Heydər Əliyevin sovet Azərbaycanına rəhbərlik etdiyi illərdə ölkədə 5 yeni ali təhsil müəssisəsi açılmış və ali məktəblərdə təhsil alanların sayı 70 mindən 100 minə qədər artmışdır. Eləcə də dahi rəhbər keçmiş İttifaqın ən nüfuzlu təhsil müəssisələrində azərbaycanlıların oxumasına çalışmış və bu istiqamətdə əsaslı dönüş yaratmışdır. Məhz Heydər Əliyevin təşəbbüsü və birbaşa himayəsi nəticəsində 1970-ci ildən başlayaraq hər il 800-900 nəfər gənc SSRİ-nin nüfuzlu ali məktəblərində təhsil almağa göndərilmişdir ki, bu da respublikanın milli kadr potensialının daha da gücləndirilməsinə imkan yaratmışdır.

Ulu öndər Heydər Əliyev müstəqillik illərində də elm və təhsilin inkişafını diqqətdən kənarda qoymamış, o cümlədən elm-təhsil problemlərinə kompleks şəkildə yanaşmışdır. Ölkə başçısı bu sahədə mövcud olan problemlərin aradan qaldırılması və Azərbaycanda dünyanın inkişaf etmiş ölkələrinin təcrübəsinə uyğun təhsil strategiyasının həyata keçirilməsi məqsədilə ciddi tədbirlər həyata keçirmiş, mühüm tarixi fərman və sərəncamlar imzalamışdır. Məsələn, 2002-ci il oktyabrın 4-də ölkə başçısının imzaladığı "Azərbaycan Respublikasında ümumtəhsil məktəblərinin müvafiq texniki bazasının möhkəmləndirilməsi haqqında" Sərəncamı milli elm və təhsil sisteminin inkişafında vacib amillərdən biri kimi qiymətləndirilir. Bu sərəncam ümumtəhsil məktəbləri şəbəkəsinin genişləndirilməsinə, maddi-texniki bazasının möhkəmləndirilməsinə etibarlı zəmin yaratmışdır. "Azərbaycan Respublikasında yeni ümumtəhsil məktəblərinin tikintisi, əsaslı təmiri və müasir tədris avadanlıqları ilə təmin olunmasına dair proqramın (2003-2007-ci illər) təsdiq edilməsi haqqında" Azərbaycan Respublikası Prezidentinin 17 fevral 2003-cü il tarixli sərəncamı da ölkədə bu sahədə yaranmış problemlərin aradan qaldırılması yönümündə müstəsna əhəmiyyətə malik dövlət sənədi olmuşdur.

Qeyd olunduğu kimi, ulu öndərin təhsil siyasəti konsepsiyasına əsaslanaraq demək olar ki, elm və təhsil iki müstəqil sahəni əhatə etsə də, onların birini digərindən təcrid etmək mümkün deyildir

və bu baxımdan elm-təhsil problemlərinə kompleks şəkildə yanaşılmışdır. Hər iki istiqamət ümumi dövlət siyasətinin tərkib hissələrindən olduğundan və strateji mahiyyət daşıdığından onların inteqrasiyası da labüddür. Heydər Əliyevin müstəqil Azərbaycana rəhbərliyi dövrünə nəzər yetirsək, görərik ki, elm ilə təhsilin inteqrasiyası istiqamətində də çox önəmli işlər görülmüşdür. Əslində, bu iki müstəqil sistemin həmişə qarşılıqlı əlaqəli şəkildə inkişafı labüddür. Çünki elmin təhsilsiz, təhsilin isə elmsiz mövcudluğu qeyri-mümkündür.

Ümummilli lider Heydər Əliyev təhsilə çox böyük önəm verirdi və deyirdi: "Təhsil millətin gələcəyidir", "Təhsil hər bir dövlətin, ölkənin, cəmiyyətin həyatının mühüm bir sahəsidir. Cəmiyyət təhsilsiz inkişaf edə bilməz".

Son zamanlar Azərbaycan təhsil məkanında təhsilin yeni formasına – distant təhsilin tətbiqinə geniş yer verilir.

Qloballaşma şəraitində distant təhsilin məqsədi müasir informasiya texnologiyalarından istifadə etməklə təhsilalanın ixtisasının artırılmasıdır. Distant təhsil formasını ilk yaratmaq cəhdi 1840-cı ilə təsadüf edir. Həmin vaxt İsaak Pitman poçt məktubları vasitəsilə Birləşmiş Krallıqda tələbələrə stenoqrafiyanı öyrətməyə başlamışdır. Uzun illər keçən dövr ərzində texnoloji yanaşmalar və tələblər dəyişmişdir. Distant iş yeni növ ünsiyyət modeli kimi bütün fəaliyyət sahələrini əhatə etməyə təminat verir (1).

Hələ 2009-cu ildə Prezident İlham Əliyevin imzası ilə "Azərbaycan Respublikasının Təhsil Qanunu" qəbul olunub. Bu qanunda əyani, qiyabi, sərbəst və distant təhsil forması öz əksini tapıb. Distant təhsilin yeni tədris texnologiyalarına, yəni informasiya kommunikasiya texnologiyalarına əsaslanmasından əlavə, özəl xüsusiyyəti, onun təhsilə daha geniş auditoriya və kontingentin toplaması idi. Başqa sözlə desək, elektron informasiya vasitələrinin köməyi ilə məsafədən − maddi, fiziki, sağlamlıq imkanlarından asılı olmayaraq təhsil almaq reallaşırdı.

Müasir dövrdə texnologiyanın inkişafı təhsil sisteminə də öz təsirini göstərir. Bunun nəticəsidir ki, distant, yəni müəyyən məsafədən keçirilən təlim-tədris sistemi yaranıb.

Distant təhsil öyrədən və öyrənən arasında əlaqəni telekommunikasiya və kompüter şəbəkələri vasitəsilə operativ, müntəzəm dialoq, əks əlaqə əsasında, uzaq məsafədən həyata keçirir. Distant təhsilin xarakterik xüsusiyyətlərinə çeviklik, modulluluq, iqtisadi səmərəlik, müəllimin yeni rolu, təhsilin keyfiyyətinə xüsusi nəzarət, müasir texnologiyalardan istifadə və s. aiddir. Distant təhsildə tədris metodik kompleksdən, kompüter, audio-video maqnitofon, multimedia texnikası və s. kimi təlim vasitələrindən istifadə olunur (2).

İKT-nin inkişafı təhsil sisteminə də öz təsirini göstərib. Bunun məntiqi nəticəsi olaraq distant − müəyyən məsafədən keçirilən tədris sistemi yaranıb. Distant təhsil öyrənən və öyrədən arasında əlaqəni telekommunikasiya və internet vasitəsilə operativ, əks əlaqə əsasında uzaq məsafədən həyata keçirir.

Distant təhsil hər hansı təhsil almaq imkanları olmayan şəhər və ölkələr üçün əvəzedilməzdir. Eləcə də pandemiya kimi fövqəladə hallarda vəziyyətdən yeganə çıxış yoludur. Bu təhsili hamı üçün əlçatan edir. Distant təhsil mobildir və tələbənin daim aktual problemlərə çıxışı olur. Bunun üçün sadəcə internet lazımdır.

COVID-19 virusunun geniş yayıldığı bu dövrdə dünyanın təhsil arenasında distant təhsilin imkanları getdikcə daha da artır. Bir çox təhsil müəssisələri və hazırlıq kursları fəal şəkildə məktəb eksternatından başlamış ali təhsildə, eləcə də magistratura təhsilində bütün növ distant təhsil imkanlarından istifadə edirlər.

Distant təhsil vasitəsi ilə təhsilin aşağıdakı növlərindən yararlanmaq olar.

1. Ali (bakalavriat üzrə) təhsildə;
2. Magistr təhsilində;
3. Əlavə ali təhsildə;
4. Orta ixtisas (subbakalavr üzrə) təhsilində;
5. Dil öyrənməkdə;
6. Təhsil treninqlərində;
7. İxtisasartırma kurslarında;

8. Sağlamlıq imkanları məhdud olan şəxslərin təhsilində;
9. İşləyən və ya evdən çıxmaq imkanı məhdud olan şəxslərin təhsil almalarında.

Koronavirus epidemiyası ilə əlaqədar bütün ölkələrdə insanların intensiv təmasda olduqları yerlər, əsasən də məktəblər bağlandı, şagird və tələbələr evə buraxıldılar.

Ölkəmizin koronovirusa qarşı tətbiq etdiyi strategiya böhranın təsirlərinin minimuma endirilməsində mühüm rol oynadı. Azərbaycan Respublikasının Prezidenti cənab İlham Əliyevin rəhbərliyi ilə böhranın ilk yayıldığı günlərdə hadisənin ehtimal ediləcək miqyası təhlil olunaraq ciddi mübarizə tədbirlərinə başlanıldı (3).

Koronavirus pandemiyası dövründə onlayn (distant) təhsil təkcə Azərbaycanda deyil, bütün dünyada təhsil sistemini düşdüyü kritik situasiyadan xilas etdi. Distant təhsil ənənəvi təhsili əvəz edə bilməz. Bir çoxlarının hələ də distant mahiyyətini başa düşməmələri ona əsasən qiyabi təhsilin alternativi kimi yanaşmaları ilə bağlıdır. Lakin distant təhsil ənənəvi qiyabi təhsildən daha uğurlu formadır. Əslində, müasir təhsil forması olan distant təhsil ənənəvi təhsilə dəstək xarakteri daşıyır. Eyni zamanda kritik situasiyalarda əsas təhsil forması kimi də çıxış edə bilər. Koronavirus pandemiyası göstərdi ki, distant təhsilin gələcək üçün inkişafının təmin edilməsi vacibdir (4).

Distant təhsil gənclərə vaxt itirmədən xarici universitetlərdə oxumaqlarına imkan verir. Burada tələbənin sərbəst öyrənmə prinsipi vardır. Təhsil sahəsi elə qurulub ki, tələbə müəllimdən vaxt və ya məsafə ilə ayrılsa da, onlar istədiyi vaxt telekommunikasiya vasitələri ilə əlaqə saxlaya bilərlər. Bu baxımdan müxtəlif məqsədlərlə istənilən təhsil proqramı sahəsində həyata keçirilə bilən distant təhsil sisteminin funksiyaları da genişdir.

Funksiyalar aşağıdakılərdən ibarətdir.

1. Yaş qrupları arasında təhsil balansının təmin edilməsi;
2. İkinci dəfə təhsil almaq imkanının təmin edilməsi;
3. Geniş kütlələr üçün məlumat və təhsil kampaniyalarının həyata keçirilməsi;
4. Yeni sahələrdə təhsilin verilməsi;
5. Təhsili geniş coğrafiyada əldə etmənin təmin edilməsi;
6. Təhsilin işlə və ailə həyatı ilə kombinasiyasının təmin edilməsi;
7. Bacarıqların inkişaf etdirilməsi və s.

Beləliklə, distant təhsil − müəllim və tələbənin (şagirdin) fiziki olaraq eyni bir məkanda olma məcburiliyini aradan qaldıran bir sistemdir. Distant təhsil zaman keçdikcə həm inkişaf edir, həm də ki, təkmilləşir. Tarixə nəzər salsaq onda görərik ki, tarix boyu distant təhsili qarşılıqlı əlaqəli elementlərin sistemi kimi təsəvvür edən bir neçə modeli olmuşdur. Qeyd edək ki, bu modellərin hər birində yalnız bir metoddan istifadə edilmiş, təhsilalanla müəllim arasında birbaşa qarşılıqlı əlaqə təmin olunmuşdur (5).

Distant təhsil zamanı tələbələr və müəllimlər bir-biriləri ilə, qarşılıqlı diskusiya yarada bilirlər. Həmçinin belə təhsil formasında tədrisin vəziyyətini və onun xüsusiyyətləri ilə şərtlənən potensial problemlərini də qabaqcadan görmək olar.

Əslində distant təhsil müəllimlə tələbənin məsafə və ya vaxt və ya hər ikisi ilə ayrıldığı bir vəziyyətdə baş verən öyrənmədir. Bu gün distant təhsilin həyata keçirilməsi üçün müxtəlif texnologiyalardan istifadə olunur: video çəkilişlər, yayımlanan televiziya, interaktiv videolar, audioyazılar və audio konfranslar, veb kurslar (onlayn). İnternetin və kompüter texnologiyasının inkişafı və yayılması təhsil və təlim anlayışlarında inqilab etdi. Artıq bu gün "virtual liseylər" reallığa çevrilir, burada bütün məktəb onlayn kurslara çıxış əldə edir. Lakin populyarlığına baxmayaraq, onlayn təhsil problemsiz olmayıb. Distant təhsil əyani təhsillə eyni deyil. Distant təhsil proqramlarının idarə edilməsi müxtəlif təcrübələr tələb edir və tələbələr üçün üz-üzə öyrənmə onlayn öyrənmədən çox fərqlidir. Distant təhsilə artan tələbat və onun yaratdığı unikal təcrübə, xüsusən də pandemiya zamanı orta məktəblərin bu cür onlayn təhsilin üstünlüklərini, mənfi cəhətlərini və çətinliklərini bilməsi vacibdir (Knowles, Holton, Swanson, 2014).

Ənənəvi tədris formatında müəllim dərsləri hazırlayır və onların məzmununu üzbəüz mühitdə təhsil alan tələbələrə çatdırır (Demkin, Mozhayeva, 2003). Müəyyən bir müddət ərzində tələbələrə çox vaxt passiv dinləmə və ya müşahidəni deyil, aktiv olmağı tələb edən dərslər təklif olunur; belə

öyrənmə yanaşması bütün sinif üzvləri arasında məhsuldar qarşılıqlı əlaqənin inkişafına kömək edir. Bununla belə, üz-üzə yanaşmanın bir sıra çatışmazlıqları var, yəni:

1) tələbə və müəllimin eyni sinifdə olmasını tələb edir;

2) məlumatlar uyğunsuz ola bilər;

3) çevikliyin olmaması; və təbii ki, əsas problem tələbələrin sinifdə öyrənmə səviyyəsinin fərqli olmasıdır.

Hər bir tələbə müəyyən bir mövzu daxilində müxtəlif məqsədlər, gözləntilər, təcrübə və bacarıqlarla sinif otağına gəldiyi üçün adi universal kurs bu vəziyyətdə effektiv nəticə vermir. Məhz bu yanaşmanın çatışmazlıqları veb kurslar və ya onlayn təhsil şəklində alternativ öyrənmə yolları üçün imkanlar açdı. Distant təhsil tanınmış təhsil formaları (əyani, qiyabi) çərçivəsində istifadə olunan distant texnologiyalar məcmusudur. Distant təhsilin yaradılmasında məqsəd müəllimin dərs yükünü azaltmaq, təhsilin keyfiyyətini yüksəltməkdir. Distant təhsil sistemi rahatlığı və çevikliyi sayəsində son dərəcə populyar təhsil formasına çevrilmişdir. Əsas maneəni aradan qaldırır − çətin epidemioloji vəziyyətlərdə olan insanlar arasında təmasların qarşısını alaraq, müəyyən edilmiş cədvələ uyğun olaraq dərslərdə iştirak etmək ehtiyacını aradan qaldırır (Kirsanova, Chernenko, 2012).

Distant təhsil prosesi əsasən tələbələrin müstəqil idrak fəaliyyətinə əsaslanır, lakin bu, uşaqlarla müəllim arasında şəxsi ünsiyyətin əhəmiyyətini inkar etmir. Şagirdləri oxumağa həvəsləndirəcək və eyni zamanda müəllimlə şagird arasında birbaşa əlaqənin olmaması və ya hətta çatışmamazlığını kompensasiya edəcək təhsilin elə formalarından istifadə etmək lazımdır.

Bu gün orta məktəblər üçün distant təhsilin aşağıdakı formaları həyata keçirilir: Şagirdlərin onlayn söhbətlər vasitəsilə müəllimlə ünsiyyət qurmasını əhatə edən söhbət-dərsləri. Onlar mətn və ya audio mesajlarla təmsil oluna bilər, bunun üçün istifadə rahatlığı, ucuzluğu və yayılması baxımından WhatsApp, Telegram messencerlərindən və ya Skype və ya Zoom platformalarından istifadə edilən videoçatlardan istifadə edilir (Əhmədov, 2013).

İnternet vasitəsilə də həyata keçirilən veb dərslər, lakin artıq vebinarlar, distant mühazirələr və hətta hazır onlayn dərslər şəklində. Bu təhsil formasının böyük üstünlüyü ondan ibarətdir ki, tələbələr həm öyrənmək üçün xüsusi material alırlar, həm də onu keçdikdən sonra öz biliklərini yoxlamaq imkanı əldə edirlər. Eyni zamanda valideynlər və müəllimlər təlimin gedişatını birbaşa izləyə bilərlər.

Telekonfrans-xüsusi texniki və kompüter alətlərindən istifadə etməklə məsafədən rabitənin həyata keçirildiyi konfrans növüdür. Telekonfrans ümumi mövzu və ya məsafədə maraq doğuran məsələlərlə birləşən çoxlu sayda iştirakçıların ünsiyyətini nəzərdə tutur. Eyni zamanda telekonfrans zamanı onun bütün iştirakçıları fikir mübadiləsi apara, bir-birlərinə suallar verə bilərlər. Telekonfrans sizə maraqlı mövzunu seçdikdən sonra oxuya biləcəyiniz müvafiq və maraqlı mesajları şəbəkədə yerləşdirməyə imkan verir. Bundan əlavə, mesajın müəllifinə sual vermək və ya öz fikrinizi göndərmək mümkündür. Beləliklə, şəbəkə müzakirəsi təşkil edilir (Sarenko Polina Vasil'yevna, Filonenko Larisa Alekseyevna, 2014).

Məktəb proqramının tam həyata keçirilməsi üçün hər birinin çatışmazlıqlarını kompensasiya etmək üçün təhsilin bütün formalarını birləşdirmək lazımdır. Beləliklə, epidemioloji vəziyyətlə əlaqədar distant təhsilə tam məcburi keçid zamanı şagirdlər məktəbə getmədən təhsil ala biləcəklər. Müasir texnologiyalar vizual məlumatı daha rəngarəng və dinamik edir ki, bu da materialın qavranılmasını asan və effektiv edir.

Dərsin keçirilməsi üçün müəyyən edilmiş çərçivənin olmaması hər bir tələbəyə proqramı öz sürəti ilə öyrənməyə, onun üçün daha çətin olan məsələlərə daha çox diqqət yetirməyə, dərsin intensivliyini özü tənzimləməyə imkan verəcəkdir (Berg, 2003).

Ancaq eyni zamanda bu gün məktəb dövrünün uşaqları üçün davamlı olaraq onlayn təhsilə tam keçid mümkün deyil, çünki uşaqlardan və valideynlərdən xüsusi məsuliyyət və motivasiya tələb edir. Üzbəüz mühitdə qrup şəklində təhsil uşaqları öyrənməyə həvəsləndirən rəqabət və dəstək mühiti yaradır, bundan əlavə, bir çox tələbələr onların təlim prosesinə nəzarət edəcək “nəzarətçinin” olmasını tələb edir. Distant təhsil çərçivəsində bu rol valideynlərə veriləcək, hansılar ki bəzi

səbəblərdən buna hazır deyillər. Həm də hər ailənin kifayət qədər maddi-texniki təminatı yoxdur. Distant təhsilin müsbət və mənfi tərəfləri var. Və belə bir təhsil formasına keçmək zərurəti yaranarsa, distant proqramın həyata keçirilməsi forması seçilərkən bu çatışmazlıqlar nəzərə alınmalıdır (El Mansour, Mupinga, 2007).

Nəticə

Beləliklə, belə nəticəyə gəlmək olar ki, distant təhsil bu gün əyani və ya qiyabi təhsil formaları ilə yanaşı, təhsil sisteminin ayrılmaz hissəsidir.

Distant texnologiyaların inkişafının hazırkı mərhələsində tədris müəssisələrinin vəzifəsi təhsil prosesini elə təşkil etməkdir ki, yeni təhsil formaları keyfiyyət baxımından ən azı ənənəvi formada eyni nəticə versin. Bundan əlavə, distant təhsilin effektivliyinin ölçülməsi üsulları ilə bağlı çoxlu suallar var.

Distant təhsilin bir çox üstünlükləri var. Onlardan bəzilərini təqdim edirik:

1. Hər bir tələbə ilə fərdi işləmək imkanı. Distant tədris texnologiyası hər bir tələbəyə öz yanaşmanızı tapmağa kömək edir. Distant təhsil tələbələrinizi daha yaxından tanımaq üçün əla şansdır.
2. Daha rahat iş tempi. Distant təhsilin sizə verdiyi əsas şey vaxtdır.
3. Rahat şəraitdə işləmək bacarığı. Məktəb mühitinin təlaşından uzaqlaşmaq bir çox pedaqoqlar üçün yaxşıdır və onların diqqətini işlərinin vacib aspektlərinə yönəltməyə kömək edir.
4. Tədris materiallarının mövcudluğu. İndi bir çox onlayn kitabxanalar öz virtual qapılarını açıb və dərsliklərindən pulsuz istifadə etməyə icazə veriblər. Bu, həm məktəb kitabxanasında mövcud olan dərsliklərlə məhdudlaşmayan müəllimin, həm də onlarla bahalı əlavə dərs vəsaiti almağa imkanı olmayan şagirdlərin valideynlərinin həyatını asanlaşdırır.

Distant təhsilin mənfi cəhətləri.

1. Rəqəmsal texnologiyaları anlamaq ehtiyacı. Yeni iş üsuluna keçid narahatedici və yorucudur, xüsusilə vahid təlimat yoxdursa.
2. Şəxsi ünsiyyətin olmaması. Dərs zamanı bütün şagirdləri göz önündə saxlamağa adət etmiş müəllim üçün “ev” dərsi çətin sınaq ola bilər. Axı distant təhsillə bütün uşaqları idarə etmək çətindir.
3. İşlə boş vaxt arasında sərhəd yoxdur. Evdən işləyərkən bir insanın iş gününün nə vaxt bitdiyini dəqiq söyləməsi demək olar ki, mümkün deyil. Buna görə müəllimlər işə artıq vaxt sərf edirlər.

Ədəbiyyat

1. https://muallim.edu.az/news.php?id=12524
2. https://www.edc.org/sites/default/files/uploads/Distance-Education-Teacher-Training.pdf
3. https://www.sciencedirect.com/science/article/pii/S2666412722000137
4. https://www.oecd.org/education/ceri/GEIS2016-Background-document.pdf
5. https://journals.sagepub.com/doi/10.1177/21582440221085016?icid=int.sj-full-text.similar-articles.3
6. Knowles, M.S., Holton, III E.F., Swanson, R.A. (2014). The adult learner: The definitive classic in adult education and human resource development. Routledge.
7. Demkin, V.P., Mozhayeva, G.V. (2003). Tekhnologii distantsionnogo obucheniya. Tomsk: Izd-vo Tom. un-ta, 106 s.
8. Kirsanova, Ye.V., Chernenko, V.I. (2012). K voprosu o distantsionnom obrazovanii. Vestnik assotsiatsii vuzov turizma i servisa, № 3, s.78-82.
9. Əhmədov, H. (2013). Distant təhsilin müasir vəziyyəti və onun inkişaf yolları. Kurikulum elmi-metodik jurnal, Bakı.
10. Sarenko Polina Vasil'yevna, Filonenko Larisa Alekseyevna. (2014). Telekonferentsiya. Osobennosti. Preimushchestva. JSRP, № 8 (12).

11. Berg, S. (2003). Two sides of the same coin engaging student beyond the traditional classroom. The Community College Enterpreter, № 9 (1), p.7.
12. El Mansour, B., Mupinga, D.M. (2007). Students' positive and negative experiences in hybrid and online classes. College student journal, T. 41. № 1, p.242.

Göndərildi: 24.02.2022 Qəbul edildi: 19.04.2023

DOI: https://doi.org/10.36719/2663-4619/90/37-42

Ghada Wattad
Tel Aviv University, School of Education
Doctor of Innovation in Education
ghadaj@walla.com
David Chen
Tel Aviv University, School of Education
Full Professor of Science and Technology Education
chen@tauex.tau.ac.il

COGNITIVE DEVELOPMENT - CALL FOR A GENERAL INTELLIGENCE TOOL KIT OR A DOMAIN SPECIFICITY DEPENDENT

Abstract

The present study was designed to test whether knowledge content (domain) affects learning by studying cognitive distribution subjected to three domains: spatial relations, mass, volume and density, and conservation and isolation variables (length, weight, strength). Three different cognitive tests were included in the research method. The study was carried out on 1000 adults. The results show that learning was affected by domain specificity, thus supporting the innateness origins of traits suggested by the modularity theory of Fodor and the core knowledge findings of Spelke & Carey.

Keywords: *cognitive development, content domains, domain specificity, theory of Fodor, Core Knowledge theory*

Qada Vattad
Təl-Əviv Universiteti, Təhsil Məktəbi
Təhsil üzrə innovasiyalar doktoru
ghadaj@walla.com
David Çen
Təl-Əviv Universiteti, Təhsil Məktəbi
Elm və texnologiya təhsili üzrə professor
chen@tauex.tau.ac.il

Koqnitiv inkişaf − ümumi intellekt alətləri dəsti və ya mövzu sahəsindən asılı olaraq sorğu

Xülasə

Hazırkı tədqiqat bilik məzmununun (domen) öyrənməyə təsir edib-etmədiyini yoxlamaq üçün nəzərdə tutulmuşdur ki, bu üç sahəyə tabe olan koqnitiv paylanmanı öyrənir: məkan əlaqələri, kütlə, həcm və sıxlıq, qorunma və izolyasiya dəyişənləri (uzunluq, çəki, güc). Tədqiqat metoduna üç fərqli koqnitiv test daxil edilmişdir. Tədqiqat 1000 böyüklər üzərində aparılıb. Nəticələr göstərir ki, öyrənmə sahənin spesifikliyindən təsirlənir, beləliklə, Fodorun modulyarlıq nəzəriyyəsi və Spelke & Carey-nin əsas bilik tapıntıları ilə təklif olunan xüsusiyyətlərin anadangəlmə mənşəyini dəstəkləyir.

Açar sözlər: *koqnitiv inkişaf, məzmun domenləri, domen spesifikliyi, Fodor nəzəriyyəsi, Əsas bilik nəzəriyyəsi*

Introduction

There exist controversies regarding the contribution of the content domain to cognition. In other words, is there any general intelligence that serves all content domains, or does intelligence have expertise in specific content domains? Various theories have emphasized the influence of specialized cognitive systems in different content domains. Carey and Spelke's 'Core Knowledge' theory (Carey & Spelke, 1996) and Fodor and Chomsky's 'The Descriptive Modularity' theory (Fodor, 1983) are very well known in this regard.

Core Knowledge Theory believes that children are born with innate cognitive mechanisms. Those mechanisms are seen as learning traits with evolutionary and survival value that help the children acquire valuable information concerning their environment. For example, a toddler has the tools for learning a language. In addition, a newborn toddler has the ability to distinguish between a living creature and a non-living one and also the ability to differentiate between human faces and inanimate objects or animals. These are traits that children are born with, which help them survive. These mechanisms develop and change while interacting with the environment, life experience and contradictory evidence (Gopnik et al., 1999).

Human beings have been given many systems for representing and concluding the different types of entities. Studies indicate at least four core knowledge systems: bodies, agents, numbers and space. For example, knowledge about physical objects applies to the behaviour of materials and bodies. Knowledge of agents applies to the actions of people and animals. Those specific knowledge systems allow babies to solve a series of immediate and urgent problems without examining possible solutions in the larger space. The importance of core knowledge systems stems from the fact that they already exist in infancy, function in the intuitive adults' way of thinking and continue to influence scientists' thinking later on. Relating to the children's perception of knowledge could lead to a conceptual change in the cognitive research of knowledge (Carey & Spelke, 1996). Kinzler & Spelke (2007) add that these four knowledge systems are used to display entities in the real world (inanimate objects) as well as more abstract entities (numbers and geometric shapes) (Kinzler & Spelke, 2007). Moreover, human thought might also be based on a fifth system for representing social partners and classifying the social world. Infants begin their life with a primitive physical theory in regard to inanimate objects. This theory includes the knowledge that the world contains; the physical objects that occupy a place and move continually rather than jumping from one location to another as a response to external forces (Spelke, 2003). Spelke tested the mathematical ability among infants by carrying out a set of tasks. She found that two different systems of Core Knowledge work among babies: the first for representing and determining objects and the second for sets that represent the numeric values. Spelke concludes that the systems of core knowledge are (1) domain-specific (a system for representing objects and a system of representing sets), (2) task-specific (a system for numeration and a system for comparison) and (3) encapsulated (the situations that stimulate each system are different) (Spelke, 2000).

Fodor (1983), in The Modularity Theory of Mind, claims that cognition consists of separate components that function independently with interfaces between them or some of them (Fodor, 1983). The philosopher of the Modularity Theory is Fodor, Chomsky's student. According to this perspective, cognition is not a construct of mental processes that result from a cooperative activity of the general recognition mechanisms; rather, it consists of specific independent mechanisms. The argument concerning the existence of specific cognitive components does not mean that we can delimit each of them to a certain area in the brain. Their activities can engage and involve different areas of the brain. The Modularity hypothesis of recognition gained strong support in recent decades. For example, a person can suffer from serious cognitive and developmental disabilities and simultaneously speak and understand different languages without instructions. The human linguistic ability itself is also modular. It is composed of various systems that function independently, still with interfaces among them. Over half a century of research, the modularity of linguistic ability has gained significant confirmation (Smith & Tsimpli, 1995).

According to Fodor, the module is an innate cognitive ability (Coltheart, 1999). It is a mental "organ" that exists in the brain and has the unique expertise to process a particular type of information in a specific processing system. The brain has different modules: language, visualization, mathematics, and spatial perception. When a certain kind of information reaches the brain, it is processed by the module specialized for that type. The information is sent to the central processor that integrates the information. The modules are speedy, separated and intensive. Language, for example, exists in a separate module. Within this module, there are different linguistic modules (syntax, phonology, etc.). A child's thinking processing is based on stimuli from his environment, and the cognitive patterns generated during their development result from this initial processing (Fodor, 1983). Later, Fodor claimed that the modular capabilities answer some of the external concepts; otherwise, the brain has to develop thousands of modules that fit all possible types of content (Massive modularity) (Jerry, 2003). Undoubtedly, the Theory of Modularity gains serious support in Gopnic, Spelke and Carey's findings.

Methodology

The research tool included a series of three tests that examine the cognitive levels beginning from the pre-conceptual level till the late formal thinking level (Shayer & Adey, 1981). The tests deal with the following three domains: (1) spatial relationships (N= 203), (2) conservation of volume, mass and density (N= 1000) and (3) length, weight, strength and isolating of variables (N= 1000). The sample consisted of 1000 adults from different strata of society. The research population is heterogeneous in terms of gender, sector, education, age and occupation. The average age of the sample is 39.

For data collection purposes, we used a quantitative-correlative layout to examine the cognitive level according to Piaget's cognitive theory and to understand the functional relationships between the cognitive level and other background variables.

We used a series of three tests developed by "Mathematics and Science Perceptions in High School" at Chelsea College, University of London, between 1973 and 1978. We received the tests directly from Prof. Shire, with guidance and counselling regarding the transfer and data processing. These tests were validated and adapted to fit the population's norms in the U.K.

Findings and Discussion

In the present study, we examined the effect of the content domain on the distribution of cognitive levels in the population studied. **Table 1** and **Fig. 1** depict the distribution of the cognitive levels in the three tests in column charts and continuous diagrams.

Table 1.
Distribution of the cognitive levels in the three domains

Cognitive stage	Cognitive stage	Domain A	Domain B	Domain C
Pre-operational	1B	3%	0.2%	
Early concrete	2A	8%	2.8%	
Mid concrete	2A- 2B	24%	6.8%	
Mature concrete	2B	41%	23.7%	27.8%
Concrete generalization	2B*	13%	42.1%	21.2%
Early formal	3A	11%	10%	12.8%
Mid formal	3A – 3B	0%	7.7%	4.9%
Mature formal	3B	0%	6.7%	2%
	Total	100%	100%	100%

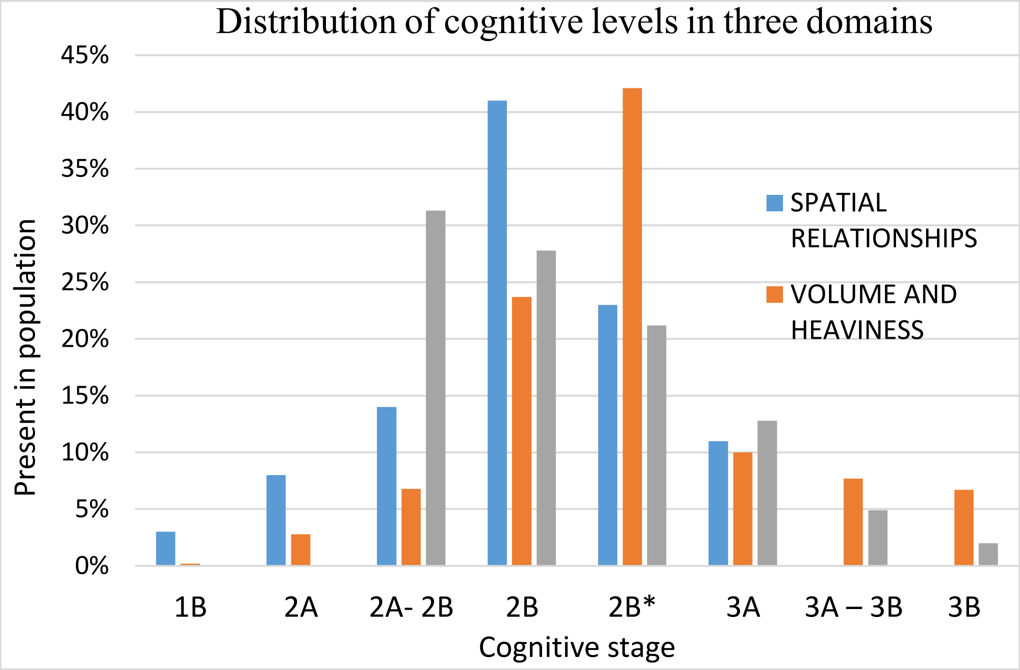

Fig. 1. Distribution of the cognitive levels in the three domains

It can be seen that most of the population piles up within the late concrete thinking stage and the transition stage; a small percentage (< 25 %) reaches formal thinking in the three tests. All three tests have shown a similar pattern of cognitive distribution, yet there was a gap and differences in achievements among the tests. The content area affected the functioning of the examinees and their achievements in the test. The participants solved the test that dealt with volume retention better than the tests that dealt with "spatial perception" and "pendulum." In all three tests, a large percentage of the population was at the end of the late concrete thinking stage and the transition phase to formal thinking. 44 % of the participants in Test 1 are at the late concrete thinking stage and in transition to the formal thinking stage. 66 % of the participants in Test 2 are at the late concrete thinking stage and in transition to the formal thinking stage. 49 % of the participants in Test 3 are at the late concrete thinking stage and transitioning to the formal thinking stage. Namely, many participants are at the end of the late concrete thinking stage and transitioning to the formal thinking stage. A small percentage of the participants, 11% in Test 1, 24 % in Test 2, and 19 % in Test 3, acquired formal operations and moved to formal thinking. The percentage of the participants who managed to transfer to formal thinking, in the three tests is 18%.

The answer to the research question is unequivocal: the content domain (Domain Specificity) contributes to the variance in the distribution of the cognitive levels of the participant population.

Zohar (1996) argues that instruction designed to develop thinking primarily teaches how to think and not what to think (Zohar, 1996). The research findings suggest that teaching content and levels of thinking are interrelated. The difference in the distribution of the cognitive levels among the three content domains and the gap in achievement and grades in all three tests indicate that the content domain and the learned subject influence the ability to think. That is, content has a major role in determining the distribution of cognitive levels.

The findings of the current research second the 'Modularity of the Mind' theory. This theory claims that cognition consists of separate components that function independently. Fodor argues that 'module' is the innate cognitive ability with the unique expertise to process a particular data type within a specific processing system (Fodor, 1983). According to this approach, cognition is not constructed of mental processes which are the result of a joint operation of the general recognition mechanisms, but rather it is constructed of specific independent mechanisms. The findings of the research indicate a significant variance in the distribution of the levels of thinking among the three content domains. Namely, the thinking ability of the participants depends on the content. According

to the 'Modularity Theory,' while performing the test, the participants activated different internal modules depending on the content of the task. Although the second and the third tests dealt with a content domain that relates to science in two different subjects, there were gaps in the results and the achievements of the participants in both tests.

These findings negate the concept of one general intelligence factor that serves all content domains. This view argues that a positive relationship exists between all the intelligence tests a person carries and that one cognitive factor underlies the process of solving many problems.

Already Thurstone (1941) argues that intelligence is not a single, general capability but a series of independent primary abilities (Thurstone & Thurstone, 1941). A person can be more intelligent in a particular domain than in another. This argument supports the research findings when showing that the function of the subjects was not uniform in performing all tasks.

Core Knowledge is another theory that emphasizes the existence of basic knowledge systems that specialize in different domains. This theory believes that children are born with innate cognitive mechanisms which help them survive. Human beings have been awarded many systems for representing and reasoning (Carey & Spelke, 1996; Spelke, 2003).

Spelke (2000) claims that babies have at least four separate core systems, so each one is specialized in performing tasks in a specific domain (Spelke, 2000). These knowledge systems start in infancy and develop into intuitive thinking during childhood and adolescence (Carey & Spelke, 1996). Apparently, they affect the individual's behaviour and cognitive ability in older age. In the current research, the subjects' cognitive function was related to the task content. Kinzler & Spelke (2007) add that the four core knowledge systems present entities from both the concrete as well as abstract worlds (Kinzler & Spelke, 2007). Core knowledge systems seem to respond according to the content domain (Domain Specific) when people grow up, not only among infants. This study showed the importance of task content on the functioning of the subjects.

Conclusion

The modularity of the brain is an innate hereditary system. The surrounding cannot affect it, nor can we change it. It exists within the cognitive structures of the individual. There is an approach that strengthens the metaphor of the current study: there is a toolbox in the brain (operations), which is used to solve different problems. Up to the concrete stage, 36 toolboxes or operations were developed, which are responsible for solving problems such as classification, retention, ordering, connection, etc. At the formal reasoning stage, a group of operations called INRC is added to the toolbox, enabling abstract logical thinking and making combinations of operations for solving infinite problems.

'Modularity Theory,' the core knowledge and the metaphor of the "toolbox," indicates the effect of the learned content domain on the participants' way of performance and, later on, the distribution of the thinking levels within the population. A fact that exists within the scientific community is that scientists at the level of formal and post-formal stage level lead and specialize in specific content domains and not in all domains of knowledge. Nobel Prize is awarded according to the domain of expertise: physics, chemistry, physiology, medicine and literature. In other words, even those who reach higher levels of thinking have a special ability in a defined content domain and not all the domains.

Declarations

Funding: No funding sources are reported
Ethical Approval: Not applicable
Conflict of interest: Authors do not have any conflict of interest.
Data availability statement: Data is available and will be provided at the editor's request.
Author Contributions: The authors have contributed to writing, designing, compiling and editing the final manuscript.

References

1. Carey, S., & Spelke, E. (1996). Science and core knowledge. *Philosophy of science*, *63*(4), 515-533.
2. Fodor, J.A. (1983). *The modularity of mind*. MIT press.
3. Gopnik, A., Meltzoff, A.N., & Kuhl, P.K. (1999). *The scientist in the crib: Minds, brains, and how children learn*. William Morrow & Co.
4. Kinzler, K.D., & Spelke, E.S. (2007). Core systems in human cognition. *Progress in brain research*, *164*, 257-264.
5. Spelke, E.S. (2003). What makes us smart? Core knowledge and natural language. *Language in mind: Advances in the study of language and thought*, 277-311.
6. Smith, N.V., & Tsimpli,I.-M. (1995). *The mind of a savant: Language learning and modularity*. Blackwell Publishing.
7. Coltheart, M. (1999). Modularity and cognition. *Trends in cognitive sciences*, *3*(3), 115-120.
8. Jerry, F. (2003). Hume Variations. In: New York: Oxford University Press.
9. Shayer, M., & Adey, P. (1981). *Towards a science of science teaching: Cognitive development and curriculum demand*. Heinemann Educational Publishers.
10. Zohar, A. (1996). To learn, to think, and to learn to think. *Jerusalem, Israel: Branko Weiss Institution for Development of Thinking*.
11. Thurstone, L., & Thurstone, T. G. (1941). Factorial studies of intelligence. Chicago: Univer. In: of Chicago Press.
12. Spelke, E.S. (2000). Core knowledge. *American psychologist*, *55*(11), 1233.

Received: 05.02.2023 Accepted: 22.04.2023

DOI: https://doi.org/10.36719/2663-4619/90/43-48

Eldar Cəfərov
Bakı Dövlət Universiteti
siyasi elmlər üzrə fəlsəfə doktoru
eldarjafarov@bsu.edu.az
Tural Nağıyev
Bakı Dövlət Universiteti
magistrant
nagiyevtural92@gmail.com

QLOBAL MƏDƏNİYYƏT MİLLİ MƏDƏNİYYƏTLƏRƏ TƏHDİD KİMİ

Xülasə

Beynəlxalq münasibətlər müstəvisində dövlətlərə təsir edən bir çox faktorlar var. Bu faktorlar dünya inkişaf etdikcə yeni forma alır və anlam qazanır. Hazırda dünyada gedən əsas tendensiya qloballaşma prosesidir. Qloballaşma prosesinin bir aktor kimi dövlətə və onun dəyərlərinə aşıladığı təsirlər müxtəlif cür ola bilər. Dünyanın qloballaşması qlobal mədəniyyətin formalaşmasına təkan verir. Həmin qlobal mədəniyyətin daşıyıcıları dünyanın böyük dövlətləridir. Onların formalaşdırdığı həyat tərzi, qaydalar, ideyalar qloballaşma prosesinin daxilində dünyanın dörd bir tərəfinə aşılanır. Bu tendensiya müsbət bir proses kimi görünsə də, bu belə deyil. Qlobal mədəniyyətin yayılmasının əsas mənfir təsiri milli mədəniyyətlərə qarşıdır. Milli mədəniyyətlər bu prosesin qarşısında öz identikliyini itirib, qlobal mədəniyyətə assimiliyasiya təhlükəsi ilə üzləşir. Bu zaman isə milli mədəniyyətin məhvi prosesi başlamış olur. Bunun qarşısını almaq üçün, qlobal mədəniyyətin milli mədəniyyətə yaratdığı təhdidlərin araşdırılması və müəyyən məsələlərin işıqlandırılması vacibdir.

Açar sözlər: *qloballaşma, mədəniyyət, identiklik, dəyərlər, beynəlxalq münasibətlər*

Eldar Jafarov
Baku State University
Ph.d in Political Science
eldarjafarov@bsu.edu.az
Tural Naghiyev
Baku State University
master student
nagiyevtural92@gmail.com

Global culture as a threat to national cultures

Abstract

At the level of international relations, there are many factors that affect states. These factors take a new form and gain meaning as the world develops. Currently, the main trend in the world is the process of globalization. The effects of the process of globalization on the state as an actor and its values can be different. The globalization of the world gives impetus to the formation of global culture. The bearers of that global culture are the great states of the world. The way of life, rules and ideas formed by them are instilled in the four corners of the world within the process of globalization. Although this trend may seem like a positive process, it is not. The main negative effect of the spread of global culture is against national cultures. National cultures have lost their identity in the face of this process and face the threat of assimilation into global culture. At this time, the process of destruction of national culture begins. In order to avoid this, it is important to examine the threats posed by global culture to national culture and highlight certain issues.

Keywords: *globalization, culture, identity, values, international relations*

Giriş

Qloballaşma milli-iqtisadi, sosial-siyasi və digər sistemləri bir-birilə əlaqələndirən nəhəng bir prosesdir. Bu əlaqələr tədricən mürəkkəbləşərək qlobal şəbəkə əmələ gətirir. Bu sistem sanki bir orqanizm kimi fəaliyyət göstərir və Yer kürəsinin istənilən nöqtəsində baş verən hadisə milli sərhədləri aşaraq,qlobal rezonans doğura bilir.Hətta ən ucqar ərazilərə belə təsir imkanına malik olur.

Milli mədəni dəyərlər qarşılıqlı zənginləşməyə məruz qalmalı, başqa millətlərin mədəni dəyərlərindən nəsə götürülməlidir. Amma burada qarşılıqlı zənginləşmə prosesi diqtə xarakteri daşıyır. Yəni hakim güclərin milli dəyərləri bir növ diqtə şəklində kiçik xalqların, müstəqilliyini yenicə qazanmış xalqların mədəni həyatına bu və ya digər formada zorla çırpılır, daxil edilir və buna da mədəniyyətə təcavüz deyirlər. Mədəniyyətə təcavüz millətin dilindən tutmuş, millətə aid olan komponentlərin hamısını ya sıradan çıxarır, ya da ona güclü təsir göstərir. Bu mənada qloballaşmanın mədəniyyətdə təzahürü çox ağrılı və ziyanlı bir proses kimi özünü göstərə bilər. Politoloqlar deyir ki, mədəni və mənəvi cəhətdən güclü olan xalqlar bu aşınmanın qarşısını ala bilir. Amma elə xalqlar var ki, bu aşınmadan heç cür xilas ola bilmirlər və nəticə etibarı ilə qloballaşmanın təsir altına düşürlər. Onun təsiri ilə məcburiyyət qarşısında həmin dəyərləri qəbul etməyə məcbur qalırlar (Əhədova (Əliyeva), 2014).

Mədəni qloballaşma ideyaların, mənaların və dəyərlərin bütün dünyaya sosial münasibətləri genişləndirmək və intensivləşdirmək üçün ötürülməsinə aiddir. Bu proses İnternet, populyar mədəniyyət mediası və beynəlxalq səyahətlər tərəfindən yayılan mədəniyyətlərin ümumi istehlakı ilə xarakterizə olunur. Mədəni qloballaşma insanların fərdi və kollektiv mədəni kimliklərini əlaqələndirdiyi ortaq norma və biliklərin formalaşmasını nəzərdə tutur. Bu, müxtəlif əhali və mədəniyyətlər arasında artan qarşılıqlı əlaqə yaradır. Mədəni qloballaşma insanları bir araya gətirməklə yanaşı, yerli mədəniyyətlər, dillər və adət-ənənələr üçün də təhlükə yarada bilər.

Mədəniyyətin qloballaşması geniş mənada dünya iqtisadiyyatının və informasiya texnologiyalarının inkişafının nəticəsi olaraq, xalqların dünya dövlətləri sisteminə inteqrasiyasını, onlar arasında mədəni əlaqələrin inkişafını və qarşılıqlı mədəni təsirini nəzərdə tutur. Mədəniyyətin qloballaşması dünya mədəni dəyərlərinin sintezini və yeni formada təşəkkülünü ehtiva edir (Aslanova, 2007: 23). Müasir dünyamızda xalqlar arasında mədəni əlaqələrin genişləndirilməsi, ünsiyyəti və qarşılıqlı şəkildə bir-birini dərk etməsi həmin xalqların yaxınlaşmasını şərtləndirir. Dünya əlaqələrinin qloballaşması bizim iradəmizdən asılı olmayaraq inkişaf edən bir prosesdir. Buna qarşı etiraz etmək demək olar ki, mümkünsüzdür. Lakin vahid iqtisadi mədəniyyətin formalaşması prosesi öz-özlüyündə bir çox xalqlarda mədəni özünəməxsusluğun qismən və ya tam itirilməsinə real təhlükələr yaradır. Beləliklə, qloballaşma neqativ və pozitiv tərəflərə malikdir. Qloballaşmanın neqativ tərəfi mədəni özünəməxsusluğun qismən və ya tam itirilməsi təhlükəsi ilə bağlıdır. Qloballaşmanın pozitiv tərəfi isə xalqların dünya sisteminə inteqrasiya olunması prosesinin sürətləndirilməsi, başqa xalqlarla mədəni əlaqələrin genişləndirilməsi və insanların miqrasiyası ilə bağlıdır.

Qlobal mədəniyyətə üzvlük artdıqca, bir çox tənqidçilər milli mədəniyyətlər üçün fərqli bir təhlükə tapırlar və bu, onların sonda köhnəlməsi ilə nəticələnə bilər.

Formalaşmaqda olan qlobal mədəniyyətin milli mədəniyyətləri əvəz edəcəyini gözləmək qeyri-real olsa da, buna baxmayaraq, biz belə nəticəyə gəlirik ki, milli mədəniyyətlər uyğunlaşmaq qabiliyyətinə malik olmalı və hansısa həyat tərzində öz aktuallığını saxlamaq istəyirlərsə, öz əsas elementlərinin cəlbediciliyini vurğulamağı bacarmalıdırlar.

Bəli, qlobal mədəniyyətin inkişafı milli mədəniyyətlərə təsir göstərir və hətta təhdid kimi də qiymətləndirilə bilər. Bunun səbəbi, dünya genişləndikcə, kommunikasiya texnologiyalarının inkişafı ilə birlikdə, fərqli mədəniyyətlər arasındakı məsafə və divarların azalmasıdır. Bu isə, mədəniyyətə və dilə olan maraqın artması, yeni mədəniyyətlərin ortaya çıxması, milli identitetin pozulması və ya zəifləməsi ilə nəticələnir. Bu məsələ, bir tərəfdən dünya əhalisinin bir-biri ilə daha yaxınlaşmasına və mədəniyyətlərin mübadiləsinə imkan verir (Aslanova, 2016: 148). Lakin digər

tərəfdən, mədəniyyətlərə müdaxilə, bənzərliyin artması, fərqliliklərin pozulması və bir-birindən uzaqlaşma riskini də doğurur.

Bu yaxınlıq, qlobalizasiyanın da bir nəticəsidir və dünya mədəniyyətində ümumi trendlərə baxdıqda, bəzi milli mədəniyyətlərin daha çox nüfuz altında qaldığını və digərlərinin geriləyərək unudulduğunu görürük. Bununla birlikdə, milli mədəniyyətlərin qorunması və inkişafı üçün də dəstək və ehtiram göstərilməlidir.

Buna görə də, qlobal mədəniyyətin inkişafı və milli mədəniyyətlərin qorunması arasında bir tərəfdaşlıq yaratmaq və mədəniyyətlərin bərpasını təmin etmək üçün dəyişikliklərə ehtiyacımız var. Bu, bütün mədəniyyətlərin bərabər dəyərləndirilməsini, qlobal mədəniyyətə aid olan məsələlərin müzakirəsi zamanı milli mədəniyyətlərin ehtiram və qorunmasını tələb edir. Qlobal mədəniyyət, dünya əhalisinin ortaq dəyərlərini və mədəni inkişafı yönümləndirir və dünyada ən populyar mədəni formalar, musiqi, kino, kitablar, ən populyar sosial media platformaları və daha bir çoxu kimi bir çox sahədə ortaq mədəniyyət formalarına təsir edir. Bu, mədəniyyət üzərində yeni dinamiklər yaradır və dünya əhalisinin mədəni inkişafına yönəlib (4). Lakin bu zaman, milli mədəniyyətlərin pozulması, mədəniyyətin bənzərliyinə imkan verir və fərqli mədəniyyətlərin qüvvəsinin zəifləməsinə səbəb ola bilər. Bir tərəfdən, qlobal mədəniyyət mədəni fərqliliklər arasında anlayış yaratmağa, qlobal cəmiyyətdə uyğunluğu təmin etməyə və dünya əhalisi arasında münasibətlərə kömək etməyə yardım edir. Məsələn, insanlar fərqli mədəniyyətlər barədə daha çox bilərlər və bu, özgüvəni artırır və fərqli mədəniyyətlərlə münasibətlərində daha çox dərinlik yaradır.

Lakin digər tərəfdən, qlobal mədəniyyət, mədəniyyətə, dilə və milli identitetə nəzarət edən bir güc olaraq fərqli mədəniyyətlərə narahatlıq, mədəni qanunsuzluq və pozulmaya səbəb ola bilər (Abbasov, 2011: 105). Məsələn, müasir mədəniyyətin kütləvi təsiri altında, mədəniyyət turizmi və s. kimi səbəblərə bağlı olaraq, bəzi milli mədəniyyətlər pozulur və bu, onların yaradıcı ənənələrinin, dilinin və mədəniyyət qərarlarının itkisinə səbəb ola bilər.

Bu səbəblərə görə, milli mədəniyyətlərə qlobal mədəniyyətin təsiri və pozulmasını minimalaşdırmaq üçün dəstək və ehtiram göstərilməlidir. Milli diqqət, mədəniyyət tədrisində və mədəniyyət turizmində daha çox dəstək vermək, milli mədəniyyətə dair etimologiyalara, dillərə, sənətə, musiqi və rəssamlığa dəstək verərək milli mədəniyyətin qorunmasına kömək edə bilər.

Bununla belə, bizim indi paylaşdığımız mədəni oxşarlıqlar dəb və fast food da daxil olmaqla kapitalist müəssisələrə əsaslanır. Qloballaşma kapitalizmin bütün dünyaya yayılması ilə nəticələndi. McDonald's, Coca-Cola və Nike kimi dünyanın hər yerində yerləşən transmilli korporasiyalar və ya şirkətlər öz mədəni əsərlərini qlobal miqyasda mal və xidmətlərlə qlobal bazarda hökmranlıq edirlər. Bu korporasiyalar qlobal təcrübələrin insanların həyatına təsirini artırır ki, bu da bəzən iqtisadi və sosial nəticələrlə nəticələnir, o cümlədən bir ölkədə fabrikləri bağlayır və xərclərin və qaydaların daha aşağı olduğu başqa yerə köçür. Dünyadakı insanların mədəni cəhətdən oxşar olması ilə yanaşı, sosioloqlar da qloballaşma nəticəsində həyatımızın aspektlərinin daha mürəkkəb və differensiallaşdığı mədəni heterogenləşmə nümunələrini tanıyırlar. Bizim sosial əlaqələrimiz və qarşılıqlı əlaqələrimiz coğrafiya ilə məhdudlaşmır.İnsanlar artıq spesifik məkan ilə məhdudlaşmır və ortaq mədəniyyəti, dili və ya dini paylaşan insanlarla zaman və məkandan kənarda qarşılıqlı əlaqə qura bilirlər.İnsanlar bir neçə saat ərzində dünyanı gəzə, həm də digərləri ilə saniyələr ərzində telefon və ya internet vasitəsilə əlaqə saxlaya bilərlər. Texnologiya və rabitə sahəsindəki bu irəliləyişlər insanların yaxın və uzaq kimi qəbul etdiklərini dəyişdirir. Qloballaşma dövründə sosial və mədəni tənzimləmələrimiz düşüncə və hərəkət tərzimizi uyğunlaşdırır və dəyişir.

Bu gün bir çox ölkələrin “mədəni siyasəti” assimilyasiya modelinə əsaslanır və azsaylı etnik qruplar öz mədəni ənənələrini hamı tərəfindən qəbul edilmiş multikulturalizm modeli ilə əvəz edirlər. Qloballaşma dövründə qlobal miqrasiya, xüsusən də yer kürəsinin periferiyasından inkişaf etmiş ölkələrə miqrasiya, kəndlərdən şəhərlərə miqrasiya nəticəsində etnik mədəniyyətin yox olmaq təhlükəsi ilə üz-üzədir. Mədəniyyət sferasında qloballaşmanın səbəbi mədəniyyət məhsullarının yaradılması və yayılması üçün müxtəlif kommunikasiya vasitələrinin və onu idarə edən infrastruktur və qurumların meydana çıxmasıdır. Bu şəbəkə qlobal və transmilli olsa da, bütün

ölkələrə xas deyil. Bu üç elementdən - elektron infrastruktur, dil infrastrukturu və korporativ infrastruktur inkişaf etmiş ölkələrə xasdır (Robertson, 1992: 127).

Ana mədəniyyətdə fəaliyyət göstərən təşkilatlar və onları təşkil edən bir çox element milli mədəniyyətin fərziyyələrindən irəli gəlir. Ana mədəniyyətin dərin elementlərini ələ keçirmək, vurğulamaq və bəzən gücləndirmək təşkilatların üzərinə düşür. Təşkilat mədəniyyətinin tərkibi, şübhəsiz ki, milli dəyərləri əks etdirir. Dil, simvollar, davranışlar, miflər milli mədəniyyət dəyərlərindən götürülmüş izləri daşıyan institusional mədəniyyətin görünən təzahür formalarını təşkil edir.

Təşkilatda fərdlərin prinsip və inanclarını bir araya gətirmək təbii olaraq güclü təşkilat mədəniyyətinin formalaşmasına səbəb olan daimi qarşılıqlı əlaqə deməkdir. Bu, strukturu, strategiyası, sistemi, üzvləri və bacarıqları ilə əlaqəli hər cür təsirləri qəbul edən bütün təşkilati şəbəkənin əsasını təşkil edir.

Təşkilati təhlildə "mədəniyyət" anlayışı təşkilatları səciyyələndirən ortaq dəyərləri və inancları əhatə edir. Baxmayaraq ki, ümumiyyətlə, bütövlükdə görünür, təşkilat mədəniyyətini fərdiləşdirən bir sıra amillər var. Onların arasında biz idarəetmə tərzini, qərarların qəbul edilməsi üsulunu, formallıq səviyyəsini, təşkilatlanma tərzini, siyasəti qeyd edirik. Təşkilatın dəyərləri və prinsipləri ilə daimi əlaqə və fəaliyyət göstərdikləri millətin dəyərləri ilə aydın əlaqə qurulduqda təşkilat mədəniyyəti daha da güclənir (Crowder, 2013).

Millətin mədəniyyəti: Mənşəyi bir millətin tarixindən, dəyərlərindən, şəxsiyyətlərindən, simvollarından, sosial sistemin yüksəlişindən və ya enişindən alır. Milli mədəniyyət və təşkilat mədəniyyəti arasındakı əlaqə, təşkilatların fəaliyyət göstərdiyi millətin spesifikliyinə sonuncunun daxil edilməsi ilə xarakterizə olunur. İnstitusional quruluşun şəxsiyyəti olaraq təyin olunan güclü təşkilat mədəniyyəti, milli mədəniyyətlərdə qalıcı və dəyərli olanları götürüb uyğunlaşdıracaq (Goloborod'ko, 2015).

Qloballaşmanın milli mədəniyyətlərə yaratdığı təhdidlərlə bağlı bu izahatları gösdərmək olar:

Birincisi, milli mədəniyyətlərin üzvləri qüsurlu hesab edilir. Bu baxımdan, milli mədəniyyətlərin dünyada nəyin yaxşı və düzgün olduğuna dair dərindən qorunan dəyərləri və inancları təcəssüm etdirən fiziki və sosial varlığın fundamental problemlərinin həlli məcmusunu təmsil etdiyinə inanılır. Bu baxımdan, onlar dünyagörüşünü, dünyanın necə fəaliyyət göstərməsi haqqında təsəvvür təşkil edir. Həmin dünyagörüşü artıq işləmədikdə və ya kənardan təhdid altında olduqda, milli mədəniyyət iki variantdan biri ilə üzləşir: uyğunlaşmaq və ya çökmək. Beləliklə, gedişlər qüsur kimi qəbul edilir və onların müvafiq əhalisinin artan bir hissəsi üçün əziz milli mədəniyyətin artıq adekvat olmadığını göstərir. Beləliklə, meydana çıxan qlobal mədəniyyəti mənimsəməyə gələn milli mədəniyyətin üzvləri, öz milli mədəni kimliklərini rədd etmiş, hətta ondan imtina etmiş şəxslər kimi qəbul ediləcəklər, baxmayaraq ki, fərz olunanlar özlərini bu şəkildə adlandırdıqlarını eşidəndə olduqca təəccüblənirlər. İkincisi, qlobal sinfin üzvləri və qeyri-üzvləri arasında gərginlik artdıqca milli mədəniyyətin toxuması parçalanır. Bu cür üzvlər və qeyri-üzvlər arasında gərginlik artır, çünki qlobal sinifdə olmayanlar müxtəlif yollarla daha böyük dünya ilə bağlı olmadıqlarını və ya mütləq əlaqədə olmaq istəmədiklərini başa düşürlər. Bu gərginlik həm də ona görə artır ki, yaranan qlobal sinifdə olmayanlar daha böyük dünya haqqında məlumatlı deyillər və daha geniş dünyadan gələn təsirlərdən uzaqlaşma və qorxu hissi inkişaf etdirə bilərlər. Nəticədə, milli mədəniyyətin nümayəndələri ilə qlobal mədəniyyət arasında daha böyük fərqlərin yaranması ehtimalı var (Kochetkov, Maksimov, 2013).

Nəhayət, qlobal mədəniyyət milli mədəniyyəti üstələyir. Bu müşahidə onu deməyə əsas verir ki, dünyanı qloballaşmaya doğru aparan cərəyanlar milli mədəniyyətləri alt-üst edir, onları əhəmiyyətsizliyin periferiyasına getdikcə daha da uzaqlaşdırır.

Üçüncü minilliyin əvvəllərində dünya iqtisadiyyatının qloballaşması və dəyişmiş informasiya cəmiyyəti dünya xalqları, xüsusən də Avropanın kiçik dövlətləri üçün böyük çağırış deməkdir. Xalqların liderləri öz milli irsini qoruyub saxlayaraq, öz milli dil və dəyərlərini qorumaq üçün daha çox pul xərcləməyə məcbur olurlar. Üçüncü minillikdə hər bir millətin, eləcə də xalqlar birliyinin öz mədəni dəyərlərini qorumaq üçün strategiyaya ehtiyacı var (Sadoxin, 2006: 74).

Ümumiyyətlə, Qlobalizasiya inkişafa yol açsa da, danışdığımız kimi bir sıra mənfi cəhətləri mövcuddur. Əgər bunların qarşısı alına bilsə yaxın və ya uzaq gələcəkdə çox daha əhəmiyyətli işlər görülə bilər.

Ortaq dəyərlər və inanclar: Qloballaşma ortaq dəyərlərin və inancların sərhədlər arasında yayılmasına səbəb olmuşdur. Bu, ölkələr arasında ümumi zəmin yarada və müsbət münasibətlərin inkişafına kömək edə bilər. Məsələn, demokratiyanın bir siyasi sistem kimi dünya miqyasında qəbul edilməsi onu qəbul etmiş ölkələr arasında münasibətlərin yaxşılaşmasına kömək etdi.

Ticarət və iqtisadi əlaqələrin artması: Qlobal ticarətin artması bir-biri ilə daha çox əlaqəli qlobal iqtisadiyyat yaratdı. Bu, ölkələr arasında daha çox iqtisadi qarşılıqlı asılılığa gətirib çıxardı ki, bu da müsbət münasibətlərin inkişafına kömək edə bilər. Bir-biri ilə güclü iqtisadi əlaqələri olan ölkələrin münaqişəyə girmə ehtimalı azdır.

Digər mədəniyyətləri daha yaxşı başa düşmək və qiymətləndirmək: Qlobal mədəniyyətin yayılması digər mədəniyyətlərin daha çox başa düşülməsinə və qiymətləndirilməsinə səbəb olmuşdur (Stiglitz, 2002: 104). Bu, ölkələr arasında maneələri aradan qaldırmağa və mədəniyyətlərarası anlaşmanı təşviq etməyə kömək edə bilər. Məsələn, beynəlxalq mətbəxin populyarlığı mədəni mübadilə və anlaşmanı təşviq etməyə kömək edə bilər.

İnsan hüquqları və sosial ədalət: Qlobal mədəniyyətin yayılması bütün dünyada insan hüquqlarını və sosial ədaləti təşviq edə bilər. Bu, ölkələr arasında ümumi zəmin yarada və ümumi dəyərlərə əsaslanan müsbət münasibətlərin qurulmasına kömək edə bilər.

Dil maneələri: Qlobal mədəniyyətin yayılması ölkələr arasında anlaşmanı təşviq etməyə kömək etsə də, dil maneələri hələ də ünsiyyət və anlaşma üçün maneələr yarada bilər. Ortaq dili paylaşan və ya dil təhsili proqramlarına sərmayə qoyan ölkələr müsbət əlaqələr qura bilər (Zeynalov, 2020: 87).

Dəyişikliyə qarşı müqavimət: Bəzi ölkələr qlobal mədəniyyətin təsirinə müqavimət göstərə bilər, bunu öz ənənəvi dəyərlərinə və həyat tərzinə təhlükə kimi görür. Bu, ölkələr arasında gərginlik yarada və müsbət münasibətlərin qurulmasını çətinləşdirə bilər.

Mədəni münaqişələr: Nəhayət, qlobal mədəniyyətin ölkələrarası münasibətlərə təsiri mədəni münaqişələrə də səbəb ola bilər. Fərqli mədəniyyətlər bir-biri ilə təmasda olduqda, dəyərlər və ya inanclar üzərində anlaşılmazlıqlar və ya toqquşmalar ola bilər. Bu münaqişələr ölkələr arasında münasibətləri gərginləşdirə və müsbət münasibətlərin qurulmasını çətinləşdirə bilər.

Nəticə

Qlobal mədəniyyətin ölkələrlərarası münasibətlərə təsiri çoxölçülüdür və onun təsirləri həm müsbət, həm də mənfi ola bilər. Milli mədəniyyətin məhvinə gətirib çıxara biləcək mənfi təsirlər qlobal mədəniyyətin dövlətlər tərəfindən təhdid kimi görülməsinə səbəb olur. Bu təhdidlərin qarşısının alınması üçün dövlətlər bir sıra üsullara əl ataraq, qlobal mədəniyyətin daxilə olan nüfuzunun qarşısını almağa çalışırlar.

Milli identikliyin bir parçası kimi milli mədəniyyət ölkələrin tarix boyu öz individuallığını qoruyub saxlaya bilməsinə, adət-ənənələrini, ideallarını, təsirini nəsildən-nəsilə ötürməsinə böyük təsir göstərmişdir. Bu individuallığın itirilməsi təhlükəsi ölkələri dərindən narahat edir. Xüsusən də qərbmərkəzli qlobal mədəniyyətin formalaşması və onun bütün dünyaya qloballaşmanın təsiri ilə yayılıb, aşılanması şərq üçün, xüsusiylə kiçik dövlətlər üçün təhdid kimi nəzərdən keçirilir. Bu isə bir-sıra anlaşılmazlıqlara gətirib, çıxarır.

Bu gərginliyin qarşısının alınmasında, ölkələrin qlobal mədəniyyətin təsirini tanıması və qarşılıqlı anlaşma və hörmətə əsaslanan müsbət münasibətlərin qurulması istiqamətində çalışması vacibdir. Mədəni fərqlilikləri qəbul etməklə və mədəniyyətlərarası mübadiləni təşviq etməklə ölkələr daha güclü əlaqələr qura və daha dinc və firavan qlobal birlik istiqamətində çalışa bilərlər.

Ədəbiyyat

1. Əhədova (Əliyeva), S.A. (2014). Müasir dünyada mədəniyyətlərarası münasibətlər. Bakı: Elm, 348 s.
2. Aslanova, R. (2007). XXI əsr: yeni mədəniyyət məkanına inteqrasiya. Bakı: Nurlan, 340 s.
3. Aslanova, R. (2016). Qloballaşma və mədəni müxtəliflik. Yeniden işlənmiş, əlavə və dəyişikliklər edilmiş 2-ci nəşr. Bakı: “AVROPA”, 457 s.
4. Mədəniyyətlərarası dialoqun təşkilində Azərbaycan nümunəsi. Məqalə. “Mədəniyyət” jurnalı. ARMN-nin nəşri. 20 noyabr 2012. http://medeniyyet.az/page/news/18297/Medeniyyetlerarasi-dialoqun-teskilinde-Azerbaycan-numunesi.html
5. Abbasov, N. (2011). Mədəniyyət siyasəti və mədəni irsi. Bakı: ADMİU, 236 s.
6. Robertson, R. (1992). Globalization: Social Theory and Global Culture. London, SAGE, 211 p.
7. Crowder, G. (2013). Theories of Multiculturalism. An introduction. Polity Publisher House. 250 p.
8. Goloborod'ko, A.Yu. (2015). Kul'turnaya bezopasnost': soderzhaniye, resursy, instrumentariy obespecheniya. Sravnitel'naya politika. T. 6, № 4(21), s.10–19.
9. Kochetkov, V.V., Maksimov, I.V. (2013). Genezis yavleniya kul'turnykh voyn v mezhdunarodnykh otnosheniyakh i perspektivy yego razvitiya. Vestn. Mosk. un-ta. Ser. 12: Polit. nauki. № 4, s.96–108.
10. Sadokhin, A.P. (2006). Mezhkul'turnaya kommunikatsiya. M.: Al'fa-M, 254 s.
11. Joseph, E. Stiglitz. (2002). Globalization and its discontents, New York, 337 p.
12. Zeynalov, Ş. (2020). Dialoq mədəniyyəti və müasirlik. Bakı: Avropa, 330 s.

Göndərildi: 21.02.2023 Qəbul edildi: 24.04.2023

DOI: https://doi.org/10.36719/2663-4619/90/49-54

Sevinc Əhmədova
Azərbaycan Dövlət Pedaqoji Universiteti
sevincasger@gmail.com

DİLDƏ METAFORİKLƏŞMİŞ İFADƏ VASİTƏLƏRİ
(“AİLƏ” KONSEPTİ ƏSASINDA)

Xülasə

Ailə mədəni bir cəmiyyətdir, özü də onun əsasını təşkil edir. Məna semantik konseptin tərkib hissəsidir. Semantik konsept (təsəvvür) aktual mədəni konseptin konseptual təzyiqindən azad olduğu üçün mücərrəddir. Ünsiyyətdə əlavə mədəni bilik mühüm rol oynayır. Biz bilirik ki, semantik konsept relevant mədəni biliyi aktivləşdirir. Bu ondan bəlli olur ki, dil daşıyıcısı deyiləni kontekstdə yoxlayır və bununla da təcrübə əlaqələrini canlandırır. Dünyanın linqvistik mənzərəsinin formalaşmasında metaforanın roluna xüsusi önəm verilmiş və o, dünya haqqında düşünmə vasitəsi statusu almışdır. Belə ki, şəxsi mənanın formalaşmasına yönəlmiş fəaliyyəti formalaşdıran insanın konseptual sistemi mövcuddur və mənimsənilmiş biliyin konseptuallaşdırılması prinsipi qnoseoloji vəzifənin aktuallaşdırılmasında mühüm yer tutur. Müvafiq olaraq, metafora üslubi trope olaraq qalır və insan təfəkkürü prosesində üzə çıxan reallıq modeli statusu ilə təltif olunur.

Açar sözlər: *konsept, metafora, təfəkkür, konteks, termin*

Sevinj Ahmadova
Azerbaijan State Pedagogical University
sevincasger@gmail.com

Metaphorical means of expression in the language
(Based on the family consept)

Abstract

The family is a cultural society, and it is its basis. Meaning is part of semantic concept. A semantic concept (imagination) is abstract because it is free from the conceptual pressure of an actual cultural concept. Additional cultural knowledge plays an important role in communication. We know that a semantic concept activates relevant cultural knowledge. This is clear from the fact that the speaker of the language checks what is said in the context and thus revives the experience connections. The role of metaphor in the formation of the linguistic picture of the world is given special importance, and it has received the status of a means of thinking about the world. Thus, there is a conceptual system of a person that forms the activity aimed at the formation of personal meaning, and the principle of conceptualization of acquired knowledge occupies an important place in the actualization of the epistemological task. Accordingly, the style of metaphor remains a trope and is awarded the status of a model of reality revealed in the process of human thought.

Keywords: *consept, metaphor, mentality, context, term*

Giriş

Fərqli dil mədəniyyətlərinə mənsub olan nümayəndələr arasında qarşılıqlı anlaşma, həmçinin şüurun linqvistik, mental, mədəni səviyyəsində baş verir. Müasir dilçilər ayrı-ayrı dilləri müqayisə edərkən mədəniyyətlərin müqayisəsini nəzərə almaqdan başqa, daşıyıcıların dünyagörüşünü də, yəni dildə əks olunan dünyagörüşü mənzərəsini də nəzərə alır.

Eyni zamanda dünyagörüşü məfhumları şəxsi və sosial xarakter daşıyır, onlar milli spesifikliyə və ümumbəşəri xüsusiyyətlərə malikdir. Həmin məfhumlar fərqli şüur tipli kontekstlərdə (gündəlik, bədii və elmi) mövcuddur. Bu cəhət konseptləri mədəniyyətşünasların, din tarixçilərinin, antropoloqların, filosofların, sosioloqların tədqiqatlarının əsas predmetinə çevirir. Dildə konseptə

məruz qalan bəzi sözlərin mənasının konseptual tərəfləri vardır. Fəlsəfi anlamda "təsəvvür əşyaların insanın hiss üzvlərinə bilavasitə təsir göstərmədiyi vaxt onu görməkdir; əvvəllər bizim hiss üzvlərimizə təsir göstərmiş, qavranılmış, sonradan isə yaddaşımızda saxlanılmış əşya və hadisələrin lazım olan vaxt şüurda yenidən canlanmasıdır" (Vezhbitskaya, 1997: 218).

"Konsept" terminindən "konsepsiya" yaranmışdır (*lat. "conseptio"* − anlama, sistem) − əsas fikir, ideya, hər hansı hadisəni başa düşmək və izah etmək üsulu. XX yüzilliyin sonlarından başlayaraq Qərb fəlsəfəsində daha çox "konsept" (lat."conseptus" − fikir, təsəvvür) termini işlədilir. Bu söz "konsepsiya" və "kateqoriya" terminlərinin hər ikisinə olduqca yaxın anlayışdır.

"Konseptlərin tədqiqi müasir dilçiliyin ən aktual problemlərindən biridir və müxtəlif elmi istiqamətlərdə inkişaf etmişdir. Dildə biliyin konseptual təşkili üsullarının öyrənilməsi həmin məsələnin əsas problemlərindən sayılır. Ailə konseptini, doğrudan da, tarixən təşəkkül tapmış, sözlə ifadə olunan qavram-dil bütövlüyü kimi anlamaq olar. Bu bütövlük həyatın əsas sahələrindən birinə aiddir və dil vasitələri ilə hərtərəfli dərk edilir, sosial və subyektiv dəyərləndirilir, müxtəlif yönləri ilə fəal şəkildə istifadə olunur" (Sternin, 2008: 12) .

"Ailə" sözü müasir dövrdə təsəvvürdə məna etibarilə genişlənmişdir. Mənanın konseptual tərəfi ilə koqnitiv psixologiya da məşğul olur. Semantikaya fəlsəfi və psixoloji yanaşma prosesi başlanır. Bu, semantikada yeni mərhələ təşkil edir. Mənanın açılması yolları aşkar edilir. Mənanın açılışında kontekstin rolu və həmrəylik prinsipi ortaya çıxır. F.Veysəlli məna və koqnisiyadan danışarkən yazır: "Son 40 ildə elmin yeni sahəsi − koqnitiv psixologiya və ya ümumi şəkildə koqnisiya elmi inkişaf etməyə başladı ki, bu da linqvistikaya və xüsusilə semantikaya xüsusi təkan vermişdir. Koqnisiya elmi insan əqlinin necə fəaliyyət göstərməsi, əqli orqanlarla məlumatın xaricdən qəbulu, onları istəyən, tanıyan, əvvəlki məlumatlarla müqayisə edən, təsnif edən və yaddaşda saxlamaq prinsiplərini öyrənir. Dildə nəyinsə yaranması və dərki və mental leksikonun strukturu psixolinqvistikanın mərkəzi obyektidir. Fikrimizdə olanın dillə ifadəsi də çox vacib rol oynayır" (Veysəlli, 2015: 48).

Dilin qlobal mənaları konkret nitqdə bir çox hallarda birləşir, onları ayırmaq cəhdləri isə, adətən, süni görünür. Konseptin məna paradiqmasını təsvir etmək üçün üstün, aparıcı mənanın ardınca getmək lazım olur. Həmin aparıcı fikir də məna əlaqələrində, kontekstin başqa ifadələrlə birgə semantik cərgəsinin quruluşunda və başqa kontekstlərlə özünü göstərir. Lakin bu cür təmas nöqtələri tam təbiidir, çünki dil canlı bir sistem olaraq heç bir, hətta ən dəqiq sxemlə belə, ideal şəkildə təsvir edilə bilməz.

Dilçiliyin müasir koqnitiv paradiqması bir neçə anlayışı aktuallaşdırdı, özü də ənənəvi anlayış və terminlərin aktuallaşması çox zaman onların yenidən idrakı və dərki ilə müşayiət olunur. Bu cür paradiqmatik yenidən dərk, ilk növbədə, *konsept* terminінə aiddir. Bu terminə müasir tədqiqatlarda tez-tez rast gəlinir, onu yeni bir anlayış kimi görmək mümkün olmasa da, birmənalı qəbul etmək də kifayət qədər çətindir. XX əsrin əvvəllərində yaşamış rus filosofu S.A.Askoldov "Konsept və söz" adlı məqaləsinin lap əvvəlində yazır: "Ümumi konsept və anlayışların təbiəti məsələsi-universalilərin orta əsrlər terminologiyasına görə − növbədə gözləyən, ancaq öz mərkəzi maddəsi etibarilə, demək olar ki, toxunulmamış köhnə məsələdir" (Askoldov, 1928: 28).

"Ailə" konsepti, həqiqətən, tarixən formalaşmış və şifahi şəkildə ifadə edilmiş məfhum-dil bütövlüyü kimi başa düşülür. Bu bütövlük həyatın ən başlıca sahələri ilə bağlıdır, o, dil vasitələri ilə hərtərəfli düşünülür, sosial cəhətdən və subyektiv şəkildə qiymətləndirilir, fərqli istiqamətlərdə fəal və özünəməxsus şəkildə özünü nümayiş etdirir. Ailə konseptinin metaforikləşməsindən bəhs etməzdən əvvəl metaforikləşmənin funksiya və tipləri haqqında çox qısa bir məlumat vermək yerinə düşər.

Metaforikləşmə dilin lüğət tərkibini yeni terminlərlə zənginləşdirən amillərdən biridir. Dildə ümumişlək sözlərin terminlərə çevrilməsi prosesində semantik motivləşmə baş verir. Məlum olduğu kimi, dillər arasında motivləşmə olmadıqda söz hazır şəkildə bir dildən başqasına keçir. Müxtəlifsistemli dillərdə motivləşmiş vahidlərin mövcudluğu təsadüfi deyildir (Teliya, 2002: 98). Belə dil vahidlərinin varlığı təbiət hadisələrinin təfəkkürdə ümumi inikas qanunauyğunluqlarının nəticəsi kimi özünü göstərir. Bildiyimiz kimi, metaforikləşmə dilin müxtəlif səviyyələrində özünü

göstərir: leksik, sintaktik və semantik səviyyələrdə. Bu səviyyələrə uyğun olaraq metaforikləşmənin tiplərini ayırmaq olar: leksik metaforikləşmə, sintaktik metaforikləşmə, semantik metaforikləşmə.

Leksik metaforikləşmə. Leksik vahidlər semantik motivləşmənin mərhələlərində dəyişir və ayrı-ayrı mərhələlərdə semantik tiplər formalaşır. Leksik vahidlərin motivləşmə vasitələri dildə çoxdur,onları "hərəkətə gətirmək" dil daşıyıcılarına, xüsusən söz sənətkarlarına məxsus işdir. Sözün,ifadənin çoxmənalılıqdan omonimliyə doğru inkişafı leksik metaforikləşməyə doğru yol açır. Belə inkişaf prosesində yeni ifadələr yaradılır. Məsələn, ümumi isimlər xüsusi isimlərə çevrilir. Məs.: çiçək, bənövşə, qızılgül, yasəmən, qərənfil, reyhan, nərgiz sözləri xüsusi isimlərə çevrilmişdir: Bəxtimin çiçəyini dərmişəm (məsəl); Çiçək evin sonbeşiyi idi (danışıq dilindən). Əslində ümumi isim kimi işlənən "çiçək" sözü də həqiqi mənasında deyildir. Burada "çiçək dərmək" ifadəsi həqiqi mənasından çıxaraq "ailə həyatı qurmaq, xoşbəxt olmaq" mənalarını ehtiva etmişdir.

Metaforikləşmə çox zaman nüvə üzrə aparılır. Lakin bu, metaforikləşmənin periferiyadan yönlənməsini istisna etmir. Yəni sözün sonrakı mənalarını əhatə edir. Qeyd etməliyik ki, sözün nüvəsi əsasında metaforikləşmə nəticəsində yaranan yeni söz dildə özünə daha tez yer tapır, lüğətin yeni vahidinə çevrilir. Bu ondan irəli gəlir ki, təcrid olunmuş şəkildə götürüldükdə sözün mənası nüvədə və ya nüvənin ətrafında axtarılır. Periferiya əsasında metaforikləşmə vasitəsini təyin etmək üçün çox zaman kontekst tələb olunur (Teliya, 1996: 143).

Predmet və hadisələrin daxili və zahiri bənzərliyinə, məntiqi-semantik əlaqələrinə əsaslanan əvəzetmə fiqurlarının yalnız xalis linqvistik substrat, söz-məna konfiqurasiyaları kimi, təkrar, yenidən adlandırma və ya təsvir kimi deyil, bir koqnitiv paradiqma olaraq nəzərdən keçirilməsi, heç şübhəsiz, konseptual metafor nəzəriyyəsinin təməlində dayanır. Bu cəhətin, bu elmi həqiqətin etirafı yalnız bədii təfəkkür sisteminin öyrənilməsi üçün önəm daşımır, bütövlükdə sosial-linqvistik paradiqmalar, yarımsistemlər əmələ gətirən digər funksional üslublar, funksional janrlar, ələlxüsus da elmi və siyasi diskursların formalaşması və dərk olunması baxımından olduqca cəzbedici görünür. Diqqətəlayiq haldır ki, son dövrlərdə yazılmış ən möhtəşəm elmi, publisistik, fəlsəfi əsərlərin lüğət tərkibi ad, epiqraf və başlıqlarından tutmuş sonuna qədər sintaqmatik və paradiqmatik leksik, üslubi metaforik ifadələrlə şəbəkə şəklində dolanmışdır.

Ədəbi əsərlərin mətnində metaforalardan istifadə məsələsinə baxılır. Xüsusən, S.Brontenin "Ceyn Eyr" romanının materialı əsasında insanın psixi vəziyyətini, daxili aləmini, dünyagörüşünü, dünyagörüşünü və həyata münasibətini əks etdirən konseptual metaforaların köməyi ilə əsas qəhrəmanların Ceyn, Roçester və Con kimi əsərlər, xarakterlərindəki oxşarlıqlar və fərqliliklər üzə çıxır.

Qədim dövrlərdən bəri insan ətrafdakı reallığı tanımağa, daxili aləmini dərk etməyə çalışmışdır. Dünyanın metaforik obrazı belə arzuların həyata keçirilməsi vasitəsidir. Bəşəriyyət həmişə dünyanın mənzərəsini tənzimləmək, sistemləşdirmək və təsnif etmək, eləcə də praktiki ehtiyaclar üçün lazım olan qədər onu reallığa çevirmək yolundadır. Müəyyən bir konseptual sferada biliklərin ümumiləşdirilməsi və digər, daha konkret konseptual sferanın anlayışlarından istifadə edərək onları çatdırmaq imkanını hiss edən insan, şübhəsiz ki, metaforalaşdırma prosesində maraqlıdır.

Bədii ifadənin, nitqin ötürülməsinin, üslubi vasitələrin bəzəyi kimi metaforanın yozulması ənənəsi qədim dövrlərə gedib çıxır. Aristotelin davamçıları "metafora" (yunanca "dəyişiklik", "köçürmə") anlayışını bir sözün digəri ilə əvəzlənməsi kimi başa düşürlər. Bu hadisənin belə şərhi lüğətlərdə mühüm yer tutur. Müqayisə edin: "Metafora geniş yayılmış məna köçürmə növlərindən biri, hadisə və hadisələrin oxşarlığına əsaslanan köçürmə növüdür. Məcaz gizli müqayisə olmaqla, müqayisə edilən şeyin mənasını qeyd etmədən, müqayisə edildiyi şey (yəni onu ifadə edən söz) vasitəsilə ifadə edir" (Abdullayev, 1998: 170). İngilis dilindəki lüğətlərdə metafora nitqi bəzəmək üsulu kimi təsvir olunur.

Məlumdur ki, metaforanın təhlilinə müqayisəli yanaşma uzun müddət heç bir dəyişikliyə uğramadan öz üstünlüyünü saxlamışdır. Unudulmamalıdır ki, çoxşaxəli hadisə kimi metaforanın ilk "cücərtiləri" hələ Aristotel və Platonun dövründə yaranmağa başlamışdır. Təəssüf ki, tənəzzüldən əvvəl metriklər sonrakı əsrlərdə də metafora nəzəriyyəsinin durğunluğuna səbəb olmuşdur. Bundan

əlavə, metaforaya oyuncaq, sevinc kimi baxaraq onu dilin əsas formalarından biri kimi deyil, əlavə mexanizm kimi şərh etmişlər. Metaforanın yerinə yetirdiyi vəzifələrin mahiyyəti yalnız 1960-cı illərdə yenidən nəzərdən keçirilməyə başlandı. Bu dövrdə metaforanın elmi tədqiqində yeni yanaşmalar meydana çıxmağa başladı. Fokus və çərçivə terminlərini metafora nəzəriyyəsinə daxil edən amerikalı məntiqçi M.Blek metafora hadisəsini elmi biliklər nəzəriyyəsi ilə bilavasitə əlaqədə tədqiq edənlərdən biri olmuşdur. M.Blek, qismən A.Riçardsın tapıntılarından istifadə edərək, ona qarşılıqlı təsir (qarşılıqlı əlaqə) − qarşılıqlı əlaqə kimi yanaşma ilə təhlil metodunu işləyib hazırlamışdır. Bu yanaşma çərçivəsində sübut edilmişdir ki, metafora öz fəaliyyətini söz birləşmələri səviyyəsində deyil, daha dərin yerləşmiş daxili səviyyədə göstərir. Bundan əlavə, müəllif hesab edir ki, metafora lüğət vahidlərinin əsasında duran konseptual strukturların əlaqəsi nəticəsində meydana çıxır.

Nümunə olaraq M.Blek cümləni təhlil etmişdir: Sədr müzakirəni şumladı (lit.: sədr müzakirəni şumladı) − və qeyd etdi ki, yalnız bir kəlmə (şum) məcazi mənada işlənmişdir, qalanları isə − birbaşa birində. Alimin fikrincə, məcazın (fokus) mərkəzi olan şumlanmış formadır, qalan sözlər isə onun çərçivəsini (çərçivəsini) təşkil edir. Metaforik köçürmələrə əsaslanan oxşarlıq Aristotelin tərifində öz əksini tapmışdır: məcaz oxşarlıq əsasında cinsdən növə, yaxud növdən cinsə və ya növdən növə keçən addır (Abdullayev, 2006: 157). Yunan filosofunun bu tərifi əksər alimlər tərəfindən dəstəklənir. Bəziləri metaforanın tərifindən "kiçildilmiş müqayisə" kimi istifadə etməyə üstünlük verirlər (A.Potebnya), digərləri (məsələn, polyak alimi J.Kasyan) metafora ilə müqayisə arasında ikitərəfli əlaqənin mövcudluğu barədə xəbərdarlıq edirlər: əgər siz mənşəyi yoxlayın, onda şübhəsiz ki, bu və ya digər metaforanın hansısa oxşarlıqdan inkişaf etdiyini öyrənmək mümkün olacaq. Ancaq bu əsasda bunun əksini etmək olar.

Aydın görünür ki, Ceyn Eyr, Roçester və Sent Conun əsərinin əsas qəhrəmanlarının çıxışı metaforalarla zəngindir. İlk baxışda bir-birindən uzaq görünən bu məcazi strukturlar müəyyən dəyərlər əsasında personajların dünyagörüşünü əks etdirən bir-biri ilə əlaqəli konseptual metaforalara əsaslanır. Bu səbəbdən linqvistik və konseptual metaforaların müqayisəli təhlili "Ceyn Eyre" romanının əsas ideyasını açmaqla yanaşı, Ceyn Eyrin psixoloji, emosional, əxlaqi, intellektual inkişaf mərhələlərini müşahidə etmək imkanı verir. bu feminist əsərin əsas xarakteri.

Ceyn Eyr, Roçester və Möhtərəm Con kimi özünəməxsus keyfiyyətlərə malik personajların romanın ideoloji mövzusunun yaradılmasında aparıcı rol oynadıqları məlumdur. Erkən uşaqlıqda yetim qalan Ceynin həyatı da daxil olmaqla mübarizədə baş verir, qız daim özünü qorumağa məcbur olur. Təhsilli Ceyn Tornfilddə repetitor kimi işləməyə gedir. Fırtınalı həyatı sevir, eyni zamanda təvazökar və tərbiyəlidir. İlk evliliyində yandırılan Rochester soyuq və istehzalı görünür, amma dərindən səmimi və səmimidir. Ruhanilərin üzvü olan keşiş Con Ceyndən xoşlanır, lakin onun əmisi oğlu olduğu ortaya çıxır. O, sərt, inadkar, həssasdır, ruhun möhkəmliyi təzahürü ilə ehtiyatlı hərəkətlərin tərəfdarıdır, hər zaman kasıblara kömək etməyə hazırdır.

Ceynin həyata münasibəti, əsasən, bütün roman boyu struktur olaraq dəyişən həyatın səyahət konseptual metaforası əsasında formalaşan strukturlarda əks olunur. Ceyn daim sərhədləri genişləndirir və konseptual metaforanın bir hissəsi kimi səyahət anlayışının formasını dəyişir – "səyahət".Ceyn qubernator kimi işləmək üçün Tornfildə yola düşür. Lovudda keçirdiyi səkkiz il onu xarici dünyadan tamamilə kəsdi. İndi o, "dərin nəfəs almaq" istəyir, lakin eyni zamanda onun perspektivləri haqqında tam təsəvvürü yoxdur. Bu gələcəyə inamsızlıq, həyatın bir səyahətdir konseptual metaforasında əks olunur. Daha dəqiq desək, drift kəsmək (axınla getmək), liman (liman) kimi söz və ifadələr yola, dənizə səyahətə işarə edir. Cərəyana tutulmuş insanın düşüncələrindən istiqaməti və məqsədi yox olur, axınla sərbəst şəkildə üzür. Hər halda, tezliklə azadlıq hissi yol boyu azmaq qorxusu ilə əvəzlənir. Xarici aləmlə əlaqə kəsilir, məqsədə çatmaq ümidi azalır.

Bununla belə, səyahət artıq başlayıb və geriyə dönüş yoxdur. Beləliklə, burada semantik mənbə "həyat" məfhumuna çatan və onunla müqayisə edilən "səyahət" məfhumudur. Ceynə görə, həyat dəniz səyahətinə bənzəyir, o təkbaşına baş verir, inamsızlıqla əhatə olunur. Lakin o, artıq Lovudu tərk etmək, başqa bir dünya görmək və insanlarla görüşmək qərarına gəlib və geri qayıtmaq artıq

mümkün deyil. Aydındır ki, burada konseptual metafora Ceynin həyata baxışlarını tam nümayiş etdirir. Gəncliyinə və təcrübəsizliyinə görə həyatı tənha və məqsədsiz edir. Eyni məna başqa məcazda da öz ifadəsini tapır: "Vay, bu təcrid − bu mənim tayfamdan sürgün! Təkcə ümidin lövbəri yox, dayaq dayanıqlığı da yox oldu Tornfildə çatan kimi Ceyni xadimə xanım Feyrfaks və yeni qubernatorun gələcək şagirdi fransız qadın Adel qarşılayır. Ceyn öz işini belə xarakterizə edir: "Mən nəhayət təhlükəsiz cənnətdə idim" (Bronte, 2013: 9). Bu ifadə də həyatın bir səyahətdir konseptual metafora əsaslanır. Bununla belə, qayğısız və asan həyat Ceni qane etmir: Uzun qış axşamını onunla keçirtmək və onun yeganə yolu, yerişimdən oyanan zəif həyəcanı tamamilə yatırtmaq, geyim formasının və çox hərəkətsiz varlığın görünməz buxovlarını yenidən qabiliyyətlərimin üstündən sürüşdürmək idi; təhlükəsizlik və rahatlıq imtiyazlarını qiymətləndirməkdən aciz olduğum bir varlığın. O vaxt mənə nə yaxşı olardı ki, qeyri-müəyyən bir mübarizə aparan həyatın fırtınalarına atılsın və indi təkrarladığım sakitliyə can atmağı kobud və acı təcrübə ilə öyrətdim! (Bronte, 2013: 108). Bu fraqmentdə yuxarıdakı konseptual metafora yenidən yenilənir, dəniz səyahəti də daxildir. Təfərrüatlar əlavə edilməklə metaforanın çərçivəsi genişləndirilir: "kiçik qayıq" (kiçik qayıq), əlverişsiz hava şəraiti (atılan, tufan). Tornfildin asan həyatından və sakitliyindən bezmiş Ceyn bu həyatı onun ayaqlarını bağlayan qandal kimi şərh edir (Alvud, 1999: 78). Eyni zamanda bu sülhü qiymətləndirmək lazım olduğunu unutmur. Dəyişkən bir mühitdə olduğu üçün dənizdə səyahət edərkən qayığı tufana sürtmək (Ceyn özünü belə təqdim edir) və bəlalardan qurtulmağın yollarını tapmaq da o qədər də xoş deyil. Bir aylıq görüşmə bitdi və tezliklə Ceyn Roçesterin arvadı olacaq. Rochester kiçik təsərrüfatları ziyarət etmək üçün yola düşdüyü üçün Jane həyatda gözlənilən dəyişikliklərdən narahatdır və narahatdır.

Nəticə

"Ailə" konsepti, həqiqətən, tarixən formalaşmış və şifahi şəkildə ifadə edilmiş məfhum-dil bütövlüyü kimi başa düşülür. Bu bütövlük həyatın ən başlıca sahələri ilə bağlıdır, o, dil vasitələri ilə hərtərəfli düşünülür, sosial cəhətdən və subyektiv şəkildə qiymətləndirilir, fərqli istiqamətlərdə fəal və özünəməxsus şəkildə özünü nümayiş etdirir. Bu konsept baza konseptlərinə xas olan bütün əsas xüsusiyyətlərə malikdir. Belə ki, "ailə" konsepti çoxmənalı sözlə ifadə olunur və bu mənaların hər birində vahid "ailə" məfhumu mütləq mövcuddur.

Həmin məfhum da, öz növbəsində, dilin deyktik sistemi ilə əlaqələndirilir; insanın ən yaxın əhatəsini təşkil edən hadisələr dairəsinə daxil edilir; fəal, yaradıcı kateqoriya kimi üç istiqamətdə fəaliyyət göstərir; daha kiçik həcmli konseptlər, okkazional və fərdi-müəllif genişləndirmələri yaradır, yəni "ailə" və ailə üzvləri artıq metafor və sxemlərin geniş dairəsi üçün təməl kimi çıxış edir; onun kökləri hər bir xalqın tarixinin dərinliklərinə gedib çıxır. Ailə məfhumu sosial cəhətdən qiymətləndirilir və xarakterizə edilir; eyni zamanda, bu konsept özünün "antaqonistini" yaratmaq bacarığına malikdir.

Ədəbiyyat

1. Vezhbitskaya, A. (1997). Yazyk. Kul'tura. Poznaniye. Moskva: Russkiye slovari, 416 s.
2. Sternin, I.A. (2008). Osnovnyye komponenty struktury kontsepta. Voronezh: Yazyk i natsional'noye soznaniye, Vyp. 10, s.4-17.
3. Veysəlli, F.Y. (2015). Koqnitiv dilçilik: əsas anlayışları və perspektivləri. Bakı: Mütərcim, 120 s.
4. Askol'dov, S.A. (1928). Kontsept i slovo. Leningrad: Russkaya rech'. Sborniki pod redaktsiyey L.V.Shcherby. Novaya seriya. II, s.28-44.
5. Teliya, V.N. (2002). Lingvistika. Moskva: Shkola «Yazyk russkoy kul'tury», 176 s.
6. Teliya, V.N. (1996). Russkaya frazeologiya: semanticheskiy, pragmaticheskiy i lingvokul'turologicheskiy aspekty. Moskva: Shkola «Yazyk russkoy kul'tury», 284 s.
7. Abdullayev, K. (1998). Azərbaycan dili sintaksisinin nəzəri problemləri. Bakı: Maarif, 281 s.
8. Abdullayev, Ə.Ə. (2006). Koqnitiv dilçiliyin əsasları. Bakı: Sabah, 228 s.
9. Abdullayev, K. (1998). Azərbaycan dili sintaksisinin nəzəri problemləri. Bakı: Maarif, 281 s.

10. Abdullayev, Ə.Ə. (2006). Koqnitiv dilçiliyin əsasları. Bakı: Sabah, 228 s.
11. Bronte, Ş. (2013). Ceyn Eyr. Bakı: Qanun, 599 s.
12. Allwood, J. (1999). Cognitive Semantics: Meaning and Cognition. P.Gardenfors. Amsterdam and Philadelphia: John Benjamins Publishing Co, 201 p.

Göndərildi: 05.12.2022 Qəbul edildi: 29.04.2023

DOI: https://doi.org/10.36719/2663-4619/90/55-60

Aygün Hüseynova
Azərbaycan Dillər Universiteti
aygunhuseynovaa555@gmail.com

TƏHSİLDƏ SOSİAL MEDİA VƏ RƏQƏMSAL VASİTƏLƏRDƏN İSTİFADƏ

Xülasə

Bu gün yaşadığımız həyatı informasiya kommunikasiya texnologiyaları olmadan təsvir etmək qeyri-mümkündür. İlk öncə, informasiya kommunikasiya texnologiyalarının və sosial şəbəkələrin yaradılmasında əsas məqsəd müxtəlif insanlar arasında ünsiyyət formalaşdırmaq olsa da, günümüzdə sosial media vasitələri həyatımızın hər bir sahəsinə təsir göstərməkdədir. Bu sahələrdən biri və ən mühümü də təhsil sektorudur. Xüsusilə, son illər ərzində, həm bütün dünyada, həm də ölkəmizdə mövcud olmuş pandemiya şəraiti sosial media vasitələrinin təhsil sistemindəki əhəmiyyətini bir daha sübut etdi. Tədris prosesində sosial media və rəqəmsal vasitələrdən istifadə şagird və tələbələrin tənqidi təfəkkür və yaradıcılığının artmasına, qarşılıqlı əlaqə və əməkdaşlığın qurulmasına təşviq edir, onların öz bilik, bacarıq və təcrübələrini başqa insanlarla bölüşməyə həvəsləndirən kommunikativ mühit yaradır. Sosial media vasitələri şagird və tələbələrə təlim prosesində öyrəndikləri məlumat, bilik və bacarıqları sinifdən kənar mühitdə tətbiq etmək şansı verir, onların şəxsi gücünü tanımağa kömək edərək tənqidi təfəkkürlərini işə salır.

Açar sözlər: *sosial media, rəqəmsal texnologiya, internet, təhsil, sosial şəbəkə*

Aygun Huseynova
Azerbaijan University of Languages
aygunhuseynovaa555@gmail.com

The use of social media and digital tools in education

Abstract

It is impossible to describe the life we live today without information communication technologies. First of all, although the main purpose of creating information communication technologies and social networks is to form communication between different people, today social media tools affect every area of our life. One of these areas and the most important is the education sector. In particular, the pandemic conditions that have existed throughout the world and in our country in recent years have once again proven the importance of social media tools in the education system. The use of social media and digital tools in the teaching process encourages the growth of students' critical thinking and creativity, the establishment of interaction and cooperation, and creates a communicative environment that encourages them to share their knowledge, skills and experiences with other people. Social media tools give pupils and students the chance to apply the information, knowledge and skills learned in the learning process outside the classroom, helping them to recognize their personal strengths and enable their critical thinking.

Keywords: *social media, digital tools, internet, education, social network*

Giriş

Texnoloji və informasiya inqilabı XXI əsrin ən mühüm hadisəsi hesab olunur. Bu inqilab sosiallaşma, coğrafi sərhədlərin, sinfi və etnik fərqlərin aradan qaldırılmasına töhfə verdiyi üçün həyatın bütün sahələrinə toxunur və mədəniyyətlərin qarışmasına, eləcə də dünyada baş verən hadisələrin izlənməsinə səbəb olur. Sosial media vasitələri də gündəlik həyatımıza daxil olan bu kimi texnoloji inkişafların nəticələrindən biridir. Sosial şəbəkələrin yaradılmasında əsas məqsəd ayrı-ayrı fərdlər arasında sosial ünsiyyət formalaşdırmaq olsa da, daha sonra sosial şəbəkələr həyatımızın hər bir sahəsinə toxunmağa başladı və öz əhatə dairəsini saysız-hesabsız şəkildə

genişləndirdi. Hal-hazırda sosial şəbəkələr vasitəsilə istənilən mədəni, sosial, siyasi və iqtisadi fəaliyyətlərlə məşğul olmaq əlçatandır.

Sosial media vasitələrinin əhəmiyyətli dərəcədə təsirinə məruz qalan sahələrdən biri də təhsil sektorudur. İldən-ilə kompüter texnologiyalarının təhsilə təsiri nəinki artır, hətta ənənəvi təhsil formalarını belə sıxışdırır. Xüsusilə də, son illər ərzində həm bütün dünyada, həm də respublikamızda mövcud olmuş pandemiya şəraitində sosial media vasitələri və rəqəmsal texnologiya təhsildə nə qədər əvəzsiz bir yerə malik olduğunu bir daha sübut etdi. Gündən-günə yeni proqram platformaları və xidmətləri, video, səs faylı və rəqəmsal media formatları meydana çıxır, tədris materialının təqdim edilməsi imkanları genişlənir, şagird, tələbə və müəllimlər kompüter texnologiyaları və internetdən təkcə ünsiyyət vasitəsi kimi deyil, həmçinin, öyrənmə və idraki fəaliyyət vasitəsi kimi istifadə edir.

Qloballaşan, müasir dünyamızda internetin istər gündəlik həyatımızın müxtəlif sahələrində, istərsə də təhsildəki əhəmiyyəti danılmazdır. Tələbələrin biliklərinin artırılması məqsədilə dərslərdə müasir texnologiyalar, o cümlədən internetdən istifadə edilməsi olduqca mühümdür. Bunun üçün də, kompüter biliklərinə sahib olan, internetdə işləməyi bacaran, texnoloji savada sahib müəllimlərin yetişdirilməsi lazımdır. Çünki internet təhsilə o zaman müsbət təsir göstərir ki, tələbə internetdə işləməyi, məlumatların axtarılması və seçilməsi bacarıqlarına sahib olsun. Bu bacarıqlar isə tələbələrdə müəllimlər tərəfindən formalaşdırılır və inkişaf etdirilir.

Facebook, Twitter, WhatsApp və digər sosial şəbəkələr təhsil prosesində istifadə edilən və tətbiq olunan ən mühüm üsullardan hesab olunurlar, çünki onlar tədris prosesində iştirak edən tərəflərin məlumat, bilik və bacarıq əldə etməsinə imkan verən strategiyalara əsaslanan, təhsil modelləri təqdim edən, ünsiyyətə imkan yaradan çevik virtual mühit və platformalardandılar. Bundan əlavə, sosial şəbəkələr müasir texnologiyalar və onların sonrakı inkişafı ilə işləmək bacarığına malik olan müəllimlər nəslinin hazırlanmasına, eləcə də bu bacarıqların daha geniş ictimaiyyətə açılmasına kömək edirlər.

L.A.Bexheti, təhsil sistemində sosial media vasitələrindən istifadənin əsas səbəblərini sadalayırdı:

- Sosial media vasitələri təlim prosesində tədris və öyrənməni dəstəkləyir, ədalətliliyə və inklüzivliyə töhfə verir, kurs məzmununun keyfiyyətini və əlçatanlığını yaxşılaşdırmaq üçün ali təhsil müəssisələrində təhsilin keyfiyyətini artırır.
- Sosial media vasitələri tələbələrə rəqəmsal məzmun yaratmaq və onu onlayn dərc etmək imkanı verir, tələbələrin və müəllimlərin birgə faydalana biləcəyi istifadəçi tərəfindən yaradılmış məzmunun geniş resursunu artırır, həmçinin müstəqil öyrənməyə təşviq edir.
- Sosial media vasitələri tələbə və müəllimləri birləşdirən, onlara öz biliklərini paylaşmağa və eyni zamanda müəyyən maraq sahəsində xüsusi və məqsədyönlü biliklərə çıxış əldə etməyə imkan verir.
- Sosial media vasitələri müəyyən tapşırıq, layihə və ya ortaq məqsəd üzrə şagirdlər, tələbələr və müəllimlər arasında əməkdaşlığı mümkün edir, resursları birləşdirir və ümumi məqsəd istiqamətində çalışan bir qrup insanın təcrübəsini toplayır (Falhumaid, 2020: 468).

P.J.Crowley də təhsildə sosial mediadan istifadə etməyin əsas xüsusiyyətlərini aşağıdakı kimi xarakterizə edir:

1. Sosial media tələbələrə öz hekayələrini həm sinif daxili, həm də sinifdən kənar paylaşmaq üçün imkanlar təqdim edir.
2. Sosial media tələbələrə təlim prosesində öyrəndikləri məlumat, bilik və bacarıqları sinifdən kənar mühitdə tətbiq etmək şansı verir.
3. Sosial media tələbələrə şəxsi gücünü tanımağa kömək edir,onların tənqidi təfəkkürünü işə salır (Falhumaid, 2020: 468-470).

Aparılan başqa bir araşdırma isə, veb səhifə və sosial şəbəkələr (məsələn, Facebook) vasitəsilə öyrənmənin əlverişli üsullardan biri olduğunu hesab edir, çünki sosial şəbəkələr qarşılıqlı əlaqə, əməkdaşlıq, məlumat və resurs mübadiləsi üçün əlçatandır. M.N.Amin və başqaları bildirirlər ki, sosial media vasitələri fəallığın artmasına və tənqidi düşünməyə təşviq edir (Amin, Hasnan and

Besar, 2020: 1). H.Ajjan və R.Hartshorne kimi tədqiqatçılar hesab edirlər ki, sosial şəbəkələr kursun məzmun və qiymətləndirilməsinə, mədəniyyətlərarası kontekstdə dil öyrənilməsinə. şəxsiyyət ifadəsinə və rəqəmsal savadlılığa müsbət təsir göstərir, marjinal qruplar üçün həmyaşıd dəstəyini və ünsiyyəti artırır (Ajjan and Hartshorne, 2008: 71). Çarlz Stüart Universitetində (Avstraliya) Müəllimlər Kitabxanası üzrə mühazirəçi E.Herrinq bildirir ki, internet həm müəllimlər, həm də tələbələr üçün sadəcə əyləncə vasitəsi kimi qəbul edilərsə, biz onun potensialından öz xeyirimizə istifadə etmək fürsətini boşa vermiş olarıq (McCarroll and Curran, 2013 : 2).

Bloq. Bloq və viki kimi xarici veb proqramları tələbələri söhbətə cəlb edən sosial şəbəkələrdir. Sadalanan sosial şəbəkələr tələbələrin təcrübələrini tərtib etməyə və biliklərini başqa insanlarla bölüşməyə həvəsləndirən kommunikativ mühit yaradır. Son tədqiqatlar, müxtəlif vasitələrin dəyərini araşdıran və müəllimləri xarici dil öyrənməsi üçün çox uyğun ola biləcək rəqəmsal vasitələrlə təmin edən veb-əsaslı tətbiqlərlə tədris üzərində davamlı düşünməyə ehtiyac olduğunu aşkara çıxardı. Tədris prosesində ingilis dilində veb-əsaslı tətbiqlərdən istifadə müəllimlərin yanaşmalarında və istifadə etdikləri metodologiyada əsaslı dəyişikliklərlə nəticələnir. Bəzi müəllimlər xarici dil dərslərində tələbələrin motivasiyasını və qarşılıqlı əlaqəsini artırmaq üçün texnologiyadan istifadə edirlər, lakin yenə də ənənəvi tədris rejiminə sadiq qalan çoxlu müəllimlər var. Bu səbəbdən sosial platformaların tətbiqi təhsil sisteminə inteqrasiya olunmuş və tədris təcrübəsində öz dəyərini üzə çıxarmışdır.

M.Pur "Sinifdə sosial mediadan istifadə" adlı kitabında bloqun tərifi, qurulması prosesi və öyrənmə faydaları kimi müxtəlif aspektləri, həmçinin sinif fəaliyyəti üçün ideyaları qeyd edir (Poore, 2013). Bloq istifadəçilərə keçmiş müxtəlif mövzular, jurnallar və müxtəlif mövzularda yazılar üçün xüsusiyyətlər təqdim edən virtual yazı paylaşma platformasıdır. Təlim prosesində bloq yaratmaq üçün istifadəçi ümumi bloq qaynaqlarını seçə bilər:

- Blogger.com. İstifadəçilərin ehtiyaclarını dəstəkləməyi asanlaşdıran funksional alətlərə malik veb saytdır. Əgər istifadəçinin Gmail-i varsa, o, Blogger saytına daxil ola bilər.
- Tumblr.com. Gənc tələbələrin istifadə edə biləcəyi əlverişli veb sayt hesab olunur, çünki çox sadə struktura malikdir. Məsələn, onun şərh yazmaq xüsusiyyəti yoxdur və etiket bulud xidməti yoxdur. Bu kimi xüsusiyyətlər, bloq sosial şəbəkəsində heç bir təcrübəsi olmayan tələbələr üçün ən yaxşı seçimdir və onlara bloggerliyə başlamaqda istifadə etmək üçün yaxşı bir nümunədir.
- Wordpress.com. Çox inkişaf etmiş bloq vasitəsidir və bloq yazmaqda yüksək effektivliyə malik təcrübəli tələbələr üçün yaxşı vasitədir.

Kidblog.orgis Wordpress-ə əsaslanan xidmətə bənzəyir, lakin o, məktəb tələbələri üçün onların məxfiliyini qoruyan təhlükəsiz mühit yaratmaq üçün nəzərdə tutulmuşdur. Beləliklə, müəllimlər tələbə e-poçt ünvanından istifadə etmədən sinif bloqu qura bilərlər.

Müəllim xüsusi bloqdan istifadə etmək qərarına gəldikdə, o, hesab yaratmalıdır. Sonra o, iki bölmədən ibarət bloq yarada bilər. Birinci hissə ictimaiyyət üçün nəzərdə tutulmuş "Ön səhifə"dir, ona görə də birinci hissəyə ziyarətçilər baxa bilərlər. İkinci hissə "İdarəetmə Paneli"dir, burada bloq sahibi bloqda istədiyini yazıb dərc edə bilər.

Vikikitab və dərsliklər. Vikikitablar birgə yazı üçün virtual məkan yaratmağı qarşısına məqsəd qoyan yazı mediası layihəsidir. Hər kəsin redaktə etmək üçün istifadə edə biləcəyi açıq məzmunlu dərsliklərdir. "Vikidərsliklər dərslik konsepsiyasında əsaslı dəyişikliyi qeyd edən dərsliyi inkişaf etdirmək və yaymaq üçün viki texnologiyasından istifadə etməklə yazılmış dərsliklərdir. Vikidərslik dərsliyin, elektron kitabın və vikinin atributlarını özündə birləşdirir. Bu hibrid konstruksiyalar e-kitabların və vikilərin verdiyi üstünlüklərdən istifadə edərsə və dərsliklərin bəzi məhdudiyyətlərini təkmilləşdirərsə uğur qazanacaqdır" (Ravid, Kalman and Rafaeli, 2008: 8).

M.Pur öz kitabında sinifdə vikidən istifadə ilə bağlı bir çox üsul təklif edir:

- Müəllimlər vikidən tələbələr üçün bələdçi sənəd kimi istifadə edə bilərlər. Müəllimlər vikidə kurs proqramı, tapşırıqlar və tədris təlimatını keçə bilər.
- Müəllim tələbələrdən qrup şəklində işləməyi və müəyyən mövzu ətrafında bir viki qurmağı xahiş edə bilər.

- Müəllimlər tələbələrin müzakirə bacarıqlarını artırmaq üçün tələbələrdən viki müzakirə forumundan istifadə etməyi xahiş edə bilərlər.
- Müəllimlər tələbələrdən Vikipediyada yeni buraxılış haqqında məqalə yazmağı xahiş edə bilərlər.
- Müəllimlər tələbələrə tez-tez verilən suallar və ya lüğətlər şəklində müəyyən mövzu haqqında məlumat mənbəyi tərtib edə bilərlər.

Müəllimlər tələbələrə zəncirvari hekayələr yaratmağı tapşırmaqla onların yaradıcılığını təkmilləşdirə bilərlər. Onlar, tələbələri cüt-cüt yerləşdirə və hər bir cütdən növbə ilə xəyali hekayələr yazmağı xahiş edə bilərlər (Poore, 2013: 70).

Facebook. Facebook müəllimlər və onların tələbələri arasında qarşılıqlı əlaqəni yaxşılaşdırmaq üçün faydalı mənbələrdən biri hesab olunur. Facebook həm müəllimlər, həm də şagird və tələbələr üçün akademik şəraitə təsir göstərir. Facebook tələbələri ev tapşırıqlarını yerinə yetirməyə təşviq edir, xarici dillərin öyrənilməsini asanlaşdırır və dil bacarıqlarının öyrənilməsinə müsbət təsir göstərir. Bu sosial şəbəkə, tələbələrin sosial davranışlarını yaxşılaşdırmağa kömək edir. B.Hamilton aşkar etmişdir ki, Facebook yeniyetmə oxucuları və naşirləri birləşdirmək və onlar arasında ədəbiyyat dairələrini artırmaq üçün uyğun mühit yaradır (Hamilton, 2019: 14). G.Blattner və M.Fiori vurğulayır ki, Facebook xarici dil öyrənənlər arasında rəqabəti inkişaf etdirə və onlara təsadüfi lüğətləri öyrənməyə kömək edə bilər (Blattner, Fiori, 2009: 17). D.Şafhauzer müəyyən edir ki, Facebook və digər sosial şəbəkələr dil öyrənənlər arasında ünsiyyət məhdudiyyətini aradan qaldırır və onlara ünsiyyət üçün məlumatları araşdırmağa kömək edir (Schaffhauser, 2009: 13). Facebook sosial şəbəkəsindən tələbələrin təlim prosesində iştirakını artırmaq üçün etibarlı təlim mühiti kimi istifadə edilə bilər.

Facebook-un öyrənmə vasitəsi kimi müsbət təsirləri qeyd edilsə də, onun bəzi mənfi cəhətləri də vardır. Məsələn, bəzi universitet tələbələri universitet işçilərinin profillərinə daxil olmalarını məhdudlaşdırıblar və tələbələrin virtual və ənənəvi ofis saatlarından istifadə etməsində ciddi fərq olmadığını bildirirlər. Digər tərəfdən, Facebook şagird və tələbələrin yazı yazmaq üçün istifadə etdiyi proqramdır, lakin bu, şagird və tələbələrin təhsil mühitində yazdıqları akademik yazı ilə eyni deyil. Tələbələr ünsiyyət üçün Facebook, bloqlar və Twitter-də qeyri-rəsmi mətn yazır. Amma məktəb və universitetlərdə tələbələr məşq etmək üçün yazır, onlar akademik yazı bacarıqlarını inkişaf etdirirlər.

WhatsApp. L.Çetinkayanın araşdırmasının nəticələri sübut edir ki, dərs prosesində tələbələrin WhatsApp istifadəsinin həm müsbət, həm də mənfi cəhətləri kifayət qədər çoxdur (Chetinkaya, 2017). L.Çetinkayanın araşdırması bir neçə kurslar üzrə həyata keçirilmişdir. Onun araşdırmasına əsasən müəyyən olunmuşdur ki, WhatsApp sosial şəbəkəsi xarici dil öyrənənlər üçün dəstəkləyici bir texnologiya hesab olunur. Dil öyrənənlərin şəkilli mesajlardan istifadəsi onların xarici dili öyrənməsi üçün daha təsirli vasitə ola bilər. WhatsApp sosial şəbəkəsinin mənfi xüsusiyyətlərinə gəldikdə isə, aparılan araşdırma göstərmişdir ki, bu sosial şəbəkəyə əsaslanan dil öyrənmə şüursuz ola və zərərli dostluqlarla rastlaşma ehtimalı müəyyən edilə bilər. Tədris prosesində bu kimi sosial şəbəkələrdən istifadə edərkən ilk olaraq müəllimlər sosial şəbəkədən istifadəni bilməli və onlardan düzgün istifadəni tələbələrə öyrətməlidilər (Falhumaid, 2020: 469-470).

S.Manca və M.Ranieri tərəfindən aparılan araşdırma göstərir ki, sosial media və ya rəqəmsal mediadan istifadə daha stimullaşdırıcı və həvəsləndiricidir (Falhumaid, 2020: 470). Tədris və öyrənmə üçün sosial medianın tətbiqləri olduqca faydalı hesab olunur. Müəllimlər və tələbələr tərəfindən qəbul edilə bilən bəzi variantlar S.Manca tərəfindən sinif, qrup işi, fikir mübadiləsi və davamlı müəllim təhsili üçün xüsusi icmalar kimi təqdim olunur (Falhumaid, 2020: 470). İcma resursları videoların, keçidlərin, sənədlərin, mətn və ya səsli mesajların daxil edilməsinə imkan verir. Sosial şəbəkələr kimi əməkdaşlıq məkanından istifadə etməklə müəllim öz növbəsində tələbələr arasında mətn yazmaq bacarığı, yazıda inkişafı təkmilləşdirmək, mövzu ilə bağlı araşdırma aparmaq, rəy bildirmək və debat təşkil etmək kimi aspektləri təkmilləşdirmək imkanı əldə edir.

Müasir təhsilin tendensiyalarından biri innovativ təhsil texnologiyalarının tədris prosesinə getdikcə daha çox inteqrasiyasıdır, lakin bu, heç də multimedia proqramlarından hər hansı

istifadənin uğurlu təlim nəticələrinə gətirib çıxaracağı anlamına gəlmir. Əksinə, indi müəllimlər və pedaqoqlar innovativ təhsil texnologiyalarını seçərkən həmişəkindən daha çox diqqətli olmalı və bu texnologiyaların ən səmərəli şəkildə həyata keçirilməsinə imkan verəcək prinsiplərə əməl etməlidirlər (Gordon, 2004). Məsələn, tədris vasitəsi kimi kifayət qədər yaxşı qurulmuş PowerPoint təqdimatları, texnologiyadan istifadə etməklə öyrənmənin effektivliyini artırmağa imkan verən prinsipləri nəzərə alınmayan zaman, onlardan istifadə həmişə effektiv olmur. Belə ki, M.Miller innovativ texnologiyalardan istifadə üçün zəruri olan aşağıdakı prinsipləri nəzərə alır və diqqətləri bu prinsiplərə cəlb edir:

- ***Siqnal prinsipi (Signaling Principle).*** Bu prinsipə əsasən, tədris prosesində materialın yalnız ən vacib tərəfləri xarici dil müəllimləri tərəfindən vizual olaraq vurğulanmalıdır.
- ***Məkan yaxınlığı prinsipi (Spatial Contiguity Principle).*** Bu prinsipdə deyilir ki, materialın daha yaxşı mənimsənilməsi üçün mətni və təsviri bir-birinə mümkün qədər yaxın yerləşdirməli, qrafiklərdən istifadə edərkən mətni onların ən əhəmiyyətli hissələrinin olduğu yerə yerləşdirilməlidir.
- ***Müvəqqəti yaxınlıq prinsipi (Temporal Contiguity Principle).*** Bu prinsipə əsasən, təsvirlər və izahatlar qrafiklərin və şəkillərin nümayişi ilə eyni vaxtda daxil edilməlidir, çünki hətta kiçik vaxt dövrləri də istənilən nəticənin əldə edilməsinə mane olacaqdır.
- ***Seqment prinsipi (Segmenting Principle).*** Çətin materialı izah edərkən və ya mövzu ilə yaxşı tanış olmayan tələbələrlə işləyərkən material daha qısa seqmentlərə ayrılmalı, həmçinin, tələbələrin bir seqmentdən digərinə keçmə sürətinə nəzarət etməyə imkan verilməlidir.
- ***Təlimdən əvvəl prinsip (Pretraining Principle).*** Tələbələr təqdimatda istifadə olunacaq terminologiya ilə tanış deyillərsə, əsas anlayışları ətraflı izah etmək üçün ayrıca modul yaradılmalıdır.
- ***Modal prinsip (Modality Principle).*** Əgər mətndə texniki terminlər yoxdursa və ya tələbələr başqa dildə danışan deyillərsə, qrafik təsvirlər mətn deyil, audio müşayiəti ilə dəstəklənərsə, şagirdlər materialı daha yaxşı yadda saxlayarlar (Miller, 2014: 155).

Nəticə

Beləliklə, "Təhsildə sosial media və rəqəmsal vasitələrdən istifadə" adlı məqalədə göstərilən nümunələr, aparılan tədqiqatlar bir daha sübut edir ki, tədris prosesində sosial media və rəqəmsal vasitələrdən istifadə şagird və tələbələrin tənqidi təfəkkür və yaradıcılığının artmasına, qarşılıqlı əlaqə və əməkdaşlığın qurulmasına təşviq edir, onların öz bilik, bacarıq və təcrübələrini başqa insanlarla bölüşməyə həvəsləndirən kommunikativ mühit yaradır. Həmçinin, qlobal kompüter şəbəkəsinin resurslarından və informasiya kommunikasiya texnologiyalarından istifadə mədəniyyətlərarası ünsiyyətin inkişafına xidmət edir, tələbələrə onları maraqlandıran elmi, peşə və sosial mövzulara dair məlumatların tapılmasına əhəmiyyətli dərəcədə kömək edir. Aparılan araşdırmalar şagird, tələbə və müəllimlərin təlim prosesində sosial media vasitələri və rəqəmsal texnologiyalardan təkcə ünsiyyət vasitəsi kimi deyil, həmçinin öyrənmə və idraki fəaliyyət vasitəsi kimi istifadə edə biləcəklərini sübut edir.

Ədəbiyyat

1. Falhumaid, K.H. (2020). Qualitative Evaluation: Effectiveness of Utilizing Digital and Social Media in Education. Utopía y Praxis Latinoamericana, vol.25, pp.465-475.
2. Amin, M.N., Hasnan, A.S., and Besar, N.N. (2020). The Utilization of Web 2.0 for Knowledge Sharing: The Case of Tertiary Education in Brunei Darussalam. In Handbook of Research on Managerial Practices and Disruptive Innovation in Asia, pp.1-25.
3. Ajjan, H. and Hartshorne, R. (2008). Investigating faculty decisions to adopt Web 2.0 technologies: Theory and empirical tests. The internet and higher education, 11(2), pp.71-80.

4. McCarroll, N., Curran, K. (2013). Social Networking in Education. International Journal of Innovation in the Digital Economy, 4(1), pp.1-15.
5. Poore, M. (2013). Using Social Media in the Classroom. Replika press.
6. Ravid, G., Kalman, Y.M., and Rafaeli, S. (2008). Wikibooks in higher education: Empowerment through online distributed collaboration. First Monday, 5(3).
7. Hamilton, B. (2009). Young adult literature. Library media Connection, 28(3), p.14-15.
8. Blattner, G., Fiori, M. (2009). Facebook in the language classroom: Promises and possibilities. Instructional Technology and Distance Learning, (ITDL), 6(1), p.17-28.
9. Schaffhauser, D. (2009). Boundless opportunity. T.H.E. Journal, 36(9), pp.13-18.
10. Chetinkaya, L. (2017). The impact of WhatsApp use on success in education process. International Review of Research in Open and Distributed Learning, 18(7).
11. Gordon, L. (2004). The Internet and Young Learners. Oxford University Press.
12. Miller, M.D. (2014). Minds online: Teaching effectively with technology. Cambridge, Massachusetts: Harvard University Press.

Göndərildi: 20.02.2023 Qəbul edildi: 29.04.2023

DOI: https://doi.org/10.36719/2663-4619/90/61-66

Telli İbrahimova
Bakı Slavyan Universiteti
filologiya üzrə fəlsəfə doktoru
69_cicek_69@ rambler.ru
İradə Zamanova
Bakı Dövlət Universiteti
zirada04@gmail.com

AZƏRBAYCAN ORTA MƏKTƏBLƏRİNDƏ DİSTANT TƏHSİLİN İDARƏOLUNMASINDA DƏYİŞƏN PERSPEKTİVLƏR

Xülasə

Təqdim olunan məqalə Azərbaycanda ümumi təhsil məktəblərində distant təhsil sahəsində problemlərin aradan götürülmüəsi sahəsində müasir perspektivlər və yeni modellərin öyrənilməsindən bəhs edir. Məlumdur ki, distant təhsi haqqında müxtəlif sayda tədris proqramlar, təlim materialları, proqram təminatları və yeni sistemlər mövcuddur. Buna baxmayaraq, ümumi təhsil müəssisələrində distant təhsilin idarə olunması sahəsində mövcud problemlər üzə çıxır. Bu problemlər əsasən distant təhsilin pedaqoji-peşəkarlıq, didadktik, texnoloji və təşkilati mexanizmlərinin öyrənilməməsi və bu təhsilin idarə olunmasında sistemli mexanizmin olmamasıdır. Bu məqsədlə, məqalə ümumi təhsil məktəblərində distant sistemli idarə olunması sahəsində bir neçə müasir modelləri təqdim edir. Məqalədə peşəkar, didaktik, texnoloji və təkilati alt sistemlə idarəolunma perspektivlərini təqdim edir, məsafəli təhsilin tarixi inkişafı yollarını, ənənəvi və müasir növləri təklif edir. Məsafəli təhsilin təşkili və idarəolunması sahəsində tədrisin çatışmazlıqları və problemlərin aradan qaldırılması sahəsində bu modellərin idarəetmə mexanizmləri kimi rolu əvəzolunmazdır. Bu məqsədlə, məqalə distant təhsil texnologiyalarının əhəmiyyətli seçimi öyrənənlərin marağına səbəb olacaq və orta məktəblərdə diatnt təhsilin tətbiqi metodikası sahəsində müəllim və şagirdləri maraqlı məlumatlarla təmin edəcəkdir.

Açar sözlər: *distant təhsil, perspektivlər, peşəkar, diadktik, texnoloji, təşkilati sistem*

Telli Ibrahimova
Baku Slavic University
Ph.D. in Philology
69_cicek_69@ rambler.ru
Irada Zamanova
Baku State University
zirada04@gmail.com

Changing perspectives in the management of distance education in secondary schools of Azerbaijan

Abstract

The presented article deals with the study of modern perspectives and new models in the field of solving problems in the field of distance education in general education schools in Azerbaijan. It is well known that there is a wide variety of distance learning programs, training materials, software, and new systems available. Nevertheless, existing problems in the field of distance education management in general educational institutions are revealed. These problems are mainly the lack of study of the pedagogical-professional, didactic, technological and organizational mechanisms of distance education and the lack of a systematic mechanism for the management of this education. For this purpose, the article presents several modern models in the field of remote system management in general education schools. The article presents the perspectives of

management with professional, didactic, technological and innovative subsystems, suggests the ways of historical development of distance education, traditional and modern types. In the field of distance education organization and management, the role of these models as management mechanisms is irreplaceable in the field of teaching deficiencies and elimination of problems. For this purpose, the article will attract the interest of students who are studying a significant selection of distance education technologies and will provide teachers and students with interesting information in the field of the methodology of the application of distance education in secondary schools.

Keywords: *distance education, perspectives, professional, didactic, technological, organizational system*

Giriş

Təhsildə texnoloji inkişaflar qlobal informasiya cəmiyyətində yeni perspektivlərə yol açır və yeni təhsil modelləri üçün zəmin yaradır (Anderson, 2008). Ümumi təhsil sistemində innovasiyaların öyrənilməsi və tətbiqi interaktivlik və virtual rekonstruksiyanı özündə birləşdirir, yeni təlim mühitinin yaranmasına səbəb olur. Bu cür təlim mühitinin əsas xarakterik cəhəti virtual məkanlar və virtual mühitin yenidən qurulmasına əsaslanır (2; İsmayılova, 2014; Kuliyeva, Rasulova, 2016).

Ümumi təhsil məktəblərində *"distant təhsil"* anlayışı İnformasiya və Kommunikasiya Texnologiyaları (İKT) sahəsində sürətli inkişafı ilə sıx bağlıdır. Son iki il ərzində bu anlayışın daha çox işlənməsi təhsildə daha çox işlənməyə başaldı və təlimin təşkilində qabaqcıl müəllm kütləsinin yaranmasına səbəb oldu. Məlumdur ki, virtual ünsiyyət və sosial cəmiyyətdə rəqəmsal texnologiyaların öyrənilməsi və tətbiqi cəmiyyətin tələbləri və baxışlarını düzgün formalaşmasına xidmət etməlidir. Bu məqsədlə, təhsilin bu forması təkcə texnoloji bilikləri deyil, eyni zamanda texnoloji davranı mədəniyyətini də formalaşdırır və təhsildə sinergetik sistemin imkanlarını artırır. Aydındır ki, distant təhsil üzrə məktəb təkcə məlumat və bilik mənbəyi deyil, eləcə də rəqəmsal dünyanın dinamik bir məkanına çevrilməli və vituallğın sehrini izah edə bilməlidir. Məktəblərdə distant təhsilin idarəolunmasında kompüter vasitəsi ilə müəllim, şagird və valideynlərin birgə fəaliyyətlər əsasında virtual icmaların formalaşması və yeni modellərin yaradılmasına baxışlar yarandı. Məktəblərdə yaradılmış bu virtual icmalar sosial həyatın, o cümlədən təhsilin yenidən konseptuallaşdırılmasına ehtiyac duyur və məqalənin məqsədini zəruri edir (Zhil'tsova, 2007; 7).

Distant təhsilin tarixi və növləri

Distant təhsilin orta məktəblərdə tətbiqi metodikasını ilk dəfə elmə gətirən Mur (Moore) Murun fikrincə, *"distant təhsil"*, yəni *"məsafəli təhsil"* termini İKT-nin istifadəsi ilə sıx əlaqəli olduğundan, bəzən bu təlimi *teletəlim, onlayn öyrənmə və elektron təhsil* adı ilə təhsilimizə daxil oldu. Məsafəli təhsil müəyyən bir kommunikasiya texnologiyasından istifadəni vurğulayır, paylanmış təhsil və distant təhsil kimi daim diqqət mərkəzində qalır (Ol'nev, 2011; Brown, 2012).

Son araşdırmalar sübut edir ki, təlimdə açıq öyrənmə və çevik öyrənmə distant təhsil alanların ənənəvi təhsildən fərqli olaraq əldə etdikləri təlim növləridir. *Distant təhsil, virtual təlim, açıq məktəb və açıq təlim* kimi anlayışlar tarixən bir-birini əvəz edərək sonda müəllim və şagirdlərin birgə qlobal ünsiyyətə və təhsildə baş verən yeniliklər üzrə problemlərin həllinə qoşulmağa imkan yaradır (1; Kuliyeva, Rasulova, 2016; 6).

Müasir distant təhsilin məktəblərdə idarə olunmasını reallaşdıran təhsil növləri onun istifadə yollarını dərindən mənimsəməyə əsaslanır. Bir çox inkişaf etmiş ölkələrdə ən çox istifadə olunan distant təhsil sistemləri bunlardır:

- *BlackBoard*
- *Web-CT*
- *Adobe Connect*
- *Openmeetings*
- *Moodle*
- *E-Nocta*

Bu təhsil növləri öz idarəetmə mexanizminə əsaslanır və dəqiqləşdirilmiş iştifadə qaydalarına tabe olmağı tələb edir. İKT tarixinə nəzər saldıqda aydın görmək olar ki, tədqiqatçıların və texnoloqların əsas diqqəti bu təlim növlərindən yerli-yerində istifadə etməyi və uğurlu təlim nəticələri əldə etməyi vacib hesab edirlər. Distant təhsilin bu növləri rəngarəng proqram təminatına, kompüterlə qarşılıqlı əlaqəyə və qlobal kommunikasiya və əməkdaşlıqla bağlı məsələləri həll edə bilir (Brown 2012).

Hibrid təhsil modeli

Andersonun (2008) fikrincə, son on ildə virtual məktəblərin artma sürətli təhsildə İKT-nin inteqrasiyası kimi müəllim və şagirdlərin uğur hekayəsinə çevrildi. Bu məqsədlə, distant təhsil tədris və öyrənmənin məkan və zaman baxımından ayırır və bəzi hallarda məktəbi tərk etmə probleminə səbəb olur. Yeni nümunə tədris modeli kimi, *"hibrid"*, yəni qarışıq tədris modeli məktəblərin distant təhsilin idarəolunması sisteminə daxil oldur. Hibrid modeli keys-texnologiyanın və məktəbə qayıdış kimi fiziki dərslərin qarışıq modeli kimi başa düşülür. Bu təlim modeli qarışıq formalar da meydana çıxdı və qarışıq öyrənmə termini tətbiq olundu. Qarışıq öyrənmə proqramlarına real vaxt rejimində virtual əməkdaşlıq proqram təminatı, təhsildə veb-əsaslı kurslar, işə daxil edilmiş elektron performansa dəstək sistemləri kimi öyrənmə vasitələrinin bir neçə forması daxil ola bilər.

Qarışıq öyrənmə üz-üzə sinif otaqları, canlı elektorn təlim və bəzən də öz-özünə öyrənmə də daxil olmaqla müxtəlif hadisə əsaslı fəaliyyətləri birləşdirir. Bu ənənəvi forma müəllimlərin rəhbərlik etdiyi təlim, sinxron onlayn konfrans və ya təlim, asinxron öz-özünə öyrənmə və ya mentordan strukturlaşdırılmış iş başında təlimin qarışığı kimi başa düşülür. Qarışıq öyrənmə adətən korporativ təlim kimi məktəb təhsilinə də nüfuz edərək təlim keyfiyyətini, şagirdlərin ali məktəbə hazırlığı və müəllimin peşəkar inkişafı sahəsində cəlbedici bir təhsil modelidir. Bundan əlavə, Amerika və Avropada hibrid təhsili müstəqil bir təhsil forması kimi başa düşülür və bu təhsil distant təhsilin bir forması kimi yeni texnologiyaların tətbiqi sahəsində aktual bir təhsil növü kimi qəbul edilir (Vygotsky, 1930/1978).

Distant təhsilin idarə olunması modelləri

Ümumi təhsil məktəblərində keçirilən dərslərin məsafəli formaya keçməsi bir sıra alt-sistemnlərdən ibarətdir. Bu təhsilin idarə olunmasında, xüsusilə distant tədris və təlim prosesinə aid planlı və təşkil edilmiş təhsil formaları vardır. Burada təlim məqsədyönlü şəkildə planlaşdırılır və tədris planı onlayn vasitəsilə şagirdlərə ötürülür. Şagirdlərin nəyə yiyələnməli olduğunu əvvəlcədən müəyyənləşdirilir; tədris və təlim materialları məntiqi ardıcıllıqla seçilir və zamana bağlı vahidlər silsiləsi kimi hər mərhələsində əvvəlcədən proqnozlaşdırılan metod və üsullar planlaşdırılır, sistemli və düşünülmüş şəkildə müəyyən edilir. Nəhayət, distant tədris və təlim mütəşəkkil fəaliyyət kimi konkret məkanda, müəyyən vaxtda müəllim tərəfindən həyata keçirilir. Distant tədris və təlim prosesinin sistemli iadrəolubnmasında dörd mühüm interaktiv alt sistem bir-biri ilə əlaqəli şəkildə həyata keçirilir. Bunlara: *peşəkar, texnoloji, təşkilati və didaktik alt sistemlər* daxil edilir (Kuliyeva, Rasulova, 2016; 6).

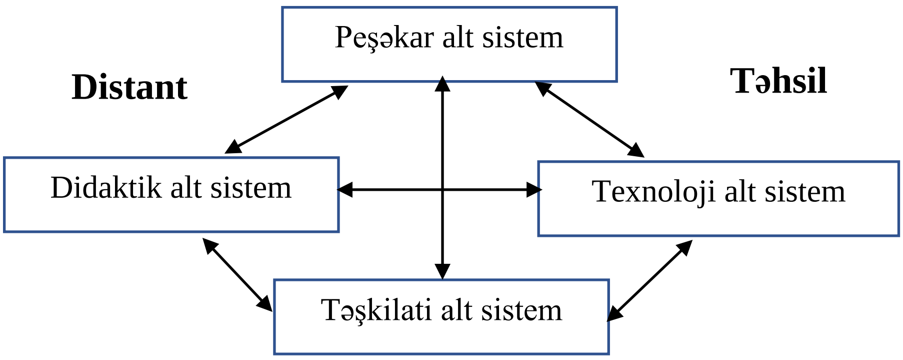

Şəkil 2. Distant təhsilin məktəblərdə idarəolunması modeli (2008)

a) Distant tədrisdə *peşəkar alt sistemi* tədris və təlim materiallarının qısa və uzunmüddətli hazırlanmasına əsaslanır (şəkil 2). Burada şagirdlrə mövzu və onlayn resursların seçilməsi imkanl verilir. Müəllim eyni mövzunu şagirdlər müxtəlif formada öz bilikləri çərçivəsində hazırlamağı tapşırır. Bu mövzualr müxtəlif fənlər çərçivəsində verilə bilər və şagirdlər öz peşəkar bacarıqlarıni inkişaf etdirməlidirlərr. Bu idarəetmə sistemində müxtəlif veb-2 alətlərinin tətbiqi, vebquestlərdən və müxtəlif proqramlardan istifadə edib maraqlı performanslar nümayiş etdirməlidirlər. Şagirdlərin müəllim kimi fəaliyyət göstərə bilməsi onun bilikləri əsasında dəqiq xüsusi məlumatı seçmək bacarığı qazandırır. Bu təlim modeli kurrikulumun tərkib hissəsi kimi fənlərin tədrisi qaydasını, habelə onlara verilən vaxt müddəti, fənn üzrə əldə etməli olduqları biliklərin həcmi təyin edilir, nəzərdə tutulan məqsədlərin həyata keçirilməsinə kömək edən dərs planını nəzərə almağı qeyd olunur. Beləliklə, peşəkar alt sistem dəqiqliyə və düzgünlüyə, bundan əlavə tədris və təlim materiallarının uyğunluğuna, eləcə də sistemli idarəetməyə əsaslanır. Bu sistem şagirdin inkişafında göstərilən hörmətə və onun nəzəriyyə ilə praktika arasında əlaqə yaratmaq qabiliyyətinə əsaslanır. Bu alt sistem şagirdlərin irəliləyişlərini və uğurunun qiymətləndirilməsi və təkmilləşdirilməsini də göstərir.

- *Uyğunluq, yəni tədris proqramına uyğun olamlıdır;*
- *Real, yəni obyektiv təlim mühiti olmalıdır;*
- *Rasional,yəni əlim psixologiyası nəzəriyyələrinə əsaslanmalıdır;*
- *Qiymətləndirməyə əsaslanmalıdır, yəni tədris və təlim prosesində şagirdin əldə etdiyi bilik və bacarıqlar müxtəlif üsullarla qiymətləndirilməlidir.*

b) Distant tədrisin və təlimin *texnoloji alt sistemi* təlimin keyfiyyəti üçün istifadə olunan təhsil texnologiyalarından asılıdır, onları əsasən iki qrupa bölmək olar - bir tərəfdən inkişaf texnologiyaları və təlim materiallarının işlənib hazırlanmasında istifadə olunan proqram və texniki vasitələrdən ibarətdir. Beləliklə, texnoloji alt sistem aşağıdakıları müəyyən edir (Simonson, 1999):

- Yekun məhsullar, yəni tədris və təlim materialları, məsələn, çap materialları, veb-əsaslı materiallar, səs əsaslı materiallar, videolar və s.;
- Distant tədris və təlim proseslərinin icrasını təmin edən proqram alətləri;
- Proqram alətləri yəni, proqramlaşdırma dilləri, qrafik alətlər, multimedia vasitələri, müəllif sistemləri və s.;
- Lazım olan əsas avadanlıqlar tədris və təlim materiallarının inkişafı.

c) *Didaktika alt sistemin* distant təhsildə idarə olunması təhsilin informasiyalaşdırılması şəraitində müxtəlif fəaliyyət formalarını təklif edir. Bütün təhsil sistemləri kimi distant təhsil sisteminin də öz struktur məqsədi, məzmunu, metodları, alətləri və təşkilati formaları daxildir. Məlumdur ki, distant təhsil sistemi didaktik şərtlərə əsaslanan təlim sistemidir. Buna misal olaraq diatant təhsilin didaktik alt sistemi əsasən *audio-video informasiyaların, tədris-əyləncə, eksperimental-tədqiqat, məlumatları əldə etmək, saxlamaq, emal etmək və tövsiyə* etmək üçün müstəqil fəaliyyətləri seçir. Didaktik aspektlərinin məsafəli təhsildə ümumiləşdirilməsi müəllim və şagirdlərin əlaqəli fəaliyyət sahələrində reallaşır (Zorpe, 2001):

- distant təhsilin didaktik təminatı psixoloji, pedaqoji, informasiya və təhsil resursların praktiki fəaliyyətlə, ətraf mühit, sosial məkannın seçilməsinə, əyləncəli fraqmentlərin təyin edilməsinə və yaradıcı işlərin nümayişinə inteqrasiyası nəticəsində mümkündür;
- hər hansı informasiya və təhsil resursu şagirdlər tərəfindən fənnin dörd səviyyədə mənimsənilməsini, *reproduktiv, alqoritmik, evristik, tədqiqat kimi* nəzərdə tutan inkişaf etdirici təhsilə mənimsənilməsinə yönəldilməlidir;
- informasiya və təhsil resurslarının məqsədi bütün fənlərin tədrisində texnoloji yanaşmanın həyata keçirilməsinə istiqamətlənməlidir;
- fəal didaktik yanaşma distant təhsildə müstəqil və ya fərdi fəaliyyət amilini həyata keçirir və təlimin yaradıcılığını təşkil etməlidir;
- Distant təhsilin effektivliyinin ən mühüm amili virtual təhsil mühitində təlim fəaliyyətinin unikallığını nəzərə almaqla onun psixoloji əsaslarıdır (Vedemeyer, 1981).

d) *Təşkilati alt sistem* distant təhsil sisteminin optimallaşdırılması və rasionallaşdırılmasına əsaslanır. Təşkilati alt sistemdə şagirdlərin virtual təlimə qoşulması üçün təşkilati işlər planlaşdırılır. İlk öncə, şagirdlərin sayı, təlim məkanı seçilir, texniki avadanlıqlar çevikliyi proqnozlaşdırılır və nəzərdən keçirilir. Virtual səhifənin hazırlığı üçün proqram təminatı təşkilati alt sistemə daxil olan sahələr aşağıdakı kimi müəyyən edilir (Vheeler, 2002).

Cədvəl 1.
Distant təhsilin təşkilati alt sistemlə idarəolunması

Təşkilatı alt sistem	Fəaliyyətlər
Dərs cədvəli	Dərslər intervalla verilməsi yoxlanılır
Zoom (teams) cədvəli	Zoom və ya teams linki yerləşdirilir
Elektron jurnal	Elektron jurnal üzrə şagirdlərin adı, familiyası və davamiyyəti yerləşdirilir
Təqvim planı	Dərslərin həftənini hansı günündə olması qeyd olunur
Siniflər və uşaq sayı	Hər sinif üzrə şagird sayı yoxlanılır
Tədris materialları	Yarımilliklərdə keçiriləcək mövzular daxil edilir
Elektron resurslar	Şagirdlər üçün onlayn resurslar və linklər əlavə edilir
Ev tapşırığı	Ev tapşırığının həcmi və vaxtı qeyd olunur
Qiymətləndirmə	Qiymətləndirmə meyarları və bal sistemi təyin edilir

Verilmiş modeldə təşkilati işin keyfiyyətli alınması yolları mütəqil təhsil modelindən paylanmı sinif otağı və aşıq sinif modeli üzrə fəaliyyətlər də tarixə əsasən dəyişilərək verilir (cədvəl 1).

- Müstəqil təhsil modeli
- Paylanmış sinif otağının modeli və
- Açıq və sinifdə təhsil modeli

Nəticə

Beləliklə, orta məktəblərdə distant təhsilin idarəolunması sahəsində müasir modelləri və yeni perspektivləri bu təhsilin keyfiyyətli nəticələrinin əldə olunasmına xidmət edir. Araşdırmalar sübut edir ki, orta məktəblərdə distant təhsilin idarə olunması dəqiqləşdirilmiş bir sistemlə idarə olunmalıdır. Müəllim və şagirdlərin üzləşdiyi çətinliklərin aradan götürülməsində müasir model kimi hibrid təhsil sistemi məktəb təhsil sistemindən kənarlaşmamaq məqsədi ilə şagirdlərin yorğunluğunu aradan götürür və yenidən məktəbə qayıdış həvəsini artırır. Məqalə eyni zamanda distant təhsilin sistemli idarə olunması sahəsində yeni perspektivlər kimi şagirdlərin peşəkar, didaktik, texnoloji və təşkilatı alti sistemnimin həm texnoloji biliklərin artmasında, həm də texnoloji mədəniyyətin formalaşmasında rolunu geniş izah edə bilmişdir. Məqalə həm elmi cəhətdən, həm də metodiki cəhətdən məktəb idarəçiləri, müəllimlər və şagirdlər üçün ən uğurlu bir məlumat mənbəyi ola bilər.

Ədəbiyyat

1. Anderson, T. (2004). Toward a Theory of Online Learning. In Anderson, T. & Elloumi, F. (Ed.). The theory and practice of online learning. Athabasca University Press, 33-60.
2. Azərbaycan Respublikasında informasiya cəmiyyətinin inkişafına dair 2014-2020-ci illər üçün Milli Strategiya. Azərbaycan Respublikası Prezidentinin 2 aprel 2014-cü il tarixli Sərəncamı.
3. İsmayılova, B. (2014). Distant təhsil: üstünlüklər, çatışmazlıqlar və müsbət təcrübə. “Elektron dövlət quruculuğu problemləri” I Respublika elmi-praktiki konfransı, 4 dekabr.

4. Kuliyeva, Sh., Rasulova, Z.D. (2016). Formirovaniye professional'no-pedagogicheskoy kompetentnosti budushchikh spetsialistov na osnove informatsionnykh tekhnologiy. Molodoy uchonyy, 112:8, s.977-978.
5. Zhil'tsova, V.I. (2007). Predmetnyye informatsionnyye sistemy v distantsionnom obuchenii. V.I.Zhil'tsova. Izvestiya Ural'skogo gosudarstvennogo universiteta. № 50, s.36-40.
6. Aslantash T. (2014). «Distance Education, Distance Education Technologies and an Application in Turkey». http://www.tankutaslantas.com/wp-content/uploads/2014/04/Uzaktan-E%C4%9Fitim-Uzaktan-E%C4%9Fitim-Teknolojileri-ve-T%C3% BCrkiyede-bir-Uygulama.pdf
7. Ol'nev, A.S. (2011). Ispol'zovaniye novykh tekhnologiy v distantsionnom obuchenii. Aktual'nyye problemy sovremennoy nauki. №1, s.96.
8. Brown, J.L. (2012). Online Learning: A Comparison of Web-Based and Land-Based Courses. Quarterly Review of Distance Education, 13(1).
9. Vygotsky, L.S. (1930/1978). Mind in Sosiety: Ze development of hiğer psyçologisal prosesses. Sambridge, M.A. Harvard University Press.
10. Simonson, M. (1999). Equivalensy zeory and distanse edusation. TechTrends, 43(5), 5-8.
11. Zorpe, M. (2001). Rezinking learner support: ze challenge of sollaborative online learning. Paper presented at SSROLLA Symposium on Informing Prastise in Netvorked Learning, Glasgov, 14 November, Retrieved July 6, 2008 http://vvv.ssrolla.as.uk/papers/s1/zorpe_paper.html.
12. Vedemeyer, S. (1981). Learning at ze bask door: Refl estions on non-traditional learning in ze lifespan. Madison: University of Vissonsin Press.
13. Vheeler, S. (2002). Student Perseptions of Learning Support in Distanse Edusation. Quarterly Reviev of Distanse Edusation, 3(4): 419-430.

Göndərildi: 22.01.2023 Qəbul edildi: 15.04.2023

DOI: https://doi.org/10.36719/2663-4619/90/67-72

Sevda Novruzəliyeva
Azərbaycan Tibb Universiteti
filologiya üzrə fəlsəfə doktoru
sevda.novruzaliyeva@mail.ru
Nüşabə Əliyeva
Azərbaycan Tibb Universiteti
nushabe.aliyeva@bk.ru

KOMMUNİKATİV PROSESDƏ POZİTİV SÖZ

Xülasə

Az söylənən söz, xoş söylənən söz kommunikativ prosesə bəzək verən faktorlardır. Bu ikisi danışanla dinləyən arasında xoş ovqat, qarşılıqlı etibar və məmnunluq yaradır.

Məqalənin girişində sözün pozitiv və neqativ qollarından danışılır. Mətn hissəsində az söylənən sözdən, xoş söylənən sözdən 16 sitatın işığında bəhs açılır. Nəticə hissəsində məqalədə alınan nəticə açıqlanır.

Ümid edirik ki, yenilikçi ruhda yazılan bu məqalə oxucuların diqqətini çəkəcək, onlarda xoş təəssürat yaradacaq.

Açar sözlər: *kommunikasiya, internet, pozitiv söz, neqativ söz, az söylənən söz, xoş söylənən söz*

Sevda Novruzaliyeva
Azerbaijan Medical University
Ph.D. in Philology
sevda.novruzaliyeva@mail.ru
Nushaba Aliyeva
Azerbaijan Medical University
nushabe.aliyeva@bk.ru

Positive word in the communicative process

Abstract

A little spoken word, a kind spoken word are factors that embellish the communicative process. These two create a pleasant feeling, mutual trust and satisfaction between the speaker and the listener.

The introduction to the article speaks of the positive and negative branches of the word. In the text part, the mention opens in the light of 16 quotes from the word that is said little, the word that is said pleasantly. In the conclusion section, the conclusion obtained in the article is disclosed.

We hope that this article, written in an innovative spirit, will attract the attention of readers and make a good impression on them.

Keywords: *communication, internet, positive word, negative word, little said word, kind word*

Be careful with your words. Once they are said,
they can only be forgiven, nor forgotten.

Sözlərinizə diqqət edin. Bir dəfə söyləndilərmi,
onları unutmaq yox, ancaq bağışlamaq olar.
Budda

Giriş

İnsan düşüncəsindən qaynaqlanan, kommunikativ prosesin dominantı (aparıcısı) olan söz pozitiv və neqativ olmaqla iki qola ayrılır. Söz gərəkli, xoşa gəlimli, motivasiya edici, ümid verici, tərbiyə edici, nəzakət yayıcı, sevgi paylayıcı, barış ötürücü, qərəzdən, qeybətdən, eqodan uzaq olanda, yerində səslənəndə pozitiv olub ürəklərə yol açır, arzulara qol-qanad verir, insanların potensialını (mənəvi gücünü, bacarığını, istedadını) üzə çıxarır, yaşayıb yaratmaq həvəsini artırır. Söz gərəksiz, xoşa gəlməz, motivasiyadan yayındırıcı, ümidsizlik verici, savaş gətirici, ədəbsiz, nəzakətsiz, sevgisiz, qərəzli, dedi-qoduçu, eqolu olanda, yerində səslənməyəndə neqativ olub ümid və sevgi bağlarını qırır, yaradıcı həvəsləri yox edir, motivativ planları puç edir, həyatın bir cəhənnəmə dönməsinə yardımçı olur.

Mətn. Dəyərli sözün ömrü bitmir, zaman keçdikcə siqlətini (potensialını) itirmir. Beyində fikrin, danışıqda cümlənin formalaşmasında sözün rolu danılmazdır. Professor Fikrət Aslananovun fikrincə, "*Dilin ən kiçik müstəqil vahidi olan sözün iştirakı olmadan fikrin ifadəsinə xidmət edən cümlələrin formalaşması qeyri-mümkündür*" (Aslanov, 2016: 13). Zamanın ruhu olan, olub keçənləri gələcək nəsillərə ötürən söz ulu Tanrının insanlara bağışladığı ən ali bir mənəvi nemətdir. Qumrunun naləsi də, bülbülün ötməsi də, küləyin əsməsi də, yağışın yağması da, bir sözlə, təbiətin qoynunda baş verən hər proses bir sözdür, bir informasiya daşıyıcısıdır. Xalq yazıçısı Sabir Rüstəmxanlı demişkən, "*Bu dünyada hər şey keçib gedir. Saraylar dağılır, xəzinələr dolub boşalır, zülm və istibdad maşınları acı xatirəyə dönür, ancaq Söz qalır*" (Rüstəmxanlı, 2019: 547).

Söz ayrılıqda tutumlu olmur, bütün incəliklərini göstərə bilmir. "Agac" ayrılıqda budaqları və bərk gövdəsi olan bitkidir. Amma o, konkret kontekstə girəndə yüzlərlə mənaya yüklənir. Professor Səlim Cəfərov tam doğru buyurur ki, "*Söz dil vahidi kimi öz təbiətinin dolğunluğunu və həqiqi mənasını əlaqəli nitq daxilində biruzə verir*" (Cəfərov, 2007: 12).

Az söylənən söz pozitiv nitq olaraq

Dünya elə yaranıb ki, orda hər şey gözəl, könül oxşayan, zövq verici, ömür uzadıcı olandır, bu şərtlə ki, onlar balanslı olsun (aşırı olmasın, ölçünü keçməsin). Balansdan aşağı və yuxarı olanlar təbiətin qanunlarına qarşı olduğu üçün fayda verici olmurlar. Balansa (müvazinətə) uyğun olanlar həyat verici olurlar. Varlıqlar içində söz üstün bir varlıqdır, insanın kimliyini ortaya qoyan bir Tanrı payıdır. Söz bir gözəl nemət olaraq ikiqat dəyərə, sayğıya sahiblənər, əgər aşırı olmayıb az ola. Az sözün gücü, potensialı, təsir imkanları, manevr etmə bacarığı, yaddaşlara həkk olma şansı, reeallaşma yolu daha asandır, çox söz isə bu sayılan faktorlardan məhrumdur. Böyük yunan filosofu Pifaqor (e.ə 623-544) çox sözlə az mənanı qınayaraq, az sözlə çox mənanı öyərək, 27 əsr öncə insanlara (müdrik olmaq istəyən, sayğı və sevgiyə yiyələnmək arzusunda olan kimsələrə) ərməğan olaraq deyib ki, "*Do not say a little in many words, but a great deal in few*" (Avreliy, 2011). Sözlərinin sayı az olan, amma məna tutumu əbədiyaşar olan bu sitatı ingiliscədən belə çeviririk, *"Çox sözlə az şey deyil, bir neçə sözlə çox şey söyləyin".* Filosofun dediyindən bu mesajı alırıq, bir neçə sözlə o kəs çox şey deyə bilər ki, onun elmi olsun, ingilislərin "mind", rusların "razum", azərbaycanlıların və türklərin "zəka" adlandırdığı bir anlayışa yiyə dursun. Deməк, elm ilə zəkanın bədii nikahından qaynaqlanan söz qısa və lakonik olsa da, möhtəşəm olur.

Əgər birisi sözünün lakonik (qısa və aydın) olub, siqlətli (məna baxımdan tutumlu) olmasını, ürəklərə yol tapmasını, sevgi və sayğıya vəsilə olmasını istəyirsə, gərək o kəs müdrik ola (elmi, zəkası, xeyirsevərliyi, pozitivliyi olsun).

İngilislərin "wise", rusların "mudrıy", türklərin "müdrük", azərbaycanlıların "müdrik" anlayışa çatmağın ilkin və aparıcı şərti çox susub insanları dinləmək bacarığıdır. Bu prosesi keçmədən bir kimsə müdrik ola bilməz, olmaq istəsə də. Pifaqor buyurur ki, "*Listen, you will be wise. The beginning of wisdom is silence*". Sonsuza qədər diri qalacaq bu kəlamı bütün dünyanın dominant (aparıcı) dilindən azərbaycancaya bu cür tərcümə edirik, "*Dinləyin ki, müdrik olasınız. Müdrikliyin başlanğıcı susmaqdır".*

Bu həyatda dahilər xoşbəxtlik anlayışı üçün yüzlərlə örnək veriblər. Biz bu məqalədə Qautama Buddanın variantı üzərində dayanırıq. Onun dedikləri daha sadə, daha həyati, daha real gözə

çarpırlar. "Xöşbəxtlik üçün yeddi pillə" anlamında "Seven steps to happiness" başlığında o, yeddi pilləni önəminə görə sıralayır, az çoxa qarşı olmaqla (Annayeva, 2011):

1.Think less, feel more.	*Az düşün, çox hiss et.*
2. Frown less, smile more.	*Az qaşqabaq tök, çox gülümsə.*
3.Talk less, listen more.	*Az danış, çox dinlə.*
4.Judge less, accept more.	*Az suçla, çox məmnun ol.*
5.Watch less, do more.	*Az bax, çox çalış.*
6.Complain less, appreciate more.	*Az gileylən, çox dəyərləndir.*
7.Fear less, love more.	*Az qorx, çox sev.*

Bu başlığın önəmi odur ki, o, insanları neqativ olanlardan – aşırı düşüncədən, aşırı qaşqabaqdan, aşırı danışıqdan, aşırı suçlamadan, aşırı baxmaqdan, aşırı gileydən, aşırı qorxudan saqındırır. İkinci önəmi odur ki, insanlara pozitiv olanları – çox hiss etməni, çox gülümsəməni, çox dinləməni, çox məmnun olmanı, çox çalışmanı, çox dəyər verməni, çox sevməni aşılayır.

Həyatda hər şeyin başı düşüncədir. Başqa sözlə, düşüncə doğru olsa – insan doğru olar, yalnış olsa – insan yanlış olar. Bu başlığın da birinci pilləsi düşüncədir. Həyatda hər şey sevgiyə bağlıdır. Bütün kainatı yönəldən yalnız sevgidir. Sevginin olduğu yer gözəllik oylağı olur, olmadığı yer isə xarabalıq olur. Bir insanın Tanrının yaratdıqlarına sevgisi olsa – Tanrının qulu olur, sevgisi olmasa – şeytanın qulu olur. Bu başlığın da sonu sevgi ilə bitir.

Ana təbiətin insana keçici olaraq verdiyi hər orqanın ən azı bir funksiyasi var. Gözlər yaxşını da, pisi də görüb, sintez (yoxlanış) üçün beyinə ötürürlər. Qulaqlar yaxşını da, pisi də eşidib, sintez üçün beyinə yollayırlar. Bircə dil vardır ki, sintezdən keçənləri səsləndirir. Deməк, insan pis nəsə deyirsə, pis nəsə edirsə, onun gözləri, qulaqları və dili məsuliyyət daşımırlar, yalnız qəlbi məsuliyyət daşıyır. Odur ki, xöşbəxt olmaq istəyən insan öz qəlbini saf saxlamalıdır. Qəlbin saflaşmasının bir yolu var, o da düz danışmaq, xeyirsevər olmaq, əməksevər olmaqdır. Bu üçündən tam keçən tam xoşbəxt olur, qismən keçən isə qismən xobəxt olur. "İki göz + iki qulaq + bir dil" əməliyyatından bu anlaşılır ki, insan iki görməli, iki eşitməli, bir deməlidir. Doğrusu, ağıllı insanın dediyi onun gördüyünün və eşitdiyinin beşdə biridir. Göründüyü kimi, ağıllı insanın dinlədiyi dörd söz olur, səsləndirdiyi isə bircə söz. Yunan filosofu Sokrat (e.ə.470-399) tam yerində buyurub ki, *"Nature has given us two eyes, two ears, but only one tongue so that we look and listen more than we speak"* (Borokhov, 2003). Bu əbədiyaşar kəlamı dünyanın dominant dili olan ingiliscədən dilimizə belə çeviririk, *"Təbiət bizə iki göz, iki qulaq, yalnız bircə dil verib ki, biz dinib danışmaqdan çox baxaq və dinləyək"*.

Təklik ulu Yaradanın dəyişməz özəlliyidir. Qalan bütün varlıqlar, o sıradan insanlar ikili (bir-birinə qarşı olan) özəlliklərə sahibdirlər. İnsanların ağıllısı olduğu kimi, sarsaq olanı da var. Ağıllı və sarsaq olanın fəlsəfə və psixologiyada açıqlamaları çoxdur, bəlkə də yüzlərlədir. Dünyanın ən böyük filosofu Aristotel (e.ə 384-322) bu iki insan tipini bir-birindən ayıraraq, çox görüb (çox dinləyib) az deyəni "müdrik" adlandıraraq, bildiyindən çox danışanı isə "sarsaq" vurğulayaraq deyir ki, "*The difference between a wise and foolish man is this: the former sees much, but says little, the latter speaks more than he knows" (*Aristotel, 1989: 130). Bu müdrik kəlam ingiliscədən təqdimatımızda belə səslənir, *"Müdrik ilə sarsaq arasında fərq budur: ilkin olan çox görür, amma az deyir, ikinci olan bildiyindən çox danışır"*. Bu kəlamın ingiliscə variantında müdrik üçün "deyir" mənasında "says" feili, sarsaq üçün "danışır" anlamında speaks" feili işlənib. Demək, says "deyir" feili az sözə, speaks "danışır" feili isə çox sözə ünvanlanır. Bu dahinin qədim yunanca bu kəlamı necə yazdığını bilmirik, lakin ingiliscə olanının məna tutumunu, özəlliklə cümlənin taleyini çözüb ortaya qoyan feillərin ruhunu yüzə yüz saxladıq. Göründüyü kimi, bildiyinin çox azını deyən müdrik olur, bildiyindən çox danışan isə sarsaq olur.

Yəhudilərin qanun kitabı olan "Tövrat"da etik məsələlərə çox toxunulur. Onların arasında bu məqalənin araşdırdığı dinləmə və söz söyləmək ilə bağlı olanlar da var. Çox dinləmənin və az danışmanın faydalarından söz açan elmi kitablar, elmi məqalələr çoxdur. Tövratda tövsiyə olunur ki, "*Всякий человек да будет скор на слушание, медлен на слова, медлен на гнев"* (Bibliya, 2005: 245). Bu örnəkli kəlamı ruscadan belə çeviririk, "*Qoy hər kəs dinləməyi tezlətsin, sözlərini*

yubatsın, hirslənməyi yubatsın". Burada 3 şairanə ifadə rastlanır. Belə ki, "dinləməyi tezlətsin" çox dinləməyə, "sözlərini yubatsın" az danışmağa, "hirslənməyi yubatsın" az hirslənməyə eyham vurur. Doğrusu, qafiyəsi olmayan nəsr örnəyi eyhamla söz açanda poetik bir səhnə yaranır.

Ağız- sözlərin qorunub saxlandığı bir saxlancdır və saxlanc ona görə bağlı olur ki, ordakılar itbata düşməsin. Saxlancın yiyəsi onu hər zaman yox, gərəkli anlarda açdığı kimi, sözün yiyəsi olan zəkalı insan da ağzını hər zaman yox, yalnız gərəkli anlarda açır ki, ordan inci sözlər, yerinə düşən kəlmələr, barış gətirən ifadələr, ümid bəslədən öyüdlər, motivasiya edici tövsiyələr, çəkindirici bildirmələr süzülsün. Budda 27 əsr öncə ağızdan çıxan az sözü önəmsəyərək, insana dəyər libası geydirən susmanı ondan da üstün sayaraq deyirdi, "*Open your mouth only if what you are going to say is more beautiful than silence"*. İnsan yaşamına gözəl yön verən bu aforizmanı ingiliscədən belə ötürürük, *"Ağzını yalnız onda aç ki, demək istədiyin susmaqdan daha gözəldir*". Demək, az danışmaq gözəlsə, susmaq ondan da gözəldir. Xoş halına o kimsənin ki, onun iki belə özəlliyi var.

Dərmanın azı kimi sözün azı faydalı olur. Aşırı olan dərman orqanizmi heydən salır, iç orqanların işini, ahəngini pozur, bədənə diskomfort gətirir, bir çox fəsadlara, hətta sağalmaz olanlara yol açır. Qənaətlə keçinərək haram tikə yeməyən, ömrü boyu düz davranan, dərin düşüncə sahibi olan həzrət Əli söz ilə dərmanı yan-yana qoyaraq vurğulayır ki, "*Слово как лекарство: малое исцеляет, большее убивает"* (Kojevnikov, 2006: 304). Bütün zamanlar üçün etika və tibb baxımından aktual olan bu kəlamı ruscadan belə veririk, "*Söz dərman kimidir: azı sağaldır, çoxu öldürür*". Dərmanın azı sağaldıb, çoxu öldürüsə, kommunikativ prossesin bir növ dərmanı olan sözün azı həyatverici olur, çoxu həyatı çökdürüb zindana döndərir.

Söz su kimi faydalı bir varlıqdır. Su insan bədəninə düzən verən faydalı bir nemətsə, söz insan mənəviyyatına düzən verən dəyərli nemətdir. Su az içiləndə bədənə nuş olur, normal axarda bədənin çalışmasına səbəb olur. Söz də eynən belədir. Görülən su ilə görülməyən sözü poetik obyekt seçən, suyun və sözün azlığında ölçüyə gəlməz faydaların var olduğunu dərindən anlayan dahi Azərbaycan şairi Nizami Gəncəvi bir öyüd olaraq yazır ki (Nizami, 2014: 107),

Sözün də su kimi lətafəti var,
Hər sözü az demək daha xoş olar.
Bir inci saflığı varsa da suda,
Artıq içiləndə dərd verir su da.
İnci tək sözlər seç, az danış, az din,
Qoy az sözlərinlə dünya bəzənsin.
Az sözün incitək mənası solmaz,
Çox sözün kərpictək qiyməti olmaz.

Şair doğru olaraq az sözü, az danışmağı inciyə (qızıla, brillianta, mirvariyə, bahalı daş-qaşa) bənzədir. Bu dəyərli metallar az olduğundan bütün zamanlar boyu dəyər tapıblar, əziz olublar, qızgəlinlərin gözəlliyinə gözəllik qatıblar, baxanların zövqünü oxşayıblar. Şair çox sözü, çox danışmağı kərpicə bənzədib. Kərpicin nə dəyəri var ki, çox sözün də olsun. İnsanı dəyərə, sayğıya çatdıran hər şeyin, o sıradan sözün azlığıdır, əsla çoxluğu deyil.

Ağıllı insanın nəyi var, onun azını deyər, azını göstərər, qalanını gizli saxlayar. Ağıllı insan bildiyinin azını deyər, qalanını gizli saxlayar. Hər iki durumda o, qazanır. Çünki varının, sözlərinin hamısını bilsələr, onun varına, biliyinə göz dəyər, get-gedə uğursuzluğa tuş gələr, üstəlik, varına göz dikərlər, sözlərindən ona qarşı istifadə oluna bilər. Demək, olanının azını göstərmək, bildiyinin azını söyləmək doğru və faydalı bir işdir. Hər iki durum ağıldan qaynaqlanır, bunları ağılsızın birisi edə bilməz. Dahi ingilis dramaturqu Vilyam Şekspir (1564-1616) vurğulayır ki, *"Have more than you show, speak less than you know"* (Kojevnikov, 2005: 109). Bu ingiliscə aforizmanı dilimizə belə çeviririk, *"Çoxunu saxla - azını göstər, bildiyin nə oldu, azını söylə"*.

Xoş söylənən söz pozitiv nitq olaraq

Hər şeyin ən gözəli var, sözün ən gözəli, qənaətimizcə, xoş söylənən sözdür. Xoş söz sərhəd tanımır, ürəkləri fəth edir, düşmənçilik bağlarını kəsib qırır, dostluq körpülərini qurur, barış üçün maneələri aradan qaldırır, sevgi və sayğı toxumlarını səpir. Belə söz xoş bir aura və ovqat yaradır,

insanların ruhunu oxşayır, qəlbin mərhəmət qapılarını açır. Xoş söz dünyamızı gözəlləşdirən bir mənəvi müalicə olub, küsülü və kinli ürəkləri yumşaldır. Xoş söz həyatı mənalı bir məkana çevirir, onun gözəlliyinə məna və gözəllik qatır. Xoş söz ömrü uzadır , insanın iç dünyasına güvən, ümid və motivasiya sızdırır. Xoş söz səmimi bir söz olaraq sevgi, sayğı, mərhəmət, şəfqət adlı platonik dördlükdən törənir. Xoş söz sadalanan dördlüyü daşıyan bir ürəkdən pərvazlanıb, küsülü, kinli, acıqlı, incinmiş ürəklərə eniş edərək, orada pozitiv dəyişikliklərə yol açır. Xoş bir sözü ziyafətdən (yiyib-içmə məclisindən) üstün sayan Çanakya adli qədim Hind qaynağının informasiyasına görə, *"Не столько угощением доволен человек, сколько теплым словом и уважением"* (Kojevnikov, 2006: 212). Ruscadan tərcuməmiz belə səslənir. *"İnsan səmimi bir sözdən və sayğıdan məmnun olduğu qədər ziyafətdən məmnun olmur".*

Allaha və Axirət gününə inanmaq din olaraq islamı qəbul etmənin iki aparıcı şərtidir. Bu iki önəmli faktora çatan insan pis işlərdən uzaq durmalı, yaxşı işlər görməli , xoş sözlər söyləməlidir. O, düşdüyü bir durum üzündən pis söz deməyə məcbur olsa da, o sözü deməli deyil, belə halda susmalıdır. Çünki susmaq pis söz deməkdən həm dini, həm etik baxımdan daha faydalıdır. İslam Peyğəmbərinin dediyinə görə "*Allaha və Axirət gününə inanan kimsə ya xoş söz söyləsin ya da sussun*" (Fəzilətli əməllər, 2022: 518).

Hər bir dahinin necə insan olduğunu, hansı əqidə daşıyıcısı olmasını, hansı davranışa sahib olduğunu onların insanlara ərməğan qoyduğu hikmətli kəlamlardan bilinir. Belə ki, Nizami Gəncəvi xeyirxah, az danışan , xoş danışan, kimsəyə pislik etməyən, tanrısevər olduğunu əsərlərində dəfələrlə vurğulayır. ABŞ-ın siyasi xadimi Bencamin Franklin (1706-90) kimsənin pisinə danışmayıb, tanıdığı hər kəsin ünvanına yalnız xoş sözlər deyib. O yazir ki, *"Я ни о ком не буду говорить плохо, но расскажу все хорошее, что знаю о каждом"* (Kojevnikov, 2005: 303). Ruscadan tərcüməmiz belə səslənir. *"Bir kimsə üçün pis demərəm, amma tanıdığım hər kəs üçün yalniz yaxşını danışacağam".* Ürəkdən söylənən xoş sözlər dinləyənin ruhunda və ürəyində xoş izlər qoyur, gözəl ovqat yaradır. Xoş duyğularla söylənən xoş sözlər ürəyi yumşaldır, tonusunu oxşayır, ritmini rahatladır. Fransız riyaziyatçısı, yazarı Blez Paskal (1623-62) xoş sözlərin ünvanına deyir ki, *"Добрые слова оставляют в душах людей прекрасный след. Они смягчают, утешают и исцеляют сердце того , кто их слышит"* (Kojevnikov, 2005: 41). Ruscadan tərcüməmiz belə səslənir, "*Xoş sözlər insanların qəlblərində gözəl bir iz qoyur. Onlar dinləyənin ürəyini yumşaldır, rahatladır və sağaldır*".

Xoş sözlər qısa ola bilər, uzun da. Təklikdə söylənə bilər, bir çoxunun yanında da. Çəkinə-çəkinə deyilə bilər, çəkinməyərək də. Fərq etməz, xoş sözlər hər zaman və hər yerdə arzu olunan, gərəkli olan, gözəl atmosfera yaradandır. Xristianlıqda xeyirxahlığın, sevginin və sayğının carçısı kimi tanınan Tereza Ana (1910-97) vurğulayır ki, "*Kind words can be short and easy to speak. But their echoes are turly endless".* Xoş aura yaradan, sevgiyə platonik görkəm verən bu kəlamı ingiliscədən bu cür tərcümə edirik, *"Xoş sözlər qısa və asan söylənə bilər, amma onların əks-sədası, doğrudan da, əbədiyaşardır".*

Nəticə

Kommunikativ prosesdə pozitiv söz bütün zamanlarda dünyanın hər yerində aktual olub, indi də aktualdır.

Bu məqalənin aktuallığı odur ki, ünsiyyət zamanı az söylənən sözün, xoş söylənən sözün pozitivliyini (faydalı olmasını) ingiliscə və rusca olmaqla 16 sitatın işığında, məqalə müəllifinin tərcüməsində və kimsənin rəyindən qaynaqlanmayan açıqlamalarında təqdim olunur. Bu yenilikçi yanaşma imkan verər ki, filoloq, psixoloq, filosof olan elm adamları məqalənin incəliklərindən gərəyincə bəhrələnsinlər.

Pozitiv söz təkcə az söylənən söz, xoş söylənən söz deyil. Pozitiv söz həm də zəngin olan söz, aydın söylənən söz, yerində deyilən söz, sevgi gətirən söz, sayğı artıran söz, barış gətirən sözdür. Gələcək yazılarımızda sözün mənəvi gücünü ortaya qoyan bu altısına toxunacağıq.

Ədəbiyyat

1. Aslanov, F. (2016). Cümlədə söz sırası və cümlə üzvlərinin sırası. ADU-nun Elmi Xəbərləri jurnalı, № 2, s.13.
2. Rüstəmxanlı, S. (2019). Özümüzdən böyük sözümüz. Bakı: "Qanun", 656 s.
3. Cəfərov, S. (2007). Azərbaycan dili. Leksika. II hissə. Bakı: "Şərq-Qərb", 192 s.
4. Avreliy, M. (2011). Nayedine s soboy. Moskva: "Astrel", 200 s.
5. Annayeva, L. (2011). Zolotyye zakony Pifagora. Moskva: "Amrita", 153 s.
6. Borokhov, E. (2003). Entsiklopediya aforizmov. Moskva: "AST", 686 s.
7. Aristotel'. (1984). Sochineniya, Tom 4. Moskva: «Mysl'», 828 s.
8. Bibliya. (2005). Moskva: «Mysl'», 821 s.
9. Kozhevnikov, A. (2006). Mudrost' vekov. Vostok, Sankt-Peterburg: «Neva», 544 s.
10. Nizami Gəncəvi. (2014). Leyli və Məcnun. Bakı: "Şərq-Qərb", 220 s.
11. Kozhevnikov, A. (2005). Mudrost' Zapada. Sankt-Peterburg: «Neva», 443 s.
12. Fəzilətli əməllər. (2022). IV nəşr. Bakı: "Elm və təhsil", 477 s.

Göndərildi: 19.01.2023 Qəbul edildi: 20.04.2023

DOI: https://doi.org/10.36719/2663-4619/90/73-80

Arəstə Xudiyeva
AMEA Folklor İnstitutu
dissertant
lalka81@live.co.uk

ANQLO-SAKSONLARDA VƏ AZƏRBAYCAN TÜRKLƏRİNDƏ ADVERMƏ VƏ ANTROPONİMLƏRİN TİPOLOGİYASI (EPİK MƏTNLƏR ƏSASINDA)

Xülasə

Epik onomastikanın incələnməsi göstərir ki, dünyanın əksər xalqlarında ad təkcə nominativ əhəmiyyət kəsb etməyib, insanın mənşəyi, etnik-milli kimliyi, dini, psixikası, görkəmi, xarakteri haqqında informasiya daşıya bilir. Bunlardan əlavə, ad ibtidai təfəkkür üçün bəlkə də birinci dərəcədə əhəmiyyətli sayılan magik funksiya yerinə yetirir. Sözsüz ki, anlo-sakson və türk-oğuz şəxs adlarının (o cümlədən epik adların) tərkibində hərbi və sosial məzmun daşıyan komponentlərlə əlaqəli kəlmələrin olması müəyyən tarixi kəsimdə xüsusi əhəmiyyət və anlam daşımışdı. Lakin qeyd edilməlidir ki, əksər belə qədim adlar döyüş tematikasına bağlı olsalar da və nə qədər əzəmətli səslənsələr də, ilk öncə magik funksiya yerinə yetirirdilər. Xüsusən, Azərbaycan (Oğuz) eposunun adlar sistemi göstərir ki, adla adı daşıyan obyekt arasında daxili əlaqə, bir çox hallarda adla daşıyıcının funksional bağlantısı olmalı idi. Biz bunu “Oğuz kağan”, “Kitabi-Dədə Qorqud”, “Koroğlu” və başqa dastanlarda izləyə bilirik. Azərbaycan və ingilis xalqlarının qədim advermə ənənəsində patriarxatla bağlı nüanslar da özünü göstərir. Lakin oğuzların inam sistemində atalar kultunun xüsusi önəmli yer tutması bu məsələdə onları xüsusilə seçdirir.

Açar sözlər: *epik onomastika, Azərbaycan antroponimləri, qədim ingilis adları, qəhrəmanlıq eposu, advermə, Azərbaycan folkloru*

Arasta Khudiyeva
ANAS Institute of Folklore
dissertatist
lalka81@live.co.uk

Typology of giving a name and anthroponyms in Anglo-Saxons and Azerbaijan Turks (Based on epic texts)

Abstract

The clarification of epic onomastics shows that for most peoples of the world, the name has not only a nominative meaning, but can carry information about the origin of a person, ethnicity, religion, psyche, appearance, character. In addition, the name performs a magical function, perhaps the most important for primitive thinking. It goes without saying that the presence in the Anglo-Saxon and Turkic-Oghuz personal names (including epic names) of words related to the military and social components had a special meaning and meaning in a certain historical period. However, it should be noted that most of these ancient names were associated with the theme of war and, no matter how majestic they sounded, they performed primarily a magical function. In particular, the naming system of the Azerbaijani (Oghuz) epic shows that there must have been an internal connection between the name and the object bearing the name, and in many cases a functional connection between the name and the bearer. We see this in the epics "Oguz Kaghan", "Kitabi-Dada Gorgud", "Koroghlu" and others. The nuances associated with patriarchy are also manifested in the ancient advertising tradition of the Azerbaijani and British peoples.

Keywords: *epic onomastics, Azerbaijani anthroponyms, ancient English names, heroic epic, naming ritual, Azerbaijani folklore*

Giriş

Dünyanın əksər xalqlarının mədəniyyətində yeni doğulan körpəyə, inisiasiyadan keçmiş gəncə, müəyyən həyat mərhələsinə qədəm qoyan şəxsə və s. ad verilməsi mühüm bir sosial nizama və qaydaya xidmət edən və bu səbəbdən də ritualla müşayiət olunan folklor hadisəsi sayılır.

Folklorda ad təkcə nominativ əhəmiyyət kəsb etmir, o, insanın mənşəyi, etnik-milli kimliyi, dini, psixikası, görkəmi, xarakteri haqqında informasiya daşıya bilir, eləcə də ibtidai təfəkkür üçün bəlkə də birinci dərəcəli əhəmiyyətli sayılan magik funksiya yerinə yetirir. Uşağa Allah, tanrıça, mələk, peyğəmbər, imam, övliya, səhabə və digər dini müqəddəslərin adlarının verilməsi (Xızır, İsa, Musa, Məhəmməd, Əhməd, Davud, Süleyman, Yusif, Cəbrayıl, Əli, Həsən, Hüseyn, Rza, Məryəm, Fatimə, İohan (İvan), Georgi, İbrahim və b.) və ya müqəddəs adlarının orada bir komponent kimi iştirakı (Allahverdi, Allahyar, Tanrıverdi, Xudaverən, Xudaverdi, Xudayar, Xanhüseyn, Xanəhməd, Yarməmməd, Əlizamin, Əliqulu, Əlyar, Həsənqulu, Hüseynqulu, Rzaqulu, Pənahəli, Mehrəli, Fatmagül, Fatmanisə və s.) keçmişdə olduğu kimi indi də insanlarda adın qoruyucu funksiyasına inamına bağlıdır.

Türk xalqlarında və anqlo-saksonlarda advermə və epik adların tipologiyası. Türk xalqlarının adət-ənənəsində uşaq doğulandan sonra ona ilk adı verilirdi. Advermə adətən gecikdirilmirdi, çünki adsız uşağa (adın qorumadığı uşağa) şər qüvvənin daha tez təsir göstərə biləcəyindən qorxurdular. Hesab edirdilər ki, adsız uşaq tez xəstələnib, ölə bilərdi. Hətta başqırdlara görə, ad qoyulanadək ölən uşaqların ruhu Atsız (yəni "adsız") adlı şər qüvvəyə çevrilir və valideynlərinin evlərinə yaxın çöllükdə, meşələrdə, dərələrdə, bəzən qəbiristanlıqlarda gəzib-dolaşırdı (Yagafarova, 2016: 156-157).

Azərbaycanlıların ənənəsində uşağın ilk adını onun qulağına pıçıldamaq adəti yəqin ki, çox qədim zamanlardan qaynaqlanır. İlk ad oğlan uşaqlarında kişilik və ya qəhrəmanlıq adından fərqli olaraq, demək olar ki, tamamilə qoruyucu-magik məna kəsb edirdi.

Adlar qoruyucu həmaillər – gözmuncuğu, dua, "hal dişi" kimi uşağı mütəlif gözəgörünməz təhlükələrdənm mühafizə etməli idi. Azərbaycanda islamın qəbulundan başlayaraq son dövrlərədək niyyət edilib "Quran" açmaqla müqəddəs kitabdan hansısa sözün ad kimi verilməsi adəti də uzun müddət yaşamışdı. Vaxtilə Yuləd, Yasin, Aləm, Sənəm, Surə, Bəkir, Əhəd, İslam, İnsan, Cuma, Nəbi, Nisə, Qələm, Tükəzban və başqa bu kimi adların böyük bir qismi məhz bu usulla qoyulmuşdu.

Eyni zamanda uşaq ölümü olan ailələr yeni doğulmuş körpəyə şər qüvvənin diqqətini cəlb etməmək üçün "xoşagəlməz" adlar qoya bilərdilər. Bəzən başqa dinə məxsus, özgə adları da uşağa qoyula bilirdi.

Yəqin ki, bu gün "ad günü" dediyimiz təvəllüd, doğum günü qədim türklərdə əsl ad günündən (ad alma günü) fərqləndirilmişdi. Qədim Çin mənbələrindən çıxış edərək deyə bilərik ki, qədim türklər bu yazdan gələn yaz arasında doğulan bütün uşaqları eyni yaşlı hesab edirdilər. Onlar üçün təvəllüd günü yaş kateqoriyası üçün əhəmiyyət daşımırdı.

Ölü və ya yaşayan ata-babaların adının körpəyə verilməsi də əksər xalqların, o cümlədən azərbaycanlılar və ingilislər arasında mövcuddur. V.Toporov ölən qohumun adının yeni doğulmuş uşağa qoyulmasını adın bu adın daşıyıcısından müstəqil olaraq mövcudluğuna inamla bağlamışdır (Toporov, 1996: 7).

Belə düşünmək olar ki, ad qəhrəmana deyil, qəhrəman öz adına yaraşmalı, adı doğrultmalı idi. "İgid ölər, adı qalar" Azərbaycan atalar sözündən də görünür ki, azərbaycanlılar da adın ayrıca yaşaya bildiyinə inanırdılar. Adla bu adı daşıyan obyekt arasında eyniyyətin və ya daxili əlaqənin yaradılması, başqa sözlə, advermə mifopoetik ənənədə xüsusi səlahiyyətli adverənlərə (mədəni qəhrəmanlara, peyğəmbərlərə, tanrılara) şamil edilirdi.

Oğuz eposunda "Adını mən verdim!" formulu bu bağın qurulmasına məsul insanın yüksək sakral statusundan xəbər verir. Dədə Qorquda aid bir mətndə gördüyümüz kimi, adla adı daşıyan obyekt arasında daxili əlaqə, adla daşıyıcının funksional bağlantısı olmalı idi. Azərbaycan xalqı

arasında Qorqud atanın bütün nəsnələrə ad verdiyi, lakin dörd şeydə səhf edib peşiman olması barədə əfsanə də bu fikri isbat edir:

Gəlinə ayran demədim mən Dədə Qorqud.
Ayrana doyran demədim mən Dədə Qorqud.
İynəyə tikən demədim mən Dədə Qorqud.
Tikənə sökən demədim mən Dədə Qorqud (Sadiq, 2016: 214).

Mifopoetik ənənəyə görə advermə ilahi akt idi və bu səbəbdən müxtəlif mədəniyyətlərdə onun həyata keşirilməsi tanrılara və ya ilahinin təmsilçilərinə şamil edilir. Dünya xalqlarında ilkin və sonrakı – ikinçi və ya əlavə adalma müxtəlif mənalar daşıyırdı. Məsələn, qədim hind mədəniyyətində "əlavə" – ikinci ad müəyyən mənada xoşbəxtliklə assosiasiya olunurdu (Toporov, 1996: 7).

Qədim german tayfalarının advermə mədəniyyətini tədqiq edən alimlərə görə də, germanlarda, o cümlədəm anqlo-sakson tayfalarında sosial ierarxiyanın yüksək pilləsində qərar tutmuş nümayəndələri əsasən iki tərkibli adlar daşıyırdılar və belə quruluşa malik adlar müxtəlif hind-Avropa xalqlarının dilində tipoloji olaraq oxşar, "hərbi demokratiya" deyilən mədəni-tarixi mərhələni əks etdirirdi (Toporov, 1996: 3). Bu tendensiya sonralar ad-soyad formulunu ortaya çıxarmışdır. Oğuzlarda da nəslin, soyun, ata-baba adının insanın adı ilə yanaşı işlənməsi xüsusi statusdan və münasibətdən xəbər verirdi. Məsələn, "Kitabi-Dədə Qorqud"da Bayındır xan öz şəxsi adı ilə deyil, yalnız soy adı (Bayındır) ilə, Qazan xan isə öz adı ilə (Ulaş oğlu Qazan) bərabər soyadı ilə də (Salur Qazan) verilir. Oğuz eposunda Arşın oğlu Dirək, Qonur Qoca oğlu Sarı Çoban kimi adlar qohumlar arasında (burada ata və oğul adları) yaxın mənalı və ya eyni mövzulu adqoyma ənənəsindən də xəbər verir.

Hərbi və sosial mahiyyətli komponentlərə malik anqlo-saks adlarının verilməsi müəyyən tarixi kəsimdə xüsusi əhəmiyyət və anlam daşımışdı. Bu adların tərkib komponentləri həmin dövrün ab-havasını ifadə edir:

- laf (irs, davamçı, xələf);
- wig (döyüş, cəng);
- hild (döyüş);
- mund (əl; qoruyan, mühafiz);
- red (məsləhətçı, hakim);
- gar (nizə) və s.

Belə hesab edilir ki, bu komponentli adların ənənədə geniş yayılması müharibələrin, hərbi yürüşlərin, yeni ərazilərin zəbtinin qədim anglo-saksonların həyatında nə qədər vacib əhəmiyyət kəsb etdiyindən xəbər verir. Bununla yanaşı, qeyd edilməlidir ki, əksər qədim anglo-sakson adları döyüş tematikasına bağlı olsalar da və nə qədər əzəmətli səslənsələr də, ilk öncə magik funksiya daşıyırdılar. Çünki, qədim türklər kimi anglo-saksonlar da advermədə adın "qoruyucu" funksiyasına əsaslanırdılar. Məsələn, anglo-sakson antroponimlərindəki (Edmund, Osmund və s.) "mund" hissəciyi appelyativ kimi özünün abstrakt mənasında (qoruma, hifz etmə) bunu açıq şəkildə ifadə edirdi.

Belə adlar insanlara verildikdə, adın həmin insanı hifz edəcəyinə inanırdılar. "Mund" kəlməsinin abstrakt mənasından belə anlamaq olur ki, bu hissəciklə olan insan adı özü bir magik söz, ifadə kimi tanrıları, ruhları, eləcə də digər insanları həmin adamı qorumağa "məcbur" edəcəkdir. İngilislərin, ümumən german-skandinav xalqlarının inancına görə, həmin şəxs belə ad sayəsində xöşbəxt həyat sürəcək, hətta ağıl sahibi olaraq, digər insanların da xoşbəxt yaşamasına yardım etmiş olacaqdı. Belə ki, onun ağıl və hörmət sahibi olması digərlərinə də doğru qərar verməkdə yardım etməsinə imkan verəcəkdi. "Adların dili" ("The Language of Names") kitabının müəllifləri Castin Kaplan və Anne Bernaysın müşahidələrinə görə, belə ad daşıyıcıları hətta xalqın problemlərini həll etməyi, ixtilafları dayandırmağı bacaran insanlar olmalı idilər (Kaplan, Bernays, 1999: 223-224).

Epik abidələrə baxsaq hərb, cəngavərlik mövzusu aktual olduğu çağda ingilislərin əcdadlarında, eləcə də qədim oğuzlarda kişi adları içərisində gözəllik ifadə edən kateqoriyalı adlara, demək olar ki, rast gəlmirik. Estetik anlamlı komponentlər oğuzlarda və ümumən qədim türk eposunda adətən qadın adlarında yer alır. Lakin daha sonrakı tarixi mərhələlərdə, hərbi mövzusunun aktuallığını itirməsi ilə Azərbaycanda estetik məzmunlu kişi adları da geniş yayılmağa başlayıb. Xüsusən bir eşq tərənnümçüləri olan aşıqların dastan yaradıcılığında bu yön özünü açıq biruzə verir.

Bu mövzuda danışarkən son əsrlər Azərbaycan qadın və kişi adlarında “gül” komponentinin aktiv iştirakını da qeyd etməliyik. Maraq üşün qeyd edək ki, Sovet dönəmindən əvvəl Azərbaycanın cənub zonasında qadın adlarının əvvəlində və ya sonunda “gül” kəlməsinə çox rastlandıldığından qadınların bir-birlərinə adlarını bilmədikləri halda belə “Gülü” deyə müraciət edərdilər. Xalqımız arasında “gül” hissəciyinin iştirak etdiyi kişi adları da az deyildir (Güloğlan, Gülağa, Güləli, Gülbala, Gülhüseyn, Gülməmməd, Güləhməd və s.).

“Gül” komponentli qadın adları oğuz mənşəli xalqların ad vermə sistemində geniş rastlanır. Tarixi mənbələrdən məlumdur ki, Xəzər xaqanının Bizans imperatoruna ərə getmiş qızının adı da Çiçək olmuşdur. Qeyd edək ki, türklər arasında qadın adı kimi yayğın olan Çiçək adı təkcə estetik mahiyyət daşımamışdır. Bilirik ki, bir çox xalqların mifologiyasında güllər müxtəlif tanrılarla assosiasiya edilirdi. Məsələn, qədim romalılar verbena gülünü Venera ilahəsinin gülü sayır, onun ailə səadəti və məhəbbətlə bağlayırdılar. Yunan miflərinə görə, tanrıların yerə düşən qan, süd və ya göz yaşı damcılarından müxtəlif güllər yaranmışdır. Bəzi güllər isə ümumiyyətlə tanrıların transformasiyası idilər. Buddizmdə tanrı cicəyi lotos (nilufər) müqəddəs idi və onun təsvirinə səadət simvolu kimi Orta Asiya xalqlarının maddi mədəniyyət abidələrində geniş rastlanılır. Orta Asiyanın bəzi yerlərində gül kultu vardı və onun izləri özbəklər və taciklər arasında yaşamaqdadır (Sukhareva, 1989: 31-41).

Beləliklə, biz deyə bilərik ki, Banuçiçək adı kimi epik qadın adları, arxaik çağlarda qadına cicək, gül kəlmələri ilə adların verilməsi həm də magik mahiyyət daşıyır, onun gələcək səadətinin və fiziki gözəlliyinin təmininə xidmət göstərirdi.

Azərbaycan xalq gülüş mədəniyyətini tədqiq edən alim Muxtar Kazımoğlu xalq nağıllarında güllə bağlı motivlərdə və şəxs adlarında mifoloji təsəvvürlərin izlərini görərək yazmışdı: “Pəri qızların qəhqəhəsindən gül-çiçək əmələ gəlməsinə bir həqiqət kimi baxan insan yavaş-yavaş öz gücünə də inanmağa başlayıb və müqəddəsləşdirdiyi ətraf təbiəti özünə daha çox yaxınlaşdırmaq istəyib. Bu inam və istək dildə də öz ifadəsini tapıb. Gülxanım, Güllü, Gülbadam, Gülbuta, Çiçək, Bənövşə, Gülağa, Güloğlan və s. şəxs adları, “gül kimi adam”, “gül kimi söz”, “gül kimi iş” dəyişikliyə uğrayıb ironik çalar qazanmış “gül ağzını açmaq” və s. ifadə və deyimlər indi metaforik məzmun daşısa da, əslində onlar mifoloji düşüncənin məhsulu kimi meydana çıxıb. Xatırlatdığımız adlar, ifadə və deyimlər insanın güllə mifoloji bağlılığını qabarıq şəkildə əks etdirir” (Kazımoğlu, 2005: 24-24).

Azərbaycan şəxs adları ilə müqayisədə, qədim ingilis adları içərisində estetik məzmunlu, o cümlədən gül-cicək anlamlı adlar çox azdır. Adətən qadınların daşıdığı bu adların (Annabell – əsli fransızcada “gözəl”, Ryana – əsli irlandca “balaça şəhzadə”, Posy – “çiçək”, Wudi – “ağac, meşə” və s.) bir qisminin alınma olması da diqqət çəkir. Qədim epik qadın adları içərisində obrazın xarakteri, əməli, peşəsi və s. bu tipli adlar görə bilirik. Kral Arturun həyat yoldaşının adı da – Qrenvifar (Guinevere) irland mənşəli söz olub, “Ağ sehrbaz” mənasını verir. Qrenvifar birmənalı müsbət obraz deyildir. Bu da onun arxaik semantikası ilə bağlı ola bilər.

Xristianlığın yayılması ilə əsl ingilis (anqlo-sakson) mənşəli adların qoyulması kəskin azalmışdır. Bundan əlavə, ingilislər arasında bəzən uşağa eyni zamanda iki (və ya daha artıq) ad qoyma ənənəsi formalaşmışdır ki, bu da ada əlavə məna vermək, fərqləndirmək arzusundan əmələ gəlmişdir (Anne Marie, Richard Wayne, Alexander William və s). Bundan başqa, belə qoşa addan biri əzizləmə, tərif mənası daşıya bilir (məsələn, Little Pixie, Angel Evan və s.)

Dünya xalqlarının mifologiyası və folkloruna nəzər yetirsək, ad vermənin ümumi şəkildə mədəni qəhrəmanlara xas əlamətlərdən biri olduğunu görə bilərik. “Oğuz kağan” dastanına görə, Oğuz bir çox tayfalara – qalaclara, kanqlılara, bozoklara, üçoklara ad vermişdir. Həmin dastanda

maraq çəkən məqam digər burasıdır ki, Rəşidəddin "Oğuznamə"sinə görə Oğuz bir sakral qəhrəman olaraq özü-özünə ad verir (Rəşidəddin, 1992: 11).

Azərbaycan və ümumiyyətlə türk xalqları eposunda adların tipologiyasından danışarkən ad alma və ya ad vermə ritualı xüsusi diqqət cəlb edir. Adalma mədəni hadisə kimi, dövrün ictimai formasiyası və sosial-mədəni durumu ilə sıx bağlıdır. Bəzən şəxs adı çox böyük tarixi-siyasi hadisənin, faktın bəyanı, elanı olurdu. Çingiz xanla bağlı rəvayətlərə görə, monqol dövləti qurulanda, onun qurucusu Temuçinə Çingiz adı ümumxalq qurultayında, baş şaman tərəfindən verilmişdi.

Azərbaycanlılar arasında rəhmətə getmiş ata-baba, eləcə də nənə adlarının yeni doğulmuş körpəyə verilməsində əcdad kultunun böyük rolu vardı. Hesab etmək olar ki, əcdad-eponimin, ata-baba adlarının uşağa verilməsi ilə əcdadın gücünün uşağa keçəcəyinə inanılırdı. Digər tərəfdən bu, uluların adının yaşaması və "ucaldılmasına" xidmət göstərirdi.

Belə uşaqları adı ilə tənbeh etmək, söymək, lağa qoymaq və s. ailədə çox pis qarşılanırdı. Çünki uşağa deyilən söz, eyni zamanda onu daşımış ata-babaları da təhqir kimi qəbul edilirdi. "Kitabi-Dədə Qorqud"da bütün igidlərin adının önündə atalarının adı yer alır: Qamğan oğlu Bayındır xan, Ulaş oğlu Salur Qazan, Dirsə xan oğlu Buğac, Bəkil oğlu Əmran, Duxa qoca oğlu Domrul, Uşun oğlu Səgrək, Qazan oğlu Uruz bəy, Qanlı Qoca oğlu Qanturalı, Qəflət Qoca oğlu Şir Şəmsəddin və s.

Əbülfəs Quliyev "Kutabi-Dədə Qorqud"dakı adların tarixi-filoloji təhlilini verərkən qeyd edir ki, anrtoponimlərdə ata adından istifadə pədərşahlığın meydana gəlməsi ilə əlaqədardır. Alim yenə V.Nikonova istinadən göstərir ki, qədim dövrdə atropomorfik modeldə ata adlarından istifadə cəmiyyətdə şəxsin sosial statusunu göstərməyə xidmət etmişdir (Quliyev, 2015: 119; Nikonov, 1974: 20). Bu fikirləri də nəzərə alaraq, türk xalqlarında antroponimikasında ata adının qabarıq təzahürünü onlarda uzun müddət atalar (əcdad) kultunun mövcud olmasına bağlaya bilərik. Ola bilsin, bu səbəbdən Avropa xalqlarandan fərqli olaraq, türk xalqlarında heyvanlara insan adları (antroponimlər) qoymaq ənənəsi olmamışdır.

Azərbaycan epik yaradıcılığında qəhrəmanın ad alması onun fərdi bacarığını, igidliyini isbatlamasına bağlanır. Sosial akt olaraq o, bir statusdan başqa statusa keçməni ayrıca olaraq ifadə edir. Bununla yanaşı, Oğuz eposunda ad verilməsi həm də bir növ dini hadisədir və ilahi iradəsinə bağlıdır. "Kitab-Dədə Qorqud"a baxsaq görərik ki, bəy, xan kimi titulları Bayındır xan, Qazan, digər xanlar verə bilirsə, adı yalnız "vilayət issi", övliya Qorqud ata verir. Lakin qəhrəman adının verilməsi xanın, bəylərin təklifi, təqdimatı ilə həyata keçirilir:

"Oğuz bəgləri gəlüb oğlan üstinə yığnaq oldılar, təhsin dedilər. "Dədəm Qorqut gəlsün, bu oğlana ad qosun, biləsincə alub babasına varsun, babasından oğlana bəglik istəsün, taət alı versün," - dedilər. Çağırdılar, Dedəm Qorqut gəlür oldı. Oğlam alıb babasına vardı. Dədəm Qorqut oğlanın babasına soylamış, görelim, xanım, nə soylamış – aydır:

Hey Dirsə xan, bəglik vergil bu oğlana
Taxt vergil, erdəmlidir!
Boynı uzun bədəvi at vergil,
Binər olsun hünərlidir!
Ağayıldan tümən qoyun vergil bu oğlana,
Şişlik olsun, ərdəmlidir!
Qaytabandan qızıl dəvə vergil bu oğlana,
Yüklət olsun hünərlidir!
Altun başlu ban ev vergil bu oğlana,
Kölgə olsun, ərdəmlidir!
Çigin quşlu cübbə don vergil bu oğlana,
Geyər olsun, hünərlidir!

Bayındır xanın ağ meydanında bu oğlan cəng etmişdür. Bir buğa öldürmüş sənin oğlun, adı Buğac olsun! Adını bən verdüm, yaşını Allah versün! − dedi (Kitabi-Dədə Qorqud, 1988: 36).

Qorqud atanın "Adını mən verdim, yaşını Allah versin!" duasında qəhrəmanın adı ilə taleyi arasında əlaqənin müəyyən qədər təzahür etdiyini deyə bilərik.

"Kitabi-Dədə Qorqud"un informasiyasına görə, ər, igid adı almaq xüsusi qəhrəmanlıq göstərmək tələb edirdi. Məsələn, "Bəybörənin oğlu Bamsı Beyrək boyu"nda deyilir ki, o zamanlar bir oğlan baş kəsməsə, qan tökməsəydi, ona ad qoyulmazdı. Yenə bu boyda verilən məlumatdan anlaşılır ki, qəhrəman adından əvvəl igidin valideynləri tərəfindən verilmiş uşaqlıq adı varmış. Həmin qolda Beyrək xilas etdiyi tacirlərdən hədiyyə kimi ayğır, at və yay istəyəndə onlar Bəybörənin oğlunu Bamsı adlandırırlar:

Oğlan aydır: "Mərə, bəgüniz oğlı kimdir?".

Ayıtdılar: Baybörənin oğlu vardır, adına Bamsı deyirlər» (Kitabi-Dədə Qorqud, 1988: 53).

Dədə Qorqud da bu oğlana ad qoyduqda valideynlərinin uşağa qoyduğu adı xatırladır:

"Dədəm Qorqut gəldi, oğlana ad qodu. Aydır: "Sözüm dinlə, Baybörə bəg! Allah-təala sanə bir oğul vermiş, tuta versün! Ağır sancaq götürəndə müsəlmanlar arxası olsun! Qarşu yatan qara qarlı tağlardan aşar olsa, Allah-təala sənin oğlına aşut versün! Sən oğlunu "Bamsım" deyü oxşasan; bunın adı Boz ayğırlıq Bamsı Beyrəg olsun! Adını bən dedim, yaşını Allah versün!" (Kitabi-Dədə Qorqud, 1988: 54).

Hətta ad verildikdən sonra adın uğurlu olması üçün dua edilir: "Qalın Oğuz bəgləri əl götürdilər, dua qıldılar. "Bu ad bu yigidə qutlu olsun!" – dedilər" (Kitabi-Dədə Qorqud, 1988: 54).

Bamsı Beyrək adının mənası hələ də tam aydın deyildir. Bu adın birinci hissəsi Manas, Alp Manış, Alpamış və s. kimi türk xalqlarının folklorundakı məşhur epik qəhrəmanın adının bir variantıdır.

Mümkündür ki, Beyrək adı "Bəy Ərək"dən yaranmışdır. Ərək sözü bir çox türk xalqlarında (xüsusən qazax, qırğız) indi də kişi adı kimi aktiv işlədilir. Bu söz "mərd adam", "erkək", "kişi" kimi məna kəsb edir. "Əriq", "erik" sözlərinə Mahmud Kaşqarlının "Divanü lüğət it-türk" əsərində rast gəlirik:

"Bilgə əriq edhqü tutup sözin eşit,
Ərdəhmini ögrənibən işqa sürə"
Bilikli (müdrik) adamı əziz tut, sözünü eşid,
Onun ərdəmini öyrənibən, işə tətbiq et.

Bu sözün cəld, qaçağan (heyvanlara münasibətdə) mənasında işləndiyinə də rast gəlirik.

Ola bilər yaxın səsləşən Ərək (Bamsı Beyrək) və Çiçək (Banuçiçək) adlarının epik-lirik bir əhvalat qəhrəmanlarının adları kimi seçilməsinin həm də linqvopoetik əsası vardır.

Seyfəddin Rzasoy "Kitabi-Dədə Qorqud"da rastlaşdığımız oğuz adlarında kosmoloji mahiyyətin ifadə olunmasını önə sürərək, Beyrək adının "börü", "qurd" anlamı verdiyini iddia etmişdir. Alimin tədqiqatına görə Beyrəyin öldürülməsi iki totem – at (Dış Oğuz, Aruz) və qurd (İç oğuz, Salur Qazan, Beyrək) qarşıdurması kontektində izah oluna bilər (Rzasoy, 2004: 108-110). Eposda Beyrəyin üzü niqablı gəzməsi onun Oğuz elindəki sakral funksiyasının göstəricisi sayılır. Biz də türklərin mifoloji təsəvvürlərini əsas tutaraq bu epik qəhrəmana adında qurdal bağlı olduğunu doğru sayırıq.

Türk xalqlarında, o sıradan azərbaycanlılarda advermə ənənəsində qadağalar da vardı və bu hal zəif də olsa indi də davam edir. Belə qadağa adlar sırasına ilk növbədə "lənətlənmiş", böyük günah sahibi sayılan tarixi şəxslərin adları aid idi. Hesab olunurdu ki, belə şəxsin adını daşımaq, mənfi insanın adını layiq olmadan yaşatmaqdan başqa, həm də onun ruhuna söylənən lənətdən də "pay" almaq demək idi. Digər tərəfdən, təsəvvürlərə görə qadağan adı daşıyan şəxs həmin adın günahkar daşıyıcısının həyatını yaşıya bilərdi. Şiə azərbaycanlılar üçün, məsələn, Əməvi xəlifələrindən Müaviyə və Yəzidin, Rəşidi xəlifələrindən Ömər və Osmanın, İmam Hüseyni Kərbala çölündə qətlə yetirən Şümrün və s. adları qadağa adlar sırasına daxil idi.

Bəzən də kişi qohumlardan ölən adamın, əsasən ata-babaların adlarını yeni doğulan körpəyə qoymurdular ki, gəlin və ya uşağın atası qəflətən uşağın adını çəkməklə acı söz deyə, onun üstünə

acıqlana, qışqıra bilərdi. Bu isə həm ədadlara qarşı hərmətsizlik idi, həm də vəfat etmiş ata-babalar bunu öz ünvanlarına qəbul edə bilərdilər.

Bundan başqa, Azərbaycan və digər türk xalqlarında əvvəllər gəlinə ərin yaxın qohumlarını öz adı ilə çağırmaq kimi qadağalar vardı.

Qədim ingilis adlarının tədqiqatçıları müəyyən etmişlər ki, böyük bir qrup anqlo-saks adları artıq həmin ailədə ailə üzvlərinin daşıdığı adların azacıq dəyişməsi və ya təkrarından ibarət olmuşdur. Bir sıra ingilis hakim sülalələrinin məsələn Mersiya əyalətinin kralı, özünün ulu babası saydığı Offanın adını daşımışdı. Güman edilir ki, Offa bu sülalədən daha bir neçə kralın adı ola bilərdi. Alimlər, mənbələrdə Essek kral sülaləsinin adlarında "s" səsinin alleterasiyasına da diqqət çəkir və bunun bir ənənədən xəbər verdiyini qeyd edirlər: Sledda, Saebert, Saeward, Sexbald, Sexred, Sigeberht Little, Sigeberht Blessed, Swithhelm, Sighere, Sebbi, Swaefred, Sigeheard, Swaefbert və b. (Tsventukh, 2015: 53).

Bu zaman ailədə artıq daşınmış adın mənasına, aid olduğu mövzuya uyğun yeni adlar verilməsi adəti də vardı.

Azərbaycan və ingilis dastanlarında da ata və oğul adlarında söz kökünün təkrarı müşahidə olunur və burada müəyyən alleterasiya diqqət çəkir:

Bəybörə oğlu Beyrək
Yalançı oğlu Yalıncıq
Qanlı Qoca oğlu Qanturalı
Duxa Qoca oğlu Domrul.

Bir-neçə yerdə qardaş adlarında sonluq hissənin təkrarlandığını müşahidə edirik:

Qanbangüçü və Dəmirgücü (Qaraca Cobanın qardaşları);
Əgrək və Səkrək (Uşun Qocanın oğulları).

Burada qeyd edək ki, gerçək həyatda bəzən adın estetik xarakteri üçün onun daşıdığı mənadan çox, akustik kompleksi dəyərli hesab edilirdi. Lakin bu hal epos üçün xarakterik sayıla bilməz. Baxmayaraq, eposun dili, məsələn, "Kitabi-Dədə Qorqud"un poetik dili üçün alliterasiya xarakterik olduğundan, ad səviyyəsində assonans və alliterasiya hallarının çoxluğu normal sayıla bilər. Yəni burada adın estetik səslənişi, məna yükünə əlavə çalar qatır. Demək lazımdır ki, "Beovulf"da dastanına baxdıqda da anqlo-sakslarda eyni nəslin və ya ailənin üzvlərinin adlandırılmasında alliterasiya prinsipinin otaya çıxdığını görmək olar. Bir sıra obrazlarda bu ata-oğul adlarının həmahəngliyi səviyyyəsində müşahidə olunur. Belə ki, Scyld Scefinq, Wulf Wonrcping kimi adlar "Scyld, the son of Sceaf" (Şif oğlu Skild), "Wulf, the son of Wonred" (Vunred oğlu Vulf) kimi izah edilir. "Beovulf" dastanında yaxın qohum adlarının alleterasiya və assonanslığlına çoxsaylı misallar göstərə bilərik:

Viqlafın (Wiglaf) Beovulfun yaxın silahdaşı − Veostanın (Weohstan) oğlu;
Breka (Breca) – Beanstanın oğlu;
Edqils (Eadgils) – Enmundun (Eanmund) qardaşı;
Hredrik (Hrethric) – Hrodqarın böyük oğlu;
Hrotmund – Hrodqarın (Hrothgar) kiçik oğlu;
Hrodulf (Hrothulf) – Kral Hrodqarın qardaşı oğlu;
Siqurd − Siqmundun (Siqemund) oğlu və s.

Nəticə

Epik mətnlərdə yer alan qədim adlar göstərir ki, ingilis və Azərbaycan xalqlarında ad vermə müəyyən prinsiplərə əsaslanır. Epik obrazının adı personaji xarakterizə etməkdən əlavə, sosial və mədəni mahiyyət daşıyır. Epik adlar xalqın inam və arzuları ilə yanaşı konkret hallara, fəaliyyətlərə münasibətini, baxışını ifadə edir. Azərbaycan və ingilis xalqlarına aid epik abidələrdə yer alan adlar arasında oxşar və fərqli cəhətlər də məhz bunlarla əlaqəli olur.

Ədəbiyyat

1. Yagafarova, G.N. (2016). Fol'klornyye imena: o chem oni govoryat. Izvestiya UrFU. Seriya Gumanitarnyye nauki, t. 18, № 2 (151). Yekaterinburg: Izdatel'stvo Ural'skogo Universiteta, s.155-168.
2. Toporov, V.N. (1996). Kul'tura v zerkale yazyka: drevnegermanskiye dvuchlennyye imena sobstvennyye. M.: Shkola «YAzyki russkoy kul'tury», 253 s.
3. Sadiq, H.M. (2016). "Dədə Qorqud" dastanları haqqında. Türk folkloru dünya alimlərinin gözü ilə. Bakı: Elm və təhsil, s.199-123.
4. Kaplan, J., Bernays, A. (1999). The Language of Names. New York: Simon & Schuster. 260 p.
5. Sukhareva, O.A. (1989). Prazdnestva tsvetov u ravninnykh tadzhikov (konets KHKH-nachalo KHKH v.). Drevniye obryady, verovaniya i kul'ty narodov Sredney Azii. Moskva: Nauka, s.31-46.
6. Kazımoğlu, M. (2005). Gülüşün arxaik kökləri. Bakı: Elm, 188 s.
7. Rəşidəddin, F. (1992). Oğuznamə. Fars dilindən tərcmə edən, ön söz və şərhlərin müəllifi R.M.Şükürova. Bakı: Azərnəşr, 72 s.
8. Quliyev, Ə. (2015). "Dədə Qorqud"dakı bəzi şəxs adlarının tarixi-filoloji təhlili. Epos və etnos. Beynəlxalq elmi konfransın materialları. Bakı: Elm və təhsil, s.117-122.
9. Nikonov, V. (1974). Imya i obshchestvo. Moskva: Nauka, 278 s.
10. Kitabi-Dədə Qorqud. (1988). Tərtib və transkripsiya edənlər: F.Zeynalov, S.Əlizadə. Bakı: Yazıçı, 265 s.
11. Rzasoy, S. (2004). Oğuz mifinin paradiqmaları. Bakı: Səda, 200 s.
12. Tsventukh, T.S. (2015). Drevneangliyskiye imena sobstvennyye. Zhur. "Chelyabinskiy gumanitariy", № 3(32). Chelyabinsk: Izdatel'stvo "Entsiklopediya", s.52-55.

Göndərildi: 20.02.2023 Qəbul edildi: 28.04.2023

DOI: https://doi.org/10.36719/2663-4619/90/81-86

Nərgiz Rzayeva
Azərbaycan Dövlət Rəssamlıq Akademiyası
dissertant
nargiz_rzayeva@hotmail.com
https://orcid.org/0000-0002-1288-5710

MÜASİR DÖVR AZƏRBAYCAN HEYKƏLTƏRAŞLIĞINDA MİLLİ ƏNƏNƏLƏR

Xülasə

Məqalədə müasir dövr Azərbaycan heykəltəraşlığında milli ənənələrdən bəhs edilir. Müasir dövrdə yaradıcılıqlarında milli ənənələrə müraciət edən görkəmli heykəltəraşlarımız kifayət qədərdir. Bu mənada Əsgər Kərimovun “Muğam” (1991), “Kuzəli qız” (2003), Xanlar Əhmədovun “Ana” (1993), Arif Qazıyevin “Qarabağ şikəstəsi” (1993), “Quşbaz” (1995), “Kamanın naləsi” (2010), Sahib Quliyevin “Muğam” (1999), “Möminəxatun” (2003), “Şanapipik” (2005), “Bahar” (2012), Akif Əsgərovun “Məğrur qız” (2002), Zakir Əhmədovun “Heyvagülü” (1998), “Üçlük” (2005), Vüqar Quliyevin “Qobustan keçisi” (2007), Nurlan Məmmədovun “Gəmiqaya” (2012) və s. əsərlərini qeyd etmək olar. Adları qeyd olunan bu əsərlər özündə tarixi keçmişimiz və milli kimliyimizi, eyni zamanda ənənə və müasirliyi ehtiva edən maraqlı heykəltəraşlıq əsərləridir.

Müasir dövr dəzgah heykəltəraşlığı eyni zamanda özünün bədii ifadə və forma-biçim axtarışları ilə seçilir. Bütün bu məziyyətlər hələ XX əsrin ortalarında dəzgah heykəltəraşlığımızda müşahidə olunan ifadə və mövzu zənginliyinin müasir dövrdə daha yeni və daha maraqlı bir dönəmə keçid etdiyini deməyə əsas verir. Müəyyən mənada Qərbdə mövcud olan “izm”lər Azərbaycan heykəltəraşlığında təsir qoysa da, lakin Azərbaycan heykəltəraşlığının xüsusilə yaşlı və orta nəsil nümayəndələri öz yaradıcılıqlarında milli ənənələrə sadiqliyini nümayiş etdirmişlər.

Açar sözlər: *müasir dövr, Azərbaycan heykəltəraşlığı, milli ənənələr, dəzgah heykəltəraşlığı, yaradıcılıq*

Nargiz Rzayeva
Azerbaijan State Art Academy
dissertatist
nargiz_rzayeva@hotmail.com
https://orcid.org/0000-0002-1288-5710

Contemporary interpretation of national traditions in Azerbaijani fine art

Abstract

The article talks about national traditions in contemporary Azerbaijani sculpture. In modern times, there are enough of our prominent sculptors who turn to national traditions in their creations. In this sense, Asgar Karimov's "Mugham" (1991), "Kuzeli giz" (2003), Khanlar Ahmadov's "Mother" (1993), Arif Gaziyev's "Karabagh Shikastesi" (1993), "Birdbird" (1995), "The Bow's Wailing" (2010), Sahib Guliyev's "Mugam" (1999), "Mominakhatun" (2003), "Shanapipik" (2005), "Spring" (2012), Akif Askerov's "Proud Girl" (2002), Zakir Ahmadov's "Heyvagul" (1998), "Trinity" (2005), Vugar Guliyev's "Gobustan Goat" (2007), Nurlan Mammadov's "Gamigaya" (2012), etc. works can be mentioned. These named works are interesting sculptural works that contain our historical past and national identity, as well as tradition and modernity.

Contemporary bench sculpture is distinguished by its artistic expression and search for forms. All these merits suggest that the wealth of expression and theme observed in our bench sculpture in the middle of the 20th century has passed into a newer and more interesting era in the modern era. In a certain sense, "isms" existing in the West had an impact on Azerbaijani sculpture, but

especially the elderly and middle-generation representatives of Azerbaijani sculpture showed their loyalty to national traditions in their works.

Keywords: *modern period, Azerbaijani sculpture, national traditions, easel sculpture, creativity*

Giriş

Azərbaycan heykəltəraşlığında yaradıcı fəaliyyət müasir dövrə təsadüf edən görkəmli heykəltəraşların – Arif Qazıyev, Əsgər Kərimov, Xanlar Əhmədov, Natiq Əliyev, Fazil Nəcəfov, Sahib Quliyev, Akif Əsgərov, Zakir Əhmədov və b. həm yeni mövzulara müraciət etməsi, həm də fərqli materiallardan istifadə etməklə ərsəyə gələn milli motivlərə özünəməxsus – fərdi bədii-estetik məziyyətlər bəxş etmələri ilə diqqət çəkir.

"Qeyd etmək lazımdır ki, tişə ustalarımızın milli köklərə tapınmalarında 1986 və 1988-ci illərdə Bakıda keçirilən daş üzrə Beynəlxalq simpoziumun da müsbət təsiri olmuşdur. Sənətkarlıq mübadiləsinə çevrilən belə toplantılarda daşın material kimi istifadəsi onun iştirakçılarına, sadə olduğu qədər mürəkkəb olan daşın bədii-texniki xüsusiyyətlərini yaddaqalan məna-məzmun daşıyıcılığına çevirməyə imkan vermişdir" (Əliyev, 2016: 121).

Bütün bu məziyyətlər hələ XX əsrin ortalarında dəzgah heykəltəraşlığımızda müşahidə olunan ifadə və mövzu zənginliyinin müasir dövrdə daha yeni və daha maraqlı bir dönəmə keçid etdiyini deməyə əsas verir. "Sosialist realizmi ideyasının əsas daşıyıcıları və təbliğatçıları olan rus rəssamlarına nisbətən Azərbaycan rəssamlarının vəziyyəti müəyyən mənada bir qədər yaxşı idi. Belə ki, incəsənətdəki novatorluq, orijinal və qeyri-normativ cəhətləri "milli xüsusiyyət"lərlə izah etmək mümkün olurdu" (Axundzadə, 2011: 63).

Azərbaycan heykəltəraşlığında özünəməxsus dəst-xəttilə seçilən Əsgər Kərimovun müxtəlif mövzulu heykəltəraşlıq nümunələrində müraciət etdiyi motivlərin digərlərində yarada biləcəyi ilkin təəssüratın olduqca incə bədii-plastik formada ifadəsini görmək mümkündür. Onun "Muğam" (1991), "Məğrur qız" (2002), "Kuzəli qız" (2003) əsərlərində milli motivlərin uğurlu bədii təfsiri ilə rastlaşırıq. Yaradıcılıq fəaliyyəti boyu ərsəyə gətirdiyi obrazların plastik tutumunda çalışmışdır ki, fiqurların bir qədər canlı və ifadəli olmasına nail olsun.

Muğamın hər bir insanın həyatında tutduğu yer və roluna, o cümlədən insanı müəyyən təsirə məruz qoyması gücünə dərindən bələd olan görkəmli tişə ustası Əsgər Kərimovun milli-mənəvi dəyərlərimizin göstəricisi olan muğam sənətinə müraciət etməsini heç də təsadüfi hesab etmək olmaz. Muğamı ruha qida kimi qəbul edən Əsgər Kərimov bu mövzuda bir-birindən maraqlı bir neçə heykəltəraşlıq əsəri ərsəyə gətirməsini bu mənada birmənalı qəbul etmək olar.

Əsgər Kərimov. "Muğam". 1991.

Heykəltəraşın 1991-ci ildə yaradılmış "Muğam" kompozisiyasında diqqət çəkən məqamlardan biri budur ki, muğam üçlüyünü qadın ansamblı təşkil edir. Daha dəqiq desək, tar, kamança və dəfdə ifa edənlər məhz qadın obrazları ilə canlandırılıb. Hər üç qadın obrazının bir-biri ilə təması

kompozisiyanın tamlığına və obrazların vəhdətinə işarədir. Onların milli geyimlərinin və uzun saçlarının yüksək plastik həlli əsərin daha baxımlı olmasını şərtləndirən amillərdəndir.

"Bütün təzadlarla dolu həyatı və axtarışlarla zəngin yaradıcılığı boyu gördüklərindən heyrətlənməyi bacaran heykəltəraş zaman-zaman insanı kifayət qədər duyğulandıra biləcək, öz-özlüyündə bir-birindən fərqli fikir daşıyıcılığına malik olan əsərlər yaratmağa nail olmuşdur. Əgər çoxsaylı bu əsərlər toplusunda analıq-qadın mövzusu aparıcı yer tutur desək, həqiqəti ifadə etmiş olarıq" (Səfərli-Ağasoy, 2016: 22).

Ümumilikdə Əsgər Kərimovun yaradıcılığında milli motivlər və qadın obrazları özünün ən fərqli forma-biçimi ilə seçilir. Eyni zamanda onun bu məzmunlu əsərləri onu seyr edən tamaşaçıda xüsusi lirik-poetik ovqat yaradır ki, bu da öz növbəsində diqqət və sevginin bədii ifadəsini özündə əks etdirən heykəltəraşlıq əsərlərində ənənə və müasirliyin ayrılmaz vəhdətini nümayiş etdirir.

"Respublikada xalqımızın çoxəsrlik tarixinin bədii salnaməsini yaratmaq üçün davamlı addımlar atılmaqdadır. Bu yöndə görülən işlərin arasında müxtəlif müsabiqələr mühüm əhəmiyyət kəsb edir. Bu mənada 2013-cü ildə Bakıda Azərbaycan Respublikası Mədəniyyət və Turizm Nazirliyi və Azərbaycan Rəssamlar İttifaqının Azərbaycan tarixi mövzusunda keçirdiyi "Əsrlər-nəsillər" müsabiqə-sərgisində az da olsa tarixi tutumlu plastik nümunələr də vardı" (Quliyev, 2013: 203-204). Həmin sərgi-müsabiqədə iştirak edən görkəmli tişə ustalarından biri məhz Xalq rəssamı Xanlar Əhmədov idi. Heykəltəraşın yaradıcılığını diqqətlə izlədikdə onun nə qədər uzun və şərəfli yol keçmiş milli tariximizə bağlılığını, nə qədər vətənpərvər olduğunu görmək mümkündür. Bu mənada görkəmli heykəltəraşın "Ana" (1993), "Hacı Zeynalabdin Tağıyev" (1994), "General Əliağa Şıxlinski" (2014), "General Səmədağa Mehmandarov" (2014) kimi dəzgah heykəltəraşlığı əsərləri özünün yüksək bədii həlli ilə seçilir. Qeyd edək ki, Xanlar Əhmədov yaratdığı tarixi qəhrəman obrazlarının zahiri görünüşü ilə yanaşı onların daxili aləmini, mübarizə əzmini, görkəmli şəxsiyyət simasını olduqca peşəkarlıqla təqdim edə bilmişdir.

Görkəmli tişə ustası Arif Qazıyevin janr və mövzu əlvanlığı ilə seçilən müasir dövr yaradıcılığı eyni zamanda özünün milli motivlərə bələnmiş heykəltəraşlıq əsərlərinin zənginliyi ilə də seçilir. "Qarabağ şikəstəsi" (1993), "Quşbaz" (1995), "Canlı qala" (1997), "Kamanın naləsi" (2010), "Qaçqın ana" (2000), "Nuru Paşa" (2014) kimi dəzgah heykəltəraşlıq əsərləri Arif Qazıyevin milli ənənələrə bağlılığının, xalq yaradıcılığına və ictimai həyat amillərinə marağının əyani göstəricisidir.

Arif Qazıyevin 2014-cü ildə yaratdığı Nuru Paşanın heykəli görkəmli türk komandanının at belində döyüşə hazır vəziyyətdə məğrur duruşlu obrazını əks etdirir. "Müəllifin təqdimatında düşmənlə mübarizədə ad çıxarmış Nuru Paşanın özünə inamlı duruşunda və tamaşaçıda bu inamı yaradan ifadəli siluetin əldə olunmasında yüksək icra sənətkarlığının əlamətləri qabarıq görünür. Bütün əsərlərində olduğu kimi, bu kompozisiyasında da Arif Qazıyev yumşaq yapma manerasına üstünlük verməklə, ümumi plastik tutumun aydınlığına və təsirliliyinə nail olduğunu bir daha sərgiləyib. Onun hazırda Türkiyə Respublikasının Bakıdakı səfirliyinin həyətindəki büstü (2012) də Arif Qazıyev tərəfindən hazırlanmışdır" (Sadıqov, 2018: 109).

Arif Qazıyev. "Canlı qala". 1997.

Azərbaycan heykəltəraşlığının görkəmli nümayəndələrindən olan Xalq rəssamı, professor Fuad Salayev təsviri sənət məkanında özünəməxsus dəst-xətti ilə seçilən heykəltəraşlardandır. Məzmun və formanın kamilliyi, mövzu seçiminin orijinallığı, kamil kompozisiya quruluşu, plastika yığcamlığı, obrazların bədii həllində dəqiqlik və ümumiləşdirmə görkəmli heykəltəraşın yaradıcılığının səciyyəvi xüsusiyyyətlərindəndir.

Məna-məzmun baxımından daha çox fəlsəfi, düşündürücü və rəmzi xarakterli əsərlər yaradan Fuad Salayev eyni zamanda özündə milli ənənələri əks etdirən heykəllərin müəllifidir. Bu mənada onun uzun yol qət etmiş və əzmkarlıq nümayiş etdirən “Öndər” (1991), “Səyyah” (1992) və “Kələfin ucunu axtaranlar” (1997) əsərlərini qeyd edə bilərik.

“Milli ənənələrdən, eyni zamanda dünya sənətkarlığından və ənənələrindən bəhrələnən Fuad Salayev yaradıcılığı Azərbaycan incəsənətinə yaddaqalan töhfələr bəxş etmişdir. Qeyd etməliyik ki, heykəltəraşın yaradıcılığı milli incəsənətimizin həm formaca, həm məzmunca zənginləşməsinə, ümumi inkişafına xeyli xidmət göstərmişdir” (Ələkbərov, 2016: 16).

Fuad Salayevin “Səyyah” (1992) əsərində uzun yol qət etdiyi üçün üzündə yorğunluq nümayiş olunan səyahətə çıxmış atlı obrazı bədii görüntüyə gətirilmişdir. Səyyahın məna-məzmun etibarilə arzu-muradı simvolizə edən atın üstündə verilməsi onun artıq muradına - arzuladığı mənzilbaşına çatmasına işarədir. Obrazların ifadəli həlli, ritmik vəhdəti, formanın aydın və baxımlılığı yüksək ustalıqla icra edilmişdir.

Müasir dövr Azərbaycan dəzgah heykəltəraşlığı sahəsində milli ənənələrə sadiqliyini nümayiş etdirən görkəmli tişə ustalarımızdan biri də Xalq rəssamı Natiq Əliyevdir. Bu mənada onun “Həvva” (1990), “Qadın fiquru” (1991), “Misirli qadın” (2008) əsərlərini qeyd edə bilərik. Bu əsərlərin adlarından belə Şərq ruhu aydın sezilir. Odur ki, milli ənənələrimizdən kifayət qədər bəhrələnən Natiq Əliyevin özünəməxsus yaradıcılıq yolu Azərbaycan təsviri sənətinə böyük töhfə hesab edilməklə yanaşı, həm də onun məzmun və forma baxımından daha da zənginləşməsinə, ümumilikdə isə inkişaf dinamikasına böyük təkan verdiyini sərgiləməkdədir.

“Bu gün Natiq Əliyev sənətinin el məhəbbəti və dünyəvi şöhrət qazanmasının kökündə həm də milli ənənələrə bu qədər yeni və gözlənilməz görkəm, çoxqatlı məna - məzmun verə bilməsi durur. Onun milli keyfiyyətləri özündə əks etdirən heykəl-obrazları ənənələrimizə və digər mənəvi qaynaqlarımıza yaradıcı və analitik münasibəti süni və zahiri effekt mahiyyəti daşımayıb, özünü bədii şərhin mahiyyətində, kompozisiya həllinin, baxış nöqtəsinin, onların miqyasının, fəza-məkanda necəliyində təzahür etdirir” (Qasımov, 2014: 117).

Qədim milli ənənələrimizə özünəməxsus yaradıcı və analitik münasibətlərini ifadə etməklə olduqca maraqlı əsərlər yaradan Fazil Nəcəfovun “Ağrı” (2000), “Kişi və qadın” (2001), “Yuxarı baxan” (2001) əsərlərini müasir dövr Azərbaycan heykəltəraşlığında fərqli görüntülərindən hesab etmək olar. “Fazil Nəcəfovun əsərləri müxtəlif materiallarda yaradılmışdır. Lakin o daşı hamısından üstün tutur. Bu da təbiidir, çünki Azərbaycan ərazisində ilahiləşdirilmiş təbii obyektlərdən ən qədimi daş olmuşdur. Azərbaycanda daşa sitayiş, daşdan müalicə vasitəsi kimi istifadə etmək, ondan insan, heyvan heykəlləri düzəltmək uzaq keçmişlərdə olmuşdur” (Əfəndi, 2007: 265).

Heykəltəraşın plastika nümunələri bədii şərhinə görə nə qədər müasir görünsələr də, bir o qədər də qədimliyi ilə seçilir. Ancaq sadəlik və primitiv sənət ənənələrindən əxz olunmuş bədii ifadə ünsürlərin qovuşağından “boylanan” bu obrazlar daşıdıqları məna-məzmun yükünü müəllif niyyəti yüksəkliyində tamaşaçıya çatdırmaq gücündədir. “Fazil Nəcəfovun əsərlərindəki ənənə və millilik probleminə yenidən nəzər salmaq üçün onun dünya mədəniyyətinə fəal müraciəti yönündə baxış genişliyini qeyd etmək lazımdır. Çünki bu heykəltəraşın əsərlərinin təhlili var gücü ilə onun keçmişin milli ənənəsinə, o cümlədən qədim Misir, Assuriya, şumerlərin ilkin sülalə dövrü, eləcə də arxaik dövrə aid qəhrəmanlıq plastikasına olan yüksək marağını aşkara çıxardı” (Qasımov, 2015: 11).

Bədii yaradıcılığında qədim milli ənənəni müasir formada davam etdirən heykəltəraşlarımı arasında Zakir Əhmədovun adı xüsusi qeyd edilməlidir. Bu mənada rəssamın əsərlərini diqqətlə nəzərdən keçirdikdə onun milli ənənəyə xas özəllikləri müşahidə etmiş olarıq. Heykəltəraşın “Heyvagülü” (1998), “Üçlük” (2005), “Döyüşçü” (2009), “Müdafiəçi” (2009) adlı əsərləri məhz

yuxarıda qeyd etdiyimiz bədii məziyyətləri özündə ehtiva edir. Bu əsərlərdə eyni zamanda bədii obrazların həmahəngliyə əsaslanan bədii şərhi aydın şəkildə görünür.

Müasir dövr dəzgah heykəltəraşlığı eyni zamanda özünün bədii ifadə və forma-biçim axtarışları ilə seçilir. Belə ki, Sahib Quliyevin xüsusilə metal səthi müxtəlif oymalarla zənginləşdirməsi, o cümlədən mərmər və qranitlə tuncun ifadəli vəhdəti sayəsində mövcud materialın bədii-estetik tutumunu daha da zənginləşdirməsi müasir dövr Azərbaycan heykəltəraşlığında bədii-texniki vasitələrdən yüksək ustalıqla istifadənin görüntüsüdür.

Sahib Quliyevin yaradıcılıq axtarışlarında obrazların daha çox şərti-rəmzi formalar və bədii ümumiləşdirmələrlə ifadəsi üstünlük təşkil edir. “Yaradıcılığa erkən yaşlarından başlayan heykəltəraş bu yolda qarşılaşacağı bir sıra çətinliklərə rəğmən öz əzmi və iradəsi ilə təsviri sənət aləmində yaradıcı bir insan kimi özünəməxsus - milli ruha əsaslanan axtarışları ilə heykəltəraşlıq sənətinin incəliklərini dərindən mənimsəyib və özündə ənənə ilə müasirliyin qovşağını əks etdirən çoxsaylı kiçik plastika nümunələrinin yaradıcısıdır” (Xəlilov, 2012). Bu mənada heykəltəraşın “Ana və uşaq” (1993), “Muğam” (1999), “Ritm” (2000), “Möminəxatun” (2003), “Şanapipik” (2005), “Bahar” (2012), “Atila Atli” (2012) əsərləri xüsusilə seçilir. Sahib Quliyevin kiçik həcmli “Şanapipik” (2010) adlı rəngli heykəltəraşlıq əsəri bədii həllinə görə xüsusilə seçilir. Belə ki, bu əsərin bədii plastik həllində qızıl suyu, mis, daş və emaldan istifadə edilmişdir.

Sahib Quliyev. “Şanapipik”. 2005.

Qeyd edək ki, bu əsər müasir dövr Azərbaycan heykəltəraşlığında bədii-texniki həllinə görə ilk heykəltəraşlıq nümunəsidir. Hətta heykəltəraşın həmkarları tərəfindən ona bu işin uğurla nəticələnməyəcəyini deyilsə də, Sahib Quliyevin yüksək əzmi və iradəsi sayəsində gözlənilən nəticə uğurla alındı və heykəltəraş bu işin öhdəsindən layiqincə gəlməyi bacardı. Bunu da vurğulayaq ki, Sahib Quliyevin yaradıcılığının əsas bədii xüsusiyyətlərindən biri də odur ki, o, mövzudan daha çox formaya, daha dəqiq desək, heykəltəraşın yaradıcılığının özünəməxsusluğunu şərtləndirən fərdi ifadə vasitələrinə önəm verir. Bu isə bilavasitə Sahib Quliyevi heykəltəraşlıq məkanında digərlərindən fərqləndirən başlıca cəhətlərdəndir.

Milli ənənələrə yaradıcı münasibətin müasir ifadəsi Azərbaycan təsviri sənətinin gənc nəslinin nümayəndələrindən olan, eyni zamanda Sahib Quliyevin oğlu Vüqar Quliyevin yaradıcılığında da öz əksini tapmışdır. Onun ərsəyə gətirdiyi dəzgah heykəltəraşlığı əsərləri milli ənənələrdən bəhrələnmiş, onu uğurla yaşadaraq yeni və özünəməxsus forma-biçimi ilə xarakterizə edilir. “Vüqar Quliyevin yaradıcılığında Azərbaycanın qədim və ilkin mədəniyyət ocaqlarından biri olan Qobustan qayaüstü təsvirlərinə münasibət xüsusi əhəmiyyət kəsb edir. Qayaüstü təsvirlərdən aldığı təəssüratlar nəticəsində Vüqar “Qobustan” adlı silsilə əsərlər yaratmışdır. Bu mənada həmin silsiləyə daxil olan kompozisiyalardan özünəməxsus plastik həlli ilə seçilən, at belində intizar çəkən aşiqi təsvir edən “Qobustan atlısı” (2006), forma-biçim kamilliyi və plastikliyi ilə seçilən “Qobustanlı qadın” (2007), üzərində müxtəlif məzmunlu qayaüstü təsvirlər həkk edilmiş “Qobustan keçisi” (2007) və Qobustan qayaları üzərində həkk edilmiş müxtəlif tipli gəmi təsvirlərini, xüsusilə də Böyükdaşdakı qayanın burnunda şüalanmış günəş şəkli həkk olunmuş gəmi təsvirini əks etdirən “Qobustan gəmisi” (2010) əsərlərini qeyd etmək olar” (Xəlilov, 2011). Gənc heykəltəraşın adları

qeyd olunan bu bədii heykəltəraşlıq nümunələrinə diqqətlə nəzər yetirdikdə onun Vətənə, doğma yurda və tarixi keçmişimizə böyük ehtiram və marağının, xüsusilə xalqımızın milli-mənəvi dəyərlərini necə yüksək qiymətləndirdiyinin bir daha şahidi oluruq. Ərsəyə gətirdiyi obrazların bədii səthinin Qobustan qayaüstü təsvirlərinə xas elementlərlə bəzədilməsini Vüqar Quliyev yaradıcılığını şərtləndirən özünəməxsusluq kimi qəbul edə bilərik.

Gənc tişə ustalarından olan Nurlan Məmmədovun milli məzmunda yaradıcılıq axtarışlarında da digər gənc heykəltəraşlara xas olan mövzu və janr rəngarəngliyi duyulmaqdadır. Onun qədim qaya təsvirlərini özündə ehtiva edən "Gəmi qaya" (2012) əsəri milli ruha bələnmiş forma-biçimdə yaradılmışdır. Qeyd edək ki, Nurlan Məmmədovun milli keçmişimizə yaradıcı münasibəti və bu xüsusda yaratdığı heykəltəraşlıq nümunələrini yeni bədii-plastik tutum verməsi onu digərlərindən fərqləndirən başlıca xüsusiyyətlərdəndir. Belə ki, gənc tişə ustasının müxtəlif mövzu və janrların bədii təfsirində nümayiş etdirdiyi fərdi dəst-xətt sadə realizmdən uzaq olmaqla, məhz yaratdığı obrazların ümumiləşdirmələrlə təqdim olunmasına əsaslanır.

Nəticə

Nəticə etibarilə qeyd edə bilərik ki, Müasir dövr Azərbaycan heykəltəraşlarının yaradıcılığı Sovet dövründən fərqli olaraq müəyyən ideoloji asılılıqdan azadlığı ilə seçilir. Bu dövrdə fəaliyyət göstərən görkəmli tişə ustalarının yaradıcılığı olduqca azad, sərbəst kompozisiya həlli ilə seçilir. Müəyyən mənada Qərbdə mövcud olan "izm"lər Azərbaycan heykəltəraşlığında təsir qoysa da, lakin Azərbaycan heykəltəraşlığının xüsusilə yaşlı və orta nəsil nümayəndələri öz yaradıcılıqlarında milli ənənələrə sadiqliyini nümayiş etdirmişlər. Bunu da qeyd edək ki, XX əsr və Müasir dövr Azərbaycan heykəltəraşlığının görkəmli nümayəndələri arasında "Fuad Əbdürrəhmanov, Ömər Eldarov, Cəlal Qaryağdı, Tokay Məmmədov, Mirəli Mirqasımov, Fazil Nəcəfov, Fuad Salayev, Fuad Bakıxanov, Natiq Əliyev, Xanlar Əhmədov, Elxan Aslanov, Sahib Quliyev və b. müxtəlif biçimli əsərlərində ənənə ilə müasirliyin vəhdətini, sənətlərin sintezi probleminin uğurlu həllini tapdığı məqamlar kifayət qədərdir" (Əliyev, Xəlilov, 2010: 73).

Ədəbiyyat

1. Əliyev, Z. (2016). XX əsr Azərbaycan heykəltəraşlığının inkişaf mərhələsi. Bakı: Elm və təhsil, 190 s.
2. Axundzadə, L. (2011). XX əsr dünya təsviri incəsənəti. Bakı: Azərnəşr, 224 s.
3. Səfərli-Ağasoy, H. (2016). Müstəqillik dövründə Azərbaycanın dəzgah heykəltəraşlığı: sənətşünaslıq üzrə fəlsəfə doktoru dis. Bakı, 130 s.
4. Quliyev, R. (2013). Azərbaycan təsviri sənətində tarix və şəxsiyyət. Bakı, "Letterpress", 220 s.
5. Sadıqov, S. (2018). Tablolarda yaşanan cümhuriyyət. Mədəniyət.az., №2.
6. Ələkbərov, E. (2016). Heykəltəraş Fuad Salayevin yaradıcılığı: sənətşünaslıq üzrə fəlsəfə doktoru dis. Bakı, 126 s.
7. Qasımov, F. (2014). Xalq rəssamı Natiq Əliyevin yaradıcılığı müasir Azərbaycan heykəltəraşlığı kontekstində: sənətşünaslıq üzrə fəlsəfə doktoru dis. Bakı, 131 s.
8. Əfəndi, R. (2007). Azərbaycan incəsənəti. Bakı: Şərq-Qərb, 160 s., 112 s. (illüst.)
9. Qasımov, Q. (2015). Heykəltəraş Fazil Nəcəfovun yaradıcılığında ənənə və müasirik: sənətşünaslıq üzrə fəlsəfə doktoru avtoreferatı. Bakı, 27 s.
10. Xəlilov, A. (2012). "Heykəltəraşın sənət dünyası" (Heykəltəraş Sahib Quliyevin yaradıcılığı haqqında). "Palitra" № 69 (1778), 26 iyun.
11. Xəlilov, A. (2011). "Cığır yola qovuşur". Gənc heykəltəraş Vüqar Quliyev haqqında. "Mədəniyyət" № 16 (815), 2 mart.
12. Əliyev, Z., Xəlilov, A. (2010). Azərbaycan incəsənəti: 3 cilddə. Bakı: Letterpress, s.1., 104 s.

Göndərildi: 20.01.2023 Qəbul edildi: 02.05.2023

ELMİ İŞ Beynəlxalq elmi jurnal. İmpakt Faktor: 2.255. 2023 / Cild: 17 Sayı: 5 / 87-95 ISSN: 2663-4619
SCIENTIFIC WORK International scientific journal. Impact Factor: 2.255. 2023 / Volume: 17 Issue 5 / 87-95 e-ISSN: 2708-986X

DOI: https://doi.org/10.36719/2663-4619/90/87-95

Tamerlan Hacıyev
Azərbaycan Respublikasının Prezidenti
yanında Dövlət İdarəçilik Akademiyası
magistrant
tamerlan.haciyev.2000@mail.ru

ÜMUMMİLLİ LİDER HEYDƏR ƏLİYEV AZƏRBAYCANDA MƏHKƏMƏ-HÜQUQ İSLAHATLARININ BANİSİDİR

Xülasə

Demokratik ideallara bağlılıq Azərbaycan xalqının milli düşüncə sistemində daim özünə möhkəm yer tapmış, onun yüzilliklər boyu can atdığı müstəqil dövlətçilik idealının ümdə qayəsinə çevrilmişdir. Ənənəvi və modernləşmiş sivilizasiyaların qovuşuğunda yerləşmiş respublikamız müstəqillik əldə etdikdən sonra demokratik dəyərlər vasitəsi ilə qlobal dünyaya inteqrasiya və milli-mədəni özünəməxsusluq yolunu seçmişdir. Bu gün Azərbaycan çevik və müstəqil siyasət yeridərək yeni dünya nizamının formalaşması prosesinə töhfəsini verir və qloballaşan dünyanın tərkib hissəsinə çevrilir.

Müstəqilliyimizin bərpasının ilk illərində bir sıra obyektiv və subyektiv səbəblər üzündən Azərbaycanda bu sahədə, demək olar ki, əsaslı irəliləyiş baş verməmişdi. 90-cı illərin əvvəllərində ölkədə yaşanan siyasi kataklizmlər, vətəndaş qarşıdurması, siyasi xaos və özbaşınalıq, iqtisadi tənəzzül, təcrübəsizlik, eyni zamanda, yeni cəmiyyətin tələblərinə uyğun qanunların olmaması kimi neqativ amillər bu vəziyyətə öz mənfi təsirini göstərmişdir.

1993-cü ilin iyununda dünya şöhrətli ictimai-siyasi xadim, ulu öndər Heydər Əliyevin xalqın tələbi ilə Azərbaycanın siyasi hakimiyyət rəhbərliyinə qayıdışından sonra ölkədə qanunçuluğun və hüquq qaydalarının bərpası istiqamətində kompleks tədbirlərin həyata keçirilməsi prosesi geniş vüsət almışdır.

Açar sözlər: *Heydər Əliyev, ümummilli lider, islahatlar, idarəçilik, hüquq sistemi, məhkəmə sistemi*

Tamerlan Hajiyev
The Academy of Public Administration under the
President of the Republic of Azerbaijan
master student
tamerlan.haciyev.2000@mail.ru

National leader Haydar Aliyev is the founder of judicial and legal reforms in Azerbaijan

Abstract

Adherence to democratic ideals has always found a strong place in the National thinking system of the Azerbaijani people and has become the basis of the ideal of independent statehood, which it has been striving for for centuries. Located at the crossroads of traditional and modernized civilizations, our republic has chosen the path of integration into the global world and national-cultural identity through democratic values after gaining independence. Today, Azerbaijan, pursuing a flexible and independent policy, contributes to the formation of a new world order and becomes an integral part of a globalized world.

In the first years of the restoration of our independence, due to a number of objective and subjective reasons, there was practically no significant progress in this area in Azerbaijan. Negative factors such as political cataclysms, civil strife, political chaos and arbitrariness, economic decline, inexperience, as well as the lack of laws in accordance with the requirements of the new society in the country in the early 90s had a negative impact on this situation.

After the return of the world-famous public and political figure, great leader Haydar Aliyev to the leadership of the political power of Azerbaijan at the request of the people in June 1993, the process of implementing complex measures to restore legality and legal rules in the country became widespread.

Keywords: *Haydar Aliyev, national leader, reforms, administration, legal system, judicial system*

Giriş

1995-ci ildə ilk milli Konstitusiyanın qəbulundan sonra respublikamızda həyata keçirilən məhkəmə-hüquq islahatlarının əsas qayəsi və məqsədi də məhz vətəndaşların konstitusion hüquqlarının yüksək səviyyədə təminatına nail olmaqdan ibarət olmuşdur. Ulu öndər Heydər Əliyevin 21 fevral 1996-cı il tarixində Hüquqi İslahat Komissiyasının yaradılması barədə sərəncam imzalaması da bu niyyətdən irəli gəlmişdir. Həmin komissiya tərəfindən hazırlanan bir sıra qanunlar ölkədə hüquqi dövlət quruculuğu prosesinə uğurlu töhfə olmuşdur.

Beynəlxalq hüquqi aktların implementasiyası prosesinin nizamlanmasında Azərbaycan Respublikası Prezidentinin 16 avqust 1994-cü il tarixli “Azərbaycan Respublikasının beynəlxalq müqavilələrə qoşulma praktikasının qaydaya salınması üzrə tədbirlər” haqqında Sərəncamı mühüm rol oynamışdır. Bu proses 13 iyun 1995-ci il tarixli “Azərbaycan Respublikasının beynəlxalq müqavilələrinin bağlanması, icrası, denonsasiyası haqqında” Qanunu və 20 dekabr 1996-cı il tarixli “Azərbaycan Respublikasının hökumətlərarası müqavilələrinin bağlanması, icrası, denonsasiyası qaydalarının təsdiqi haqqında” Azərbaycan Respublikası Prezidentinin Fərmanı ilə tənzimlənir (1). Bundan əlavə, 6 iyun 2000-ci il tarixdə “Beynəlxalq xüsusi hüquq” haqqında Azərbaycan Respublikasının Qanunu qəbul olunmuşdur (2).

Respublikamız, eyni zamanda, insan hüquq və azadlıqlarının təminatı ilə bağlı bir sıra beynəlxalq sazişlərə, mühüm konvensiyalara qoşulmuş, ümumbəşəri mütərəqqi dəyərlərin inkişafında maraqlı olduğunu birmənalı nümayiş etdirmişdir. Azərbaycan Respublikası bütün əsas insan hüquqları və ya onların böyük bir hissəsi təsbit olunmuş ümumi beynəlxalq müqavilələrdən olan 19 dekabr 1966-cı il tarixli “İqtisadi, sosial və mədəni hüquqlar haqqında” Beynəlxalq Paktın, 19 dekabr 1966-cı il tarixli “Vətəndaş və siyasi hüquqlar haqqında” Beynəlxalq Paktın, “Vətəndaş və siyasi hüquqlar haqqında” Beynəlxalq Pakta birinci Fakultativ Protokolun, “Vətəndaş və siyasi hüquqlar haqqında” Beynəlxalq Pakta 15 dekabr 1989-cu il tarixli ikinci Fakultativ Protokolun, 4 noyabr 1950-ci il tarixli “İnsan hüquqlarının və əsas azadlıqlarının müdafiəsi haqqında” Konvensiya və onun 1, 4, 6, 7 saylı Protokollarının iştirakçısıdır (3). Bu sıraya həmçinin, 1966-cı il tarixli İqtisadi, Sosial və Mədəni Hüquqlara dair Beynəlxalq Pakt, BMT-nin 1989-cu il tarixli Uşaq Hüquqları Konvensiyası, BMT-nin Qadınların siyasi hüquqlarına dair 1952-ci il tarixli Konvensiyası, BMT-nin Qadınlara qarşı ayrı-seçkiliyin bütün formalarının ləğv olunmasına dair 1979-cu il Konvensiyası, İrqi ayrı-seçkiliyin bütün formalarının ləğv olunmasına dair 1965-ci il Beynəlxalq Konvensiyası da daxil edilməlidir.

İnsan hüquq və azadlıqlarının təminatı ilə bağlı qəbul edilmiş normativ-hüquqi aktlar içərisində ulu öndər Heydər Əliyev tərəfindən imzalanmış 1998-ci il 22 fevral tarixli “İnsan və vətəndaş hüquqlarının və azadlıqlarının təmin edilməsi sahəsində tədbirlər” haqqında Fərman xüsusi əhəmiyyətə malikdir. Bu mühüm sənəddə insan hüquqlarının təminatı yönümündə həyata keçirilən tədbirlərin mahiyyəti və konsepsiyası səhih şəkildə müəyyən edilmişdir. Respublikamızda insan hüquq və azadlıqlarının təminatı sahəsində həyata keçiriləcək tədbirlərin konseptual istiqamətlərini özündə ehtiva edən bu sənəd ümumilikdə Azərbaycanda demokratik proseslərin dərinləşməsinə təkan vermişdir. BMT-nin insan hüquqlarına dair 1948-ci il 10 dekabr tarixli Ümumi Bəyannaməsinin qəbul edilməsinin 50 illiyi astanasında imzalanmış Fərman ölkəmizdə demokratiyanın daha da inkişaf etdirilməsi, insan hüquqlarının qorunması sahəsində görülən tədbirlərin genişləndirilməsi məqsədi daşıyırdı.

Fərmanın preambula hissəsində vurğulanır ki, “Azərbaycan Respublikasının ümumxalq səsverməsi ilə qəbul edilmiş Konstitusiyasında insan və vətəndaş hüquqlarının və azadlıqlarının

təmin edilməsi dövlətimizin ali məqsədi kimi bəyan edilmişdir. Azərbaycan dövləti siyasi-hüquqi potensialından tam istifadə etməklə bu məqsədə nail olmaq və müvafiq hüquqi mexanizmlər yaratmaq üçün tədbirlər görür" (4).

Fərman bir sıra dövlət orqanları, nazirlik və komitələr, məhkəmə, prokurorluq, daxili işlər orqanları qarşısında insan hüquq və azadlıqlarının təminatı ilə bağlı bir sıra mühüm məqsəd və vəzifələr müəyyənləşdirmişdir. Həmin vəzifələri nəzərə alaraq, Azərbaycanın konkret inkişaf mərhələsinə uyğun olaraq insan hüquqlarının müdafiəsi sahəsində həyata keçirilən tədbirlərin səmərəliliyini artırmaq məqsədi ilə Azərbaycan Respublikasının Prezidenti 1998-ci il iyunun 18-də daha bir sərəncam imzalamışdır. Strateji əhəmiyyətli bu sərəncamla "İnsan hüquqlarının müdafiəsinə dair Dövlət Proqramı"nın təsdiqlənməsi də siyasi-hüquqi mühitin liberallaşdırılması və insan hüquqlarının təminatı baxımından geniş imkanlar açmışdır.

Dövlət Proqramına əsasən Azərbaycanın qoşulduğu konvensiyalara, qəbul etdiyi qanunvericilik aktlarına, eyni zamanda, Konstitusiyanın müddəalarından irəli gələn tələblərə müvafiq olaraq insan hüquqlarının müdafiəsi sahəsində görülən işlərin səmərəliliyi daha da artırılmışdır (Azərbaycan Prezidenti İlham Əliyevin 17 iyun 2007-ci il tarixli fərmanı ilə 18 iyun tarixinin – "İnsan Hüquqları Günü" elan olunması da məhz bu əlamətlar tarixdən qaynaqlanır).

"Azərbaycan Respublikasında İnsan hüquqlarının müdafiəsinə dair Dövlət Proqramı"nda İnsan hüquqları üzrə Azərbaycan Respublikasının müvəkkili (Ombudsman) təsisatının yaradılması, respublikamızın insan hüquqları ilə bağlı mühüm beynəlxalq sazişlərə qoşulması, bu sahədə elmi-tədqiqat institutunun yaradılması (söhbət İnsan Hüquqları üzrə Elmi-Tədqiqat İnstitutundan gedir. Bu institut Azərbaycan Respublikası Prezidentinin 30 noyabr 1998-ci il tarixli Sərəncamı əsasında Azərbaycan Milli Elmlər Akademiyası Rəyasət Heyətinin 26 may 1999-cu il qərarı ilə yaradılıb), normativ hüquqi aktların insan hüquqlarına dair beynəlxalq standartlara tam uyğunluğunun təmin edilməsi, hüquqi mexanizmlərin təkmilləşdirilməsi, insan hüquqları sahəsində fəaliyyət göstərən beynəlxalq qurumlarla əməkdaşlığın inkişaf etdirilməsi və digər mühüm məsələlər əksini tapmışdır.

Azərbaycan Respublikasının insan hüquqlarının qorunması sahəsində qazandığı mühüm nailiyyətlərdən biri də Birləşmiş Millətlər Təşkilatı (BMT) və Azərbaycan hökuməti arasında 1998-ci ilin avqustunda imzalanmış "İnsan hüquqları və demokratiyanın dəstəklənməsi sahəsində birgə layihə" haqqında Memorandum olmuşdur. Bu memoranduma əsasən, BMT insan hüquqlarını dəstəkləmək və müdafiə etmək sahəsində ümumi biliklərin və potensialın Avropa standartlarına uyğunlaşdırılması, prosedur və hesabatlar sisteminin təkmilləşdirilməsi, mülki cəmiyyətin inkişafı və digər məsələlər sahəsində Azərbaycan Respublikası hökuməti ilə birgə tədbirlər həyata keçirmişdir.

"İnsan hüquqlarının müdafiəsinə dair Dövlət Proqramı"nın icrası ilə bağlı ictimai və beynəlxalq təsisatlarla sıx əməkdaşlıq şəraitində iş aparılmış, mövcud xarici təcrübə təhlil edilərək, konkret strategiya müəyyən olunmuş və nəticədə "Azərbaycan Respublikasının İnsan hüquqları üzrə müvəkkili (Ombudsman) haqqında" 28 dekabr 2001-ci il tarixli Konstitusiya Qanunu qəbul edilmişdir. Qanuna əsasən Ombudsman institutunun təsis olunmasının əsas məqsədi kimi Azərbaycan Respublikasının tərəfdar çıxdığı beynəlxalq müqavilələrdə təsbit olunmuş, dövlət və yerli özünüidarə orqanları, vəzifəli şəxslər tərəfindən pozulan insan hüquq və azadlıqlarının bərpa edilməsi müəyyən olunmuşdur.

Düşünürəm ki, ombudsmanın statusunun Konstitusiya Qanunu səviyyəsində müəyyən edilməsi dövlət tərəfindən onun insan haqlarının təmin edilməsi sahəsində çox mühüm rol oynayan müstəqil, qərəzsiz, siyasətsizləşdirilmiş təsisat kimi tanınmasının bariz nümunəsidir. Bu heç də təsadüfi deyildir – Ombudsman təsisatı istər dövlət, istərsə də cəmiyyət üçün olduqca vacibdir. Ombudsman insan hüquqlarının həyata keçirilməsi üçün dövlət və cəmiyyət arasında vasitəçilik funksiyasını yerinə yetirir. Ombudsman cəmiyyətin maraqlarını dövlətə çatdırır, dövlət orqanlarının diqqətindən yayınan və ya yol verdiyi nöqsan və çatışmazlıqları müəyyən edir və onlara həmin nöqsan və çatışmazlıqların aradan qaldırılmasında kömək edir. Ombudsman təsisatının fəaliyyətə başlaması üçün hüquqi və maddi bazanın təşkili respublikamızda insan və vətəndaş hüquqlarının təminatı

istiqamətində həyata keçirilən hüquqi islahatların məntiqi davamı olub Azərbaycanın Avratlantik məkana sürətlə inteqrasiyasına zəmin yaratmışdır.

Demokratik quruluşun, vətəndaş cəmiyyətinin formalaşması prosesinin ayrılmaz tərkib hissələrindən biri də söz və mətbuat azadlığının yüksək səviyyədə təmin olunmasından ibarətdir. Azərbaycan dövlət müstəqilliyini bərpa etdikdən sonrakı ilk illərdə − səriştəsiz qüvvələrin hakimiyyəti dövründə ölkədəki böhranlı ictimai-siyasi şəraitlə bağlı söz və mətbuat azadlığından danışmaq mümkün deyildi. Ulu öndər Heydər Əliyev hakimiyyətə qayıtdıqdan sonra isə Azərbaycan mətbuatının inkişafında tamamilə yeni mərhələ başlandı. Respublikada ictimai-siyasi sabitliyin bərqərar olması, vətəndaşların təhlükəsizlik təminatının və qanunçuluğun tədricən gücləndirilməsi, sosial-iqtisadi problemlərin həlli istiqamətində ciddi addımların atılması KİV-in fəaliyyəti, söz və mətbuat azadlığının müdafiəsi sahəsində əsaslı irəliləyişlərin əldə olunmasına şərait yaratdı.

Azərbaycan Respublikası Konstitusiyasının 50-ci maddəsində hər kəsin informasiya əldə etmək hüququna təmininat verilmişdir. Konstitusiyaya bu müddəanın daxil edilməsi respublikamızın qoşulduğu beynəlxalq müqavilələrdən irəli gəlmişdir. İnsan Hüquqları Bəyannaməsinin (1948-ci il) 19-cu maddəsi, Mədəni və Siyasi hüquqların qorunmasına dair Konvensiyanın (1966-cı il) 19-cu maddəsi, Avropa İnsan Hüquqlarının qorunmasına dair Roma Konvensiyanın (1950-ci il) 10-cu maddəsi bütünlükdə hər kəsin məlumat azadlığını-informasiyanın axtarılması, əldə edilməsi, hazırlanması, ötürülməsi və yayılması hüququnun təmin edilməsinin hüquqi əsası kimi çıxış edir (4).

Ulu öndər Heydər Əliyevin 1998-ci il 22 iyun tarixli “İnsan hüquqlarının müdafiəsinə dair Dövlət Proqramı”, eyni zamanda, vətəndaşların Azərbaycan Konstitusiyasında əksini tapmış söz, mətbuat, fikir azadlıqlarının təminatına da əvəzsiz imkanlar açmışdır. Bu Dövlət Proqramından az sonra – Azərbaycan Respublikasının Prezidenti tərəfindən 6 avqust 1998-ci il tarixində imzalanan “Azərbaycan Respublikasında söz, fikir və məlumat azadlığının təmin edilməsi sahəsində tədbirlər” haqqında Fərman kütləvi informasiya vasitələrini senzuradan azad etmişdir. Mətbuat üzərində dövlət senzurasının ləğvi barədə fərman kütləvi informasiya vasitələrinin sürətli inkişafına ciddi təkan verməklə yanaşı, cəmiyyət həyatında onların səmərəli rolunun artırılması sahəsində geniş dövlət proqramının əsas istiqamətlərini müəyyənləşdirmişdir.

Azərbaycanda insan və vətəndaş hüquq və azadlıqlarının təmini baxımından “Vətəndaşların hüquq və azadlıqlarını pozan qərar və hərəkətlərdən (hərəkətsizlikdən) məhkəməyə şikayət edilməsi haqqında” 11 iyun 1999-cu il tarixli Qanun da müstəsna rola malikdir. Bu qanun Azərbaycan Respublikası Konstitusiyası və Azərbaycan Respublikasının tərəfdar çıxdığı beynəlxalq müqavilələrlə təsbit edilmiş Azərbaycan Respublikası vətəndaşlarının hüquq və azadlıqlarını pozan qərar və hərəkətlərdən (hərəkətsizlikdən) məhkəməyə şikayət edilməsi qaydalarını müəyyənləşdirir, habelə vətəndaşların hüquq və azadlıqlarının məhkəmə təminatı ilə əlaqədar yaranan münasibətləri tənzimləyir. Qanunun şikayətlərin verilmə qaydası adlanan 2-ci maddəsi dövlət orqanlarını vətəndaşlar qarşısında müəyyən öhdəliklərlə yüklü edir. Qeyd olunur ki, vətəndaş onun hüquq və azadlıqlarını pozan qərarlar və hərəkətlər (hərəkətsizlik) barəsində birbaşa məhkəməyə və ya tabelik qaydasında yuxarı dövlət orqanlarına və yerli özünüidarə orqanlarına, müəssisələrə, idarələrə və təşkilatlara, ictimai birliklərə, vəzifəli şəxslərə şikayətlə müraciət etmək hüququna malikdir. Qanunvericilikdə nəzərdə tutulan hallar istisna olmaqla, tabelik qaydasında yuxarı orqan şikayətə 1 aydan gec olmayan müddətdə baxmalı, şikayətə baxılmasının nəticəsi barədə həmin orqanın rəhbərliyi vətəndaşa cavab verməlidir (5).

İctimai münasibətlər sisteminin qanunamüvafiq qaydada tənzimlənməsində, insan və vətəndaş hüquq və azadlıqlarının təminatında mühüm rol oynayan məhkəmə hakimiyyətində kompleks islahatların həyata keçirilməsi də ulu öndər Heydər Əliyevin daim diqqət mərkəzində olmuşdur. Həmin dövrdən ardıcıl surətdə aparılan məhkəmə islahatlarının başlıca məqsədi Azərbaycanda qanunun aliliyinin təmin edilməsi, məhkəmə hakimiyyətinin dövlət idarəçilik mexanizmində nüfuzlu və müstəqil təsisat kimi təşəkkül tapması, ədalət mühakiməsinin həyata keçirilməsi zamanı insan hüquq və azadlıqlarının müdafiəsinin yüksək səviyyədə təşkili, cinayət və mülki mühakimədə

demokratik prinsiplərin qorunması, peşəkar hakim korpusunun formalaşdırılması, məhkəmələrin fəaliyyətində şəffaflığın təmin edilməsi və digər məsələlərin konseptual həlli olmuşdur.

1995-ci ildə qəbul edilmiş müstəqil Azərbaycan Respublikasının ilk Konstitusiyası dövlətimizin tarixində hakimiyyət bölgüsü prinsipini, demokratik hüquqi və dünyəvi dövlət quruculuğunun hüquqi əsaslarını, insan hüquq və azadlıqlarının qeyd-şərtsiz təmin olunmasının təməlini qoymuşdur. Ölkə Konstitusiyasına əsasən, hakimiyyətin üç müstəqil qolundan biri olan məhkəmə hakimiyyəti dünyanın mütərəqqi təcrübəsinə əsaslanan modeldə formalaşdırılmışdır. Bu modelə əsasən, ölkəmizdə birinci instansiya, apelyasiya və kassasiya instansiyalı üçpilləli məhkəmə sistemi fəaliyyət göstərir. Üçpilləli məhkəmə sistemi ədalət mühakiməsinin səmərəliliyinin artırılmasına xidmət etməklə, işlərə birinci instansiya qaydasında baxılmasına, bundan sonra onların hüquqa və fakta görə apelyasiya qaydasında yoxlanılmasına, daha sonra isə məhkəmə qərarlarına hüquqa görə kassasiya qaydasında yenidən baxılmasına imkan yaradır. Bu sistem birinci instansiya məhkəməsinin buraxdığı hər hansı səhvin yuxarı məhkəmə instansiyalarında aradan qaldırılmasına, işlərin mahiyyətcə düzgün və obyektiv həllinə şərait yaratmış olur.

Ümumiyyətlə, Azərbaycan Respublikası Konstitusiyasının 7-ci fəslində məhkəmə hakimiyyətinin mahiyyəti, həyata keçirilməsi, funksiyaları, pillələri, səlahiyyət və vəzifələri və s. kimi fundamental məsələlər öz həllini tapmışdır. 125-ci maddədə göstərilir ki, Azərbaycan Respublikasında məhkəmə hakimiyyətini ədalət mühakiməsi yolu ilə yalnız məhkəmələr həyata keçirirlər. Məhkəmə hakimiyyətini Azərbaycan Respublikasının Konstitusiya Məhkəməsi, Azərbaycan Respublikasının Ali Məhkəməsi, Azərbaycan Respublikasının apellyasiya məhkəmələri, Azərbaycan Respublikasının ümumi məhkəmələri və digər ixtisaslaşdırılmış məhkəmələri həyata keçirirlər. Məhkəmə hakimiyyəti Konstitusiya, mülki və cinayət məhkəmə icraatı vasitəsilə və qanunla nəzərdə tutulmuş digər vasitələr ilə həyata keçirilir (6).

Konstitusiyanın 126-cı maddəsində isə hakimliyə namizədlərə aid tələblər əksini tapmışdır. Burada göstərilir ki, seçkilərdə iştirak etmək hüququna malik olan, ali hüquq təhsilli və hüquqşünas ixtisası üzrə 5 ildən artıq işləyən Azərbaycan Respublikası vətəndaşları hakim ola bilərlər. Hakimlər heç bir başqa seçkili və təyinatlı vəzifə tuta bilməzlər, elmi, pedaqoji və yaradıcılıq fəaliyyətindən başqa heç bir sahibkarlıq, kommersiya və digər ödənişli fəaliyyətlə məşğul ola bilməzlər, siyasi fəaliyyətlə məşğul ola bilməz və siyasi partiyalara üzv ola bilməzlər, vəzifə maaşından, habelə elmi, pedaqoji və yaradıcılıq fəaliyyətinə görə aldığı vəsaitdən başqa məvacib ala bilməzlər. Yeri gəlmişkən qeyd edilməlidir ki, “Məhkəmələr və hakimlər haqqında” Azərbaycan Respublikası Qanununun 93-cü maddəsində hakim vəzifəsinə namizədlərə aid tələblərə fərqli yanaşma nümayiş etdirilmişdir. Qeyd edilmişdir ki, yaşı 30-dan aşağı olmayan, seçkilərdə iştirak etmək hüququna malik olan, ali hüquq təhsilli, hüquqşünas ixtisası üzrə 5 ildən artıq işləyən Azərbaycan Respublikası vətəndaşları hakim ola bilərlər. Fikrimcə, bu uyğunsuzluq magistrlərin tədqiqat obyekti ola bilər.

127-ci maddədə isə hakimlərin müstəqilliyi, ədalət mühakiməsinin həyata keçirilməsinin əsas prinsipləri və şərtləri dəqiq təsbit olunmuşdur. Həmin maddəyə görə hakimlər müstəqildir, yalnız Azərbaycan Respublikasının Konstitusiyasına və qanunlarına tabedirlər və səlahiyyətləri müddətində dəyişilməzdirlər. Hakimlər işlərə qərəzsiz, ədalətlə, tərəflərin hüquq bərabərliyinə, faktlara əsasən və qanuna müvafiq baxırlar. Hər hansı bir şəxs tərəfindən və hər hansı bir səbəbdən bilavasitə, yaxud dolayı yolla məhkəmə icraatına məhdudiyyət qoyulması, qanuna zidd təsir, hədə və müdaxilə edilməsi yolverilməzdir. Ədalət mühakiməsi vətəndaşların qanun və məhkəmə qarşısında bərabərliyi əsasında həyata keçirilir.

Qanunvericilikdə qeyd edildiyi kimi, bütün məhkəmələrdə işlərin icraatı açıq aparılır. İşə qapalı iclasda baxılmasına yalnız o halda icazə verilir ki, məhkəmə açıq icraatın dövlət, peşə və kommersiya sirrinin açılmasına səbəb olacağını güman edir, ya da vətəndaşların şəxsi və ya ailə həyatının məxfiliyini qorumaq zərurətinin mövcudluğunu müəyyən edir. Qanunda nəzərdə tutulmuş hallar istisna olmaqla, cinayət işlərinin qiyabi məhkəmə icraatına yol verilmir.

Konstitusiyaya görə hakimlər toxunulmazdır və onların vəzifədən kənarlaşdırılması təşəbbüsünü onlar cinayət törətdikdə, Azərbaycan Respublikasının Prezidenti Azərbaycan

ELMİ İŞ Beynəlxalq elmi jurnal. İmpakt Faktor: 2.255. 2023 / Cild: 17 Sayı: 5 / 87-95 ISSN: 2663-4619
SCIENTIFIC WORK International scientific journal. Impact Factor: 2.255. 2023 / Volume: 17 Issue 5 / 87-95 e-ISSN: 2708-986X

Respublikası Ali Məhkəməsinin rəyi əsasında Azərbaycan Respublikasının Milli Məclisi qarşısında irəli sürə bilər. Müvafiq rəyi Azərbaycan Respublikası Ali Məhkəməsi Azərbaycan Respublikasının Prezidentinin sorğusundan sonra 30 gün müddətində təqdim etməlidir (Maddə 128).

Azərbaycan Respublikasının Konstitusiya Məhkəməsi, Azərbaycan Respublikası Ali Məhkəməsi və Azərbaycan Respublikası apellyasiya məhkəmələrinin hakimlərinin işdən kənarlaşdırılması haqqında qərar Azərbaycan Respublikasının Milli Məclisində 83 səs çoxluğu ilə qəbul edilir; başqa hakimlərin işdən kənarlaşdırılması haqqında qərar Azərbaycan Respublikasının Milli Məclisində 63 səs çoxluğu ilə qəbul edilir (6).

Konstitusiyanın 130-cu maddəsində isə Azərbaycan Respublikasının Konstitusiya Məhkəməsinin fəaliyyəti ilə bağlı məsələlər əksini tapmışdır. Bu normaya görə Azərbaycan Respublikasının Konstitusiya Məhkəməsi 9 hakimdən ibarətdir. Azərbaycan Respublikası Konstitusiya Məhkəməsinin hakimlərini Azərbaycan Respublikası Prezidentinin təqdimatı ilə Azərbaycan Respublikasının Milli Məclisi təyin edir. Konstitusiya Məhkəməsi Azərbaycan Respublikası Prezidentinin, Azərbaycan Respublikası Milli Məclisinin, Azərbaycan Respublikası Nazirlər Kabinetinin, Azərbaycan Respublikası Ali Məhkəməsinin, Azərbaycan Respublikası Prokurorluğunun, Naxçıvan Muxtar Respublikası Ali Məclisinin sorğusu əsasında Azərbaycan Respublikası qanunlarının, Azərbaycan Respublikası Prezidentinin fərman və sərəncamlarının, Azərbaycan Respublikası Milli Məclisinin qərarlarının, Azərbaycan Respublikası Nazirlər Kabinetinin qərar və sərəncamlarının, mərkəzi icra hakimiyyəti orqanlarının normativ hüquqi aktlarının Azərbaycan Respublikası Konstitusiyasına uyğunluğunu və s. məsələləri həll edir. Bu məsələləri aşağıdakı kimi də təsnifləşdirmək olar:

1) iyerarxiya baxımından normativ hüquqi aktların Azərbaycan Respublikası Konstitusiyasına uyğunluğu və özündən üstün hüquqi qüvvəyə malik olan digər normaya uyğunluğu məsələsini həll etmək;

2) Azərbaycan Respublikası Ali Məhkəməsinin qərarlarının qanunda nəzərdə tutulmuş hallarda Azərbaycan Respublikası Konstitusiyasına və qanunlarına uyğunluğu məsələsini həll etmək;

3) bələdiyyə aktlarının Azərbaycan Respublikasının qanunvericilik sisteminə daxil olan aktlara uyğunluğu məsləsini həll etmək;

4) Azərbaycan Respublikasının qüvvəyə minməmiş dövlətlərarası müqavilələrinin, Azərbaycan Respublikasının hökumətlərarası müqavilələrinin Azərbaycan Respublikası Konstitusiyasına və qanunlarına uyğunluğu məsələsini həll etmək;

5) qanunvericilik, icra və məhkəmə hakimiyyətləri arasında səlahiyyətlər bölgüsü ilə bağlı mübahisələri həll etmək;

6) Azərbaycan Respublikasının Konstitusiyasında nəzərdə tutulmuş müvafiq orqanların sorğusu əsasında Azərbaycan Respublikasının Konstitusiyasını və qanunlarını şərh etmək;

7) İnsan hüquq və azadlıqlarını məhdudlaşdıran qanunvericilik və icra hakimiyyəti orqanlarının normativ aktlarından, bələdiyyə və məhkəmə aktlarından qanunla müəyyən edilmiş qaydada Azərbaycan Respublikasının İnsan hüquqları üzrə müvəkkili tərəfindən verilmiş sorğulara baxmaq;

8) Azərbaycan Respublikasının Konstitusiyasında nəzərdə tutulmuş digər səlahiyyətləri həyata keçirmək. Bu səlahiyyətlərin hüdudları Azərbaycan Respublikasının Konstitusiyasının müxtəlif maddələri ilə dəqiq müəyyənləşdirilmişdir (7).

Azərbaycan Respublikasında məhkəmə hakimiyyətini həyata keçirən qurumlardan biri də Azərbaycan Respublikasının Ali Məhkəməsidir. Konstitusiyanın 131-ci maddəsində Azərbaycan Respublikasının Ali Məhkəməsi ilə bağlı müddəalar öz əksini tapmışdır. Qeyd edilmişdir ki, Azərbaycan Respublikasının Ali Məhkəməsi ümumi və ixtisaslaşdırılmış məhkəmələrin icraatına aid edilən mülki, cinayət və digər işlər üzrə ali məhkəmə orqanıdır; o, kassasiya qaydasında ədalət mühakiməsini həyata keçirir; məhkəmələrin praktikasına aid məsələlər üzrə izahatlar verir.

Azərbaycan Respublikasının məhkəmə hakimiyyəti sisteminə daxil olan apellyasiya məhkəmələri isə mülki, kommersiya və inzibati mübahisələrə dair, cinayət və inzibati xətalara dair işlər üzrə yuxarı instansiya məhkəməsidir.

Ümummilli lider tərəfindən aparılan məhkəmə-hüquq islahatlarının əhatə etdiyi məsələlərdən biri də Azərbaycan Respublikasının Prokurorluğu ilə bağlıdır. Prokurorluq haqqında müddəalar ölkə Konstitusiyasının Məhkəmə hakimiyyəti adlanan 7-ci fəslində yerləşdirilmişdir. 133-cü maddədə qeyd edilmişdir ki, Azərbaycan Respublikasının Prokurorluğu qanunla nəzərdə tutulmuş qaydada və hallarda qanunların icra və tətbiq olunmasına nəzarət edir; qanunla nəzərdə tutulmuş hallarda cinayət işləri başlayır və istintaq aparır; məhkəmədə dövlət ittihamını müdafiə edir; məhkəmədə iddia qaldırır; məhkəmə qərarlarından protest verir. Azərbaycan Respublikasının Prokurorluğu ərazi və ixtisaslaşdırılmış prokurorların Azərbaycan Respublikası Baş prokuroruna tabeliyinə əsaslanan vahid mərkəzləşdirilmiş orqandır. Bu orqan ümummilli liderin hakimiyyəti dövründə öz mahiyyətini dəyişmiş, insan hüquq və azadlıqlarının müdafiəsi mexanizmində xüsusi yer tutan bir quruma çevrilmişdir. Bununla bərabər qeyd edilməlidir ki, prokurorluqla bağlı hüquq ədəbiyyatında müxtəlif fikirlər mövcuddur. Bir qrup alimlər prokurorluğu məhkəmə hakimiyyətinin tərkib hissəsi olması fikri ilə razılaşmır və bu orqana daha çox səlahiyyət verilməklə onu dövlət hakimiyyətinin müxtəlif qolları arasında tarazlıq yarada biləcək bir dövlət qurumu statusunda görmək istəyirlər.

Məhkəmə-hüquq islahatları istiqamətində aparılan tədbirlər sırasında “Məhkəmələr və hakimlər haqqında” 10 iyun 1997-ci il, “Konstitusiya Məhkəməsi haqqında” 21 oktyabr 1997-ci il tarixli Azərbaycan Respublikasının qanunlarını, həmçinin, “Azərbaycan Respublikası Konstitusiya Məhkəməsinin fəaliyyətinin təmin edilməsi haqqında” Azərbaycan Respublikası Prezidentinin 18 iyul 1998-ci il tarixli və “Məhkəmələr və hakimlər haqqında Azərbaycan Respublikası Qanununun tətbiq edilməsi və məhkəmə islahatlarının həyata keçirilməsinə dair tədbirlər barədə” Azərbaycan Respublikası Prezidentinin 1 dekabr 1998-ci il tarixli Fərmanlarını və 2000-ci ildə hakim korpusunun formalaşmasına yönəlmiş demokratik əsasları xüsusilə vurğulamaq lazımdır.

Aparılan məhkəmə hüquq islahatları nəticəsində yeni, əvvəlki məhkəmə sistemindən köklü surətdə fərqlənən və insan haqlarının müdafiəsinə daha etibarlı təminat yaradan üçpilləli müstəqil məhkəmə sistemi yaradılmış, həbs və insan hüquqlarını məhdudlaşdıran digər prosessual məcburiyyət tədbirlərinin görülməsi məhkəmələrin müstəsna səlahiyyətinə aid edilmiş, məhkəmələr üzərində prokuror nəzarəti ləğv edilmiş, bəzi istintaq hərəkətlərinə məhkəmə nəzarəti, habelə təhqiqat, istintaq və prokurorluq orqanlarının qanunsuz hərəkətlərindən məhkəməyə şikayət hüququ müəyyən olunmuşdur (8).

“Azərbaycan Respublikasında hakim vəzifəsinə namizədlərin seçilməsi qaydalarının təkmilləşdirilməsi haqqında” 17 yanvar 2000-ci il tarixli fərmanla Azərbaycan Respublikasında hakim vəzifəsinə namizədlərin seçilməsi qaydalarının təkmilləşdirilməsi, onların şəffaf prosedur əsasında, beynəlxalq tələblərə uyğun seçilməsi, hakimliyə namizədlərin peşə hazırlığının, bu vəzifəyə layiq olmasının müəyyən edilməsi və hakim vəzifəsinə ixtisaslı və səriştəli şəxslərin təyin edilməsi hakim vəzifəsinə namizədlərin seçilməsi test üsulu ilə imtahan və müsahibə əsasında həyata keçirilçəsi təmin edilmişdir. Məhkəmə-Hüquq Şurası hakimliyə namizədlərin şəffaf prosedur əsasında, beynəlxalq tələblərə uyğun seçilməsi məqsədilə test üsulu ilə imtahan və müsabiqənin keçirilməsini təmin etmişdir. Bu məqsədlə bir sıra zəruri tədbirlər görülmüş, müstəqil və demokratik məhkəmə hakimiyyətinin formalaşdırılması sahəsində zəngin ənənələri olan dövlətlərin qabaqcıl təcrübəsi öyrənilmiş, Azərbaycan Respublikasında hakimliyə namizədlərin seçilməsi qaydaları təsdiq edilmişdir. Hakimlərin seçilməsi prosesinin birinci mərhələsinin – test üsulu ilə yazılı imtahanın təşkilində Dövlət İmtahan Mərkəzi ilə işgüzar əlaqələr qurulmuş, imtahanın bütün mərhələlərini izləmək üçün prosesdə yerli və xarici KİV-in, habelə QHT-lərin iştirakına şərait yaradılmışdır. Hakimliyə namizədlərin seçilməsinin şifahi müsabiqə mərhələsində də şəffaflıq eyni qaydada təmin edilir.

Yuxarıda qeyd edildiyi kimi Azərbaycan Respublikası Konstitusiyasının 133-cü maddəsi prokurorluğa həsr edilmişdir. Maddədə həm də qeyd edilmişdir ki, Azərbaycan Respublikasının Baş Prokurorunu Azərbaycan Respublikasının Prezidenti Azərbaycan Respublikası Milli Məclisinin razılığı ilə vəzifəyə təyin və vəzifədən azad edir. Azərbaycan Respublikası Baş prokurorunun müavinlərini, respublika ixtisaslaşdırılmış prokurorluqlara rəhbərlik edən prokurorları, Naxçıvan

Muxtar Respublikasının Prokurorunu Azərbaycan Respublikası Baş prokurorunun təqdimatı ilə Azərbaycan Respublikasının Prezidenti vəzifəyə təyin və vəzifədən azad edir. Ərazi və ixtisaslaşmış prokurorları isə Azərbaycan Respublikasının Prezidentinin razılığı ilə Azərbaycan Respublikasının baş prokuroru vəzifəyə təyin və vəzifədən azad edir.

Ulu öndər Heydər Əliyevin qanunvericilik təşəbbüsü əsasında 1999-cu il 7 dekabr tarixində qəbul edilmiş "Prokurorluq haqqında" Qanunda prokurorluq orqanlarında ciddi islahatların aparılması, bu mühüm orqanın funksiya və vəzifələrinin keyfiyyətcə müasirləşdirilməsi məsələləri konseptual əsasda öz əksini tapmışdır (9). Bu qanuna əsasən, qanunçuluq, hər kəsin qanun qarşısında hüquq bərabərliyi, fiziki şəxslərin hüquq və azadlıqlarına, hüquqi şəxslərin hüquqlarına əməl və hörmət edilməsi, obyektivlik, qərəzsizlik, faktlara əsaslanma, vahidlik, mərkəzləşmə, siyasi bitərəflik prokurorluğun fəaliyyətinin əsas prinsiplərini təşkil edir (Maddə 5). Eyni zamanda qanunla nəzərdə tutulmuş hallarda və qaydada cinayət işinə başlamaq, ibtidai istintaq aparmaq, ibtidai istintaqa prosessual rəhbərlik etmək və qanunlara riayət edilməsini təmin etmək, təhqiqat və əməliyyat-axtarış fəaliyyətində qanunların icra və tətbiqinə nəzarət etmək, məhkəmədə iddia qaldırmaq (ərizə vermək), mülki və iqtisadi mübahisələrə dair işlərə baxılmasında iddiaçı kimi iştirak etmək, məhkəmədə cinayət işlərinə baxılmasında tərəf kimi iştirak etmək, dövlət ittihamının müdafiə etmək, məhkəmə qərarlarından protest vermək, habelə məhkəmələr tərəfindən təyin olunmuş cəzaların məqsədinə nail olunmasında iştirak etmək prokurorluğun fəaliyyət istiqamətlərinə aid edilmişdir (Maddə 4).

Sonrakı mərhələdə "Prokurorluq haqqında" Qanuna müvafiq olaraq sözügedən orqanda islahatlar keyfiyyətcə yeni mərhələyə qədəm qoymuş, həyata keçirilən struktur və kadr islahatları onun demokratik mahiyyətdə yenidən formalaşmasını təmin etmişdir (10); (11).

Ümummili lider Heydər Əliyevin 19 iyun 2001-ci il tarixli fərmanı ilə təsdiq edilmiş "Prokurorluğa işə qəbul olunmaq üçün namizədlərlə müsabiqə keçirilməsi haqqında" Əsasnaməyə uyğun olaraq 2002-ci ildən etibarən işə qəbul olunmaq istəyən hər bir namizədin bilik səviyyəsi, ümumi dünyagörüşü və digər şəxsi keyfiyyətləri iki mərhələdə – test imtahanları və yazılı müsabiqə yolu ilə öyrənilir, ən yaxşı namizədlər təyin olunur. 29 iyun 2001-ci il tarixində "Prokurorluq orqanlarında qulluq keçmə haqqında" Qanunun qəbulu isə prokurorluğun fəaliyyətinin hüquqi tənzimlənməsi prosesinə yeni çalarlar əlavə etdi (12); (13).

Nəticə

Ümummilli liderin təməlini qoyduğu hüquqi islahatların XXI əsrdə uğurla davamı, bu sahədə dünyada qəbul edilən irəliləyişlər təbii ki, öz nəticəsini göstərir, dünya miqyasında ölkəmizə olan münasibət yaxşılığa doğru dəyişir. Ölkəmizdə demokratik prinsiplər və dəyərlər, insan hüquq və azadlıqları getdikcə daha dolğun və real məzmun kəsb edir, vətəndaşların əsas hüquqlarının müdafiəsinin milli mexanizmləri təkmilləşdirilir, bu sahədə beynəlxalq təşkilatlarla səmərəli əməkdaşlıq həyata keçirilir. Təməli ulu öndər Heydər Əliyev tərəfindən qoyulan uğurlu siyasi xətt ölkəmizdə insan hüquqlarının etibarlı təminatına, Avropa və dünya hüquq məkanına inteqrasiyanın daha da inkişafına töhfələr verməkdədir.

Ədəbiyyat

1. http://www.e-qanun.az/framework/9460
2. https://migration.gov.az/content/pdf/6987ba13c9601f741f42bcbdcbf14a08.pdf
3. http://www.e-qanun.az/alpidata/framework/data/4/f_4981.htm
4. http://anl.az/down/meqale/azerbaycan/azerbaycan_iyun2009/82827.htm
5. http://www.e-qanun.az/framework/4763
6. http://www.e-qanun.az/framework/897
7. http://www.e-qanun.az/framework/5404
8. http://www.anl.az/down/meqale/azerbaycan/2011/oktyabr/205452.htm
9. http://www.e-qanun.az/framework/5229
10. http://anl.az/down/meqale/azerbaycan/2010/sentyabr/133669.htm

11. http://www.anl.az/down/meqale/azerbaycan/2013/fevral/295757.htm
12. http://www.e-qanun.az/framework/11357
13. http://www.e-qanun.az/alpidata/framework/data/12/f_12322.htm

Göndərildi: 24.01.2022 Qəbul edildi: 08.04.2023

DOI: https://doi.org/10.36719/2663-4619/90/96-101

Rauf Abiyev
The Academy of Public Administration under the
President of the Republic of Azerbaijan
master student
rafsters99999@gmail.com

MAIN TRENDS IN RISK MANAGEMENT IN PUBLIC ADMINISTRATION

Abstract

The article analyzes the main trends in risk management in public administration, which currently have significant importance in the formation of a quality system capable of increasing the overall performance and efficiency of government agencies. In all of the trends mentioned below, methods and approaches aimed at improving them are indicated. In addition, international practices applied in these trends are shown, as well as analogies and tools of risk management practice in the public administration of the Republic of Azerbaijan, such as the Law of the Republic of Azerbaijan "On Combating Corruption," the National Strategy for Increasing Transparency and Combating Corruption, the "National Action Plan for 2022-2026 to Strengthen the Fight Against Corruption in Azerbaijan," Open Government, as well as the "Development Strategies of the Public Service in the Republic of Azerbaijan for 2019-2025."

Keywords: *risk management, legislation, accountability, transparency, HRM, Azerbaijan, public administration*

Rauf Abıyev
Azərbaycan Respublikasının Prezidenti yanında
Dövlət İdarəçilik Akademiyası
magistrant
rafsters99999@gmail.com

Dövlət idarəçiliyində risklərin idarə edilməsində əsas tendensiyalar

Xülasə

Məqalədə hal-hazırda dövlət orqanlarının ümumi məhsuldarlığını və səmərəliliyini artıra biləcək keyfiyyət sisteminin formalaşmasında mühüm əhəmiyyət kəsb edən dövlət idarəçiliyində risklərin idarə edilməsinin əsas tendensiyaları təhlil edilir. Aşağıdakı tendensiyaların hamısı onları təkmilləşdirməyə yönəlmiş yolları, metodları və yanaşmaları göstərir. Bununla yanaşı, bu tendensiyalarda tətbiq olunan beynəlxalq təcrübə, habelə Azərbaycan Respublikasının dövlət idarəçiliyində risklərin idarə edilməsi təcrübəsinin “Korrupsiyaya qarşı mübarizə haqqında” Azərbaycan Respublikasının Qanunu, Şəffaflığın artırılması və korrupsiyaya qarşı mübarizə üzrə Milli Strategiya, “Korrupsiyaya qarşı mübarizənin gücləndirilməsinə dair 2022−2026-cı illər üçün Milli Fəaliyyət Planı”, açıq hökumət, o cümlədən “Azərbaycan Respublikasında dövlət qulluğunun inkişafına dair 2019−2025-ci illər üçün Strategiya” kimi analoqları və alətləri göstərilir.

Açar sözlər: *risklərin idarə edilməsi, qanunvericilik, hesabatlılıq, şəffaflıq, HRM, Azərbaycan, dövlət idarəçiliyi*

Introduction

Risk management is becoming increasingly important in public administration around the world. It represents a systematic approach to identifying, assessing, and managing risks that may affect the tasks, goals, and missions of government organizations. The goal of risk management practice is to reduce uncertainty and variability in decision-making, as well as to prepare

government organizations to deal with potential risks that could harm their activities, reputation, or the safety of the population.

Modern risk management in public administration is characterized by several common trends that have emerged in recent years. One of the key trends is the *improvement of legislation*. In many countries, the legal framework for risk management in the public sector is outdated, fragmented, and lacks sufficient coherence. In this regard, there is an increasing recognition of the need to improve legislation in order to create a stronger foundation for effective risk management in public administration. These measures aim to enhance the uniqueness and quality of risk management in the public sector and contribute to strengthening the reputation of organizations, ensuring the safety of the population, and achieving set goals and missions.

One important method for improving *legislation* for risk management in public administration is to create a comprehensive legal framework that covers all aspects of risk management, including identification, assessment, and mitigation of risks. Such a structure can ensure that all risks are identified and managed properly, and decision-making is based on a clear understanding of potential risks. Thus, creating a comprehensive legal framework is an important approach to improving legislation and enhancing the effectiveness of risk management in the public sector (United Nations, 2012: 25).

Another important approach to improving legislation for risk management in the public sector is the creation of special laws and regulations aimed at addressing specific risks or industries. For example, many countries have adopted environmental protection laws that require government organizations to assess and manage risks associated with their activities. Similarly, there is increasing attention being paid to managing cyber risks, and many countries have developed special legislation to address this emerging threat.

The Health and Safety at Work Act (1974) enacted in the UK is an example of legislation aimed at improving risk management in the workplace. This act provides the framework for managing risks associated with health and safety in the workplace. It requires employers to identify and assess risks associated with their activities and take appropriate measures to reduce those risks. It also establishes a system of enforcement and penalties to ensure compliance with the law (2).

Another example of a legislative initiative related to risk management is the European Union's General Data Protection Regulation (GDPR), which came into force in 2016. It is designed to minimize risks associated with the processing of personal data and requires government organizations to take specific measures to ensure the confidentiality and security of personal information (3).

Regarding the Republic of Azerbaijan, the following fundamental regulatory acts can be cited that regulate risks in public administration:

− The Law of the Republic of Azerbaijan "On Combating Corruption. This law aims to identify, prevent and eliminate the consequences of offenses related to corruption, protect social justice, human and citizen rights and freedoms, create favorable conditions for the development of the economy, ensure legality, transparency and efficiency of the activities of state bodies and local self-government bodies, officials. This law also aims to strengthen public trust in state bodies, stimulate the entry of professional personnel into the service of state bodies and local self-government bodies, create conditions that exclude the commission of offenses related to corruption by these persons (4).
− National Strategy on Increasing Transparency and Anti-Corruption. The National Strategy for Combating Corruption and Increasing Transparency in the Republic of Azerbaijan, which was a continuation of the State Program on Combating Corruption (2004-2006), provides a comprehensive set of consistent and phased measures, both short-term and long-term, aimed at combating corruption and strengthening democratic principles in the country (5).
− 2022-2026 National Action Plan to Strengthen the Fight Against Corruption is a multifaceted plan that involves the consolidation of efforts of all state structures and civil society institutions in the fight against corruption. This action plan aims to eliminate corrupt practices in various

fields of activity and ensure systematic and coordinated efforts to combat corruption throughout the country (6).

Another important trend in public governance is the *increasing accountability* and transparency. In recent years, more and more citizens and stakeholders expect greater transparency and accountability from government institutions in risk management issues. This trend is driven by the development of technology and the wide access to information, which raises the standards of openness and accountability in all areas of public governance.

One way to promote accountability and transparency is through the use of open data initiatives. Open data initiatives aim to make government data more accessible to the public and stimulate the development of new applications and services that can use this data to provide value to citizens. By providing wider access to government data, open data initiatives can help expand public participation and involvement in government decision-making processes, as well as promote greater accountability and transparency in government activities (OECD, 2019: 8).

The federal government of Canada is an example of a government organization that pays great attention to enhancing accountability and transparency in risk management. In 2004, the Canadian Treasury Board Secretariat implemented a Risk Management Policy that emphasizes the importance of accountability, transparency, and engagement in risk management. In accordance with this policy, departments and agencies are required to develop and apply risk management plans that are approved by senior management and made available to the public on departmental websites (8).

The Australian government has also taken measures to increase transparency and accountability in risk management. In 2007, a new risk management standard was introduced that places special emphasis on these aspects. According to the standard, government organizations must develop risk management plans that are widely accessible to the public and contain a comprehensive analysis of risks and ways to manage them (9).

Open Government is a global initiative that was introduced on September 20, 2011 and quickly gained support from Azerbaijan. The aim of joining this organization is to combat corruption and improve governance in the Azerbaijani government through enhancing transparency and exchanging experience with other participating countries. The main three components of open government in the Republic of Azerbaijan are the "One-Stop Shop" principle, e-government, a project that is part of the "Electronic Azerbaijan" program, and the "ASAN Xidmət" service.

On February 27, 2020, the President of the Republic of Azerbaijan issued a decree approving the "National Action Plan on Promotion of Open Government for 2020-2022". This plan includes sections devoted to measures to prevent corruption and increase transparency in the activities of government agencies, financial transparency, combating money laundering and the financing of terrorism, improving public services, access to information, as well as accountability, transparency, and public participation in local self-government. As part of this plan, measures are also envisaged to increase transparency, accountability, and consumer satisfaction with communal services provided to the population (10).

The public interest in increasing transparency and accountability in risk management is likely to persist and grow, as citizens and stakeholders seek greater openness and honesty from governments.

Integrating Human Resource Management (HRM) into risk management is another key trend in public administration. HRM plays an essential role in risk management by ensuring that personnel are properly trained, have the necessary skills, and are held accountable for their actions. HRM can help in identifying, assessing, and mitigating risks associated with personnel, including recruitment, performance evaluation, and staff training (Edyta Bombiak, 2017: 124).

One way to integrate HRM with risk management is to use performance indicators to assess the effectiveness of personnel in risk management. Such indicators help identify areas where additional training is needed and also encourage personnel accountability for their actions.

Due to the constantly changing risks faced by government organizations, the integration of HRM into risk management is becoming increasingly important. HRM should be seen as an important element of risk management strategy, and the risk management culture should reflect this

by emphasizing the importance of the role of HRM in identifying and managing risks. To support HRM initiatives, appropriate resources must be allocated (Triant Flouris, Ayse Kucuk Yilmaz, 2010: 27).

The integration of HRM into risk management can contribute to the formation of a risk management culture based on responsibility and a proactive approach. Involving employees in the risk management process can help them understand their role in risk management and create conditions for identifying and reporting potential risks. As a result, employees become more responsible and interested in preventing possible risks, which can lead to improved risk management effectiveness in the organization.

In recent years, in the Republic of Azerbaijan, one of the largest breakthroughs in this trend is considered to be the Presidential Decree on the approval of the "Strategy for the Development of the Civil Service in the Republic of Azerbaijan for 2019-2025" (13). The main goal of the strategy is to improve the management of the state service system, develop the personnel potential of state agencies, and increase the efficiency of their activities through the formation of a corps of civil servants with knowledge, skills, and positive personal qualities based on high moral and ethical values.

The adopted strategy for the development of the system of public service includes large-scale and fundamental changes in such key areas as institutional development, personnel policies, rotation of civil servants, increasing their professionalism and effectiveness, introducing competency models and progressive motivation in public service, improving the information support of public service, and other related areas.

All these measures are aimed at a unique improvement of the work of the public service system as a whole. This strategy proposes the following directions for the qualitative development of human resources in the civil service, which can directly influence the regulation of risks in public administration:

1. Implementation of institutional reforms in the civil service. The civil service system in the Republic of Azerbaijan currently combines elements of both career and position-based models. However, the implemented reforms aim to strengthen the civil service system based on the position-based model and have shown positive results.
2. Development of personnel policy in the civil service. To implement effective personnel policy in government agencies, it is necessary for their leaders to prioritize working with human resources and take measures to educate and develop their subordinates in this area.
3. Rotation in the civil service. For the effective implementation of rotation of civil servants, it is also necessary to conduct systematic monitoring and analysis of its results in order to identify problems and adjust the process. An important aspect is ensuring transparency and openness of the rotation process in order to exclude the possibility of unlawful influence on decisions regarding the transfer of civil servants to new positions.
4. The application of competency models in public service. In order to effectively implement a competency model in public service, it is also necessary to provide training for civil servants in accordance with the required competencies and develop a system for assessing and developing their professional skills. Additionally, it is important to consider changes in the requirements for the competencies of civil servants and periodically update the competency model in accordance with new challenges and needs.
5. Ensuring the continuous professional development of civil servants. To achieve the goal of improving the professional level of civil servants, it is important not only to improve the activities of the Academy of Public Administration, but also to develop other forms of education and support for civil servants.
6. Information support for public service and development of e-government. The achievements of information technology should be widely applied in public service management, as well as in all areas of management.

7. Creating a progressive motivation system for the civil service. To increase the effectiveness of civil servants, strengthen competition among them, improve the competitiveness of the civil service compared to the private sector, attract professionals from other fields to the civil service, and increase the attractiveness of the civil service as a whole, it is necessary to improve the system of remuneration for civil servants.
8. Improvement and control of the implementation of legislation on the civil service. To ensure the effectiveness of the civil service, it is necessary to regularly study the implementation of the legislation on the civil service in government agencies. In addition, it is important to develop mechanisms for monitoring compliance with this legislation.
9. Assessment of the activities of structural units of government agencies and civil servants. To improve the performance of government agencies, it is necessary to develop a system for evaluating the effectiveness of their structural units.
10. Improving the implementation of ethical conduct rules for public servants. Adherence to ethical principles is a necessary condition for building trust between public servants and citizens, as well as for improving the efficiency of government agencies.

Conclusion

In conclusion, the improvement of legislation is a crucial trend in risk management in public administration. It ensures that public institutions operate within a legally defined framework, with clear accountability and responsibility for managing risks. Effective risk management requires a robust legal framework that provides guidance on how risks should be identified, assessed, and managed.

The trend towards increased accountability and transparency is an important development in risk management in public administration. By promoting greater openness and transparency in government operations, this trend can help to build trust with stakeholders, reduce the likelihood and severity of risks, and improve the overall effectiveness of risk management practices in the public sector. It can be said that the integration of human resource management into risk management is an important trend in public administration. This approach recognizes that effective risk management requires competent employees and a culture in which risk management is a priority.

References

1. United Nations Economic Commission for Europe. (2012). Risk Management in Regulatory Frameworks: Towards a Better Management of Risks, United Nations New York and Geneva, 108 p.
2. Health and Safety at Work etc. Act 1974. https://www.legislation.gov.uk/ukpga/1974/37/contents
3. General Data Protection Regulation. (2016). Regulation (EU) 2016/679 of the European Parliament and of the Council of 27 April 2016 on the protection of natural persons with regard to the processing of personal data and on the free movement of such data, and repealing Directive 95/46/EC. Official Journal of the European Union, L 119/1.
4. The Law of the Republic of Azerbaijan "On Combating Corruption. (2004). Baku city, No. 580. https://www.e-qanun.az/framework/5809
5. National Strategy on Increasing Transparency and Anti-Corruption. (2007). Baku city, No. 2292. https://e-qanun.az/framework/13657
6. 2022-2026 National Action Plan to Strengthen the Fight Against Corruption. (2022). Baku city, No. 2292. https://e-qanun.az/framework/49349
7. THE OECD. (2019). Open, Useful and Re-usable data (OURdata), 49 p.
8. Treasury Board Secretariat Risk Management Policy. (2017).

9. Standards Australia/Standards New Zealand. (2009). AS/NZS ISO 31000:2009 Risk Management - Principles and Guidelines. https://www.iso.org/obp/ui/#iso:std:iso:31000:ed-1:v1:en
10. National Action Plan on Promotion of Open Government for 2020-2022. (2020). Baku city, No. 1859. https://e-qanun.az/framework/44619
11. Edyta Bombiak. (2017). Human resources risk as an aspect of human resources management in turbulent environments.
12. Triant Flouris, Ayse Kucuk Yilmaz. (2010). The Risk Management Framework to Strategic Human Resource Management.
13. “The Strategy for Civil Service Development in the Republic of Azerbaijan for 2019-2025”. (2018). https://president.az/az/articles/view/30841

Received: 09.01.2023 Accepted: 22.04.2023

DOI: https://doi.org/10.36719/2663-4619/90/102-106

Khanim Rahimova
Baku State University
master student
rehimova.xanim97@mail.ru

DECOLONIZATION AND NEW INTERNATIONAL ECONOMIC ORDER

Abstract

The New International Economic Order (NIEO) was a set of proposals for restructuring the global economy, put forward by developing countries in the 1970s. The NIEO was a response to the perceived injustices of the existing economic order, which was dominated by developed countries and multinational corporations.

The NIEO called for a more equitable distribution of wealth and resources between developed and developing countries, and for greater control by developing countries over their own natural resources and economic policies. It proposed measures such as commodity price stabilization, debt relief, technology transfer, and greater representation for developing countries in international economic institutions.

However, the NIEO was ultimately unsuccessful in achieving its goals. Developed countries and multinational corporations were opposed to many of the proposed reforms, and were able to block or water down many of them in international negotiations. Nonetheless, the NIEO remains an important historical example of the efforts of developing countries to challenge the existing global economic order and to promote a more equitable distribution of resources and power.

Keywords: *international economic law, New International Economic Order, decolonization, developing countries, developed countries*

Xanım Rəhimova
Bakı Dövlət Universiteti
magistrant
rehimova.xanim97@mail.ru

Dekolonizasiya və Yeni Beynəlxalq İqtisadi Nizam

Xülasə

Yeni Beynəlxalq İqtisadi Nizamnaməs 1970-ci illərdə inkişaf edən ölkələr tərəfindən dünya iqtisadiyyatının yenidən qurulması üçün edilən təklif idi. Yeni Beynəlxalq İqtisadi Nizamnaməs mövcud iqtisadi nizamda var olan zülmünə cavab olaraq yaradıldı ki, bu nizam inkişaf etmiş ölkələr və beynəlxalq şirkətlər tərəfindən nəzarət olunur. Yeni Beynəlxalq İqtisadi Nizamnaməsi inkişaf etmiş və inkişaf edən ölkələr arasında daha ədalətli bir mənfəət və resursların təqsim edilməsi və inkişaf edən ölkələrin öz təbii resursları və iqtisadi siyasəti üzərində daha çox nəzarət sahibi olması üçün çağırış edirdi.

Bu, qiymətlərinin sabitləşdirilməsi, borcun silinməsi, texnologiyaların köçürülməsi və inkişaf etmiş ölkələrin beynəlxalq iqtisadi institutlarda daha çox təmsil edilməsi kimi tədbirləri təklif edirdi.

Lakin, Yeni Beynəlxalq İqtisadi Nizamnaməsi nəticədə öz məqsədlərinə çatmaqda uğursuz oldu. İnkişaf etmiş ölkələr və çoxmillətli şirkətlər təklif edilən bir çox reformlara qarşı çıxdılar və beynəlxalq danışıqlarda bir çoxunu bloklaşdırdılar və ya zəiflətdilər.

Açar sözlər: *beynəlxalq iqtisadi hüquq, Yeni Beynəlxalq İqtisadi Nizamnamə, dekolonizasiya, inkişaf etməkdə olan ölkələr, inkişaf etmiş ölkələr*

Introduction

Decolonization refers to the process of dismantling colonial systems and practices in formerly colonized regions or countries. It typically involves the withdrawal of colonial powers and the establishment of new independent governments and institutions in the formerly colonized territories.

Decolonization often involves a variety of political, economic, social, and cultural changes aimed at undoing the legacy of colonialism, such as addressing issues related to land ownership, indigenous rights, language, and education. It can also involve a re-evaluation of cultural values and traditions in order to promote greater diversity and inclusivity (Gardner, Richard, 1980: 350). Decolonization has been a major global trend since the mid-20th century, with many countries gaining independence from colonial powers in the years following World War II. However, the ongoing effects of colonialism and imperialism are still felt in many parts of the world today, and decolonization efforts continue in various forms. In recent years, there has been a renewed focus on decolonization in various fields, such as education, literature, and art, with an emphasis on challenging Eurocentric perspectives and centering marginalized voices. This process involves rethinking traditional power structures and historical narratives, and engaging in a critical examination of the ways in which colonialism has shaped our world (Kindleberger, Charles, 1984: 425).

The NIEO, which stands for New International Economic Order, was a political process that aimed to achieve the liberation of developing nations and the end of colonialism. Its goal was to establish a fair and democratic global system that benefits everyone. The idea of the NIEO was first proposed at the Algiers Conference in 1973 by non-aligned countries. The UN responded by creating the Declaration and Programme of Action on the Establishment of a NIEO, which was unanimously accepted by the UN General Assembly on May 1, 1974. In this resolution, UN members declared their determination to work towards a NIEO that is based on equality, interdependence, common interest, and cooperation among all states, regardless of their economic and social systems (Skidelsky, Robert, 2001: 540).

The New International Economic Order (NIEO) was a set of proposals put forth by developing countries in the 1970s, aimed at reforming the global economic system to address the unequal distribution of wealth and power between developed and developing countries (Truman, Edwin, 1947: 145).

The NIEO Declaration centered around various fundamental principles, including: a) the principle that states have the right to choose their own economic and social systems on the basis of equal sovereignty; b) the idea of equal participation of developing countries in international economic relations; c) the promotion of common interests and cooperation among all states, regardless of their economic and social systems; d) the establishment of fair and equitable relationships between the prices of raw materials, primary commodities, and goods exported by developing countries, and goods imported by them, including technology transfers from North to South without any conditions; e) the principle of permanent sovereignty over natural resources and economic activities, which grants states an absolute right to control the extraction and marketing of their domestic natural resources, free from external coercion; f) the preference for giving least developed countries (LDCs) non-reciprocal and preferential treatment whenever possible; g) the right to nationalize foreign property and regulate the activities of transnational corporations (TCs);h) the creation and recognition of state-managed resource cartels to stabilize and raise commodity prices; i) the forgiveness of certain debts of South states; j) the entitlement of LDCs to development assistance, as well as the transfer of financial resources and technology (Warburton, Clark, 1920: 120).

At the time, developing countries were experiencing high levels of debt, inflation, and unemployment, and felt that the existing international economic system, which was dominated by developed countries, was exacerbating these problems. The New International Economic Order sought to address this by advocating for a more equitable distribution of wealth and power,

ELMİ İŞ Beynəlxalq elmi jurnal. İmpakt Faktor: 2.255. 2023 / Cild: 17 Sayı: 5 / 102-106 ISSN: 2663-4619
SCIENTIFIC WORK International scientific journal. Impact Factor: 2.255. 2023 / Volume: 17 Issue 5 / 102-106 e-ISSN: 2708-986X

including measures such as increased aid and technology transfer, fairer terms of trade, and greater control over natural resources (Yergin, Daniel, and Joseph Stanislaw, 2002: 250).

Despite its failure, the New International Economic Order represented an important moment in the history of international economic relations, and helped to highlight the unequal distribution of power and wealth that continues to characterize the global economic system today (Frantz Fanon, 2005: 300).

The New International Economic Order negotiations were not significantly different from other negotiations taking place at the same time. Several of the distinguishing elements of talks were absent from international discussions of trade, the law of the sea, the revision of the Geneva Conventions on the use of weapons in warfare, and the establishment of environmental standards. Although some concerns leading to treaties, many others were not legally settled. Although while modern international discussions do not result in formal resolutions of conflicts, they may be more effective at lowering uncertainties about the international system. Instead of exchanging compromises to reach specific agreements, they frequently include the search for workable alternatives and the formation of shared viewpoints. There are several and varied explanations for this. Because of the diversity of parties, the amount of problems up for discussion, and the difficulty of finding compromises in a globally interdependent economy, international negotiations, like those over the NIEO, are frequently complicated (Frantz Fanon, 2008: 150). There will unavoidably be a variety of caucusing groupings, each of which will have varying degrees of success in forging a consensus among the group due to the sheer number of nations taking part in negotiations of such a global extent. Sometimes, the politics of unity diminish the flexibility of individual delegations, as in the case of the Group of 77, the caucus of the developing countries, or as in the case of the European Communities (Jeffry, 1977).

The New International Economic Order agenda aimed to improve the economic position of developing countries through various interconnected proposals. These proposals included giving developing states the absolute right to control their natural resources, establishing state-managed resource cartels to stabilize commodity prices, regulating transnational corporations, facilitating technology transfers from developed to developing countries without conditions, granting preferential trade preferences to southern countries, and forgiving certain debts owed by southern states to northern ones. These proposals were intended to assert the economic sovereignty of postcolonial states. The intellectual origins of these ideas can be traced back to the work of Rau´l Prebisch, an Argentine economist who believed that without regulatory intervention, the terms of trade between primary commodity producers and manufacturers would deteriorate over time. Prebisch served as the head of the Economic Commission for Latin America and the founding secretary general at the United Nations Conference on Trade and Development. The Singer-Prebisch thesis not only criticized the historical economic subordination of colonies to imperial powers as primary producers but also suggested a way forward (Elias, Taslim, 1983: 150). The management of international trade was necessary to prevent the deterioration of terms of trade, and the north needed to provide capital, technology, and expertise to enable the south to develop its own industrial base. This thesis formed the basis of dependency theory and world systems theory, and it supported import substitution industrialization strategies and the demands of the NIEO. UNCTAD, led by Prebisch, promoted the NIEO's economic claims. The dissolution of the Bretton Woods fixed exchange rate regime and the Arab-led oil embargo and price spike of 1973 were crucial events for the NIEO. These events had practical implications for the world economy, but they were also important psychologically because they demonstrated that the structures underpinning the world economy could shift abruptly. The Singer-Prebisch thesis not only criticized the historical economic subordination of colonies to imperial powers as primary producers but also suggested a way forward. The management of international trade was necessary to prevent the deterioration of terms of trade, and the north needed to provide capital, technology, and expertise to enable the south to develop its own industrial base. This thesis formed the basis of dependency theory and world systems theory, and it supported import substitution industrialization strategies and the demands of

the New International Economic Order. UNCTAD, led by Prebisch, promoted the NIEO's economic claims. The dissolution of the Bretton Woods fixed exchange rate regime and the Arab-led oil embargo and price spike of 1973 were crucial events for the New International Economic Order. New International Economic Order These events had practical implications for the world economy, but they were also important psychologically because they demonstrated that the structures underpinning the world economy could shift abruptly. On the contrary, the success of OPEC in increasing and maintaining high oil prices not only provided hope that unity among primary producers could change the terms of global trade, but also alleviated concerns among many in the southern hemisphere about potential military or financial retaliation from the north (Steil, Benn, 2013: 125). These occurrences made the economic aspirations of the New International Economic Order, which had previously seemed unachievable, suddenly seem possible. Even countries in the south that imported oil and suffered material losses could find political encouragement from the situation. During a meeting in Algiers in February 1975, focused on developing an "action plan" for the NIEO, the G-77 nations committed to increasing their share of the world economy from 7 % to 25 %, with attendees from oil-producing countries pledging to provide financial support as long as the West also contributed. This achievement made once-impossible goals within reach for NIEO proponents. However, the NIEO's economic vision included a strange set of contradictions even during this time of optimism. The NIEO, or the New International Economic Order, sought to establish a controlled market system with cartels managed by states. It was not against trade or globalization but aimed to create an alternative global economic integration system where southern countries could catch up to the economic development of northern countries, creating a material foundation for political equality between north and south states. Essentially, the NIEO called for a form of socialism among states, with the aim of forming a "trade union of the poor". However, the NIEO was neutral towards the internal organization of national economies and was open to capitalism within states. The NIEO's principle was to respect the economic sovereignty of nations, which led to criticisms that the organization aimed to transfer resources from poor people in rich countries to the rich in poor countries. However, decolonization brought about a significant change, leading to a surge in the number of UN member states from 51 to 76 in 1955 and 110 by 1962. The majority of these newly added states were from the south, and they saw the General Assembly as an excellent platform to make legal claims that could benefit them. In 1968, 77 southern states formed a bloc known as the Group of 77 (G-77) and were unified by their shared subordinate position in the global economy. Although the group's politics were challenging to manage, they held a majority in the General Assembly, and if they could maintain political unity, they could enhance their power and gain relative to the north (Kindleberger, Charles, 1984: 123).

The most important legal theorist for the NIEO was the Algerian jurist Mohammed Bedjaoui, who provided the most elaborate legal-theoretical articulation of how to accomplish the NIEO’s economic objectives. Bedjaoui criticized the existing formal structure of international law, which he claimed was organized to systematically favor former imperial powers, which in turn reflected and enabled the structural inequality of the global economy. Unlike legal localists, who argued that different communal situations necessitated different sorts of legal regimes, Bedjaoui advocated legal universalism. He argued, however, that the power dynamics embedded within the structure of international law required that certain key terms of international law be undone. For example, he rejected the notion that postcolonial and postrevolutionary states had to meet treaty and contractual obligations joined under previous regimes. In short, Bedjaoui presented Algeria’s own postindependence international legal positions toward France as a model for what an alternative global, transnational legal order might look like (Andrew, Guzman and Joost, Pauwelyn, 2016: 135).

New International Economic Order jurists, such as Bedjaoui, faced a challenging dilemma of upholding the complete national sovereignty of southern states, while simultaneously preventing northern states from disregarding the supranational legal mandates proposed by the NIEO under the guise of their own national sovereignty. This struggle in the legal framework of the NIEO mirrored

the economic sphere, where claims of full economic independence contradicted transnational economic interdependence. Ultimately, the success of the NIEO relied on balancing the power disparities between states, which necessitated a political strategy to complement the legal approach.

Conclusion

Decolonization and the New International Economic Order were important movements that emerged in the 20th century as a response to the injustices and inequalities of the existing global economic order, which had been shaped by colonialism and the dominance of developed countries and multinational corporations. These movements sought to promote greater autonomy, self-determination, and economic justice for formerly colonized and developing countries, and to challenge the structural inequities that had characterized the global economy. While both decolonization and the New International Economic Order faced significant challenges and limitations in achieving their goals, they remain important historical examples of the struggles of marginalized and oppressed groups to challenge and transform existing power structures in pursuit of a more just and equitable world.

References

1. Gardner, Richard, N. (1980). Sterling-Dollar Diplomacy in Current Perspective: The Origins and the Prospects of Our International Economic Order. Oxford University Press, 423 p.
2. Kindleberger, Charles, P. (1984). A Financial History of Western Europe. Oxford University Press, 548 p.
3. Skidelsky, Robert. (2001). John Maynard Keynes: Fighting for Britain 1937-1946 .Penguin Books, 603 p.
4. Truman, Edwin, M. (1947). The International Monetary Fund and Economic Stabilization. Columbia University Press, 160 p.
5. Warburton, Clark. (1920). The Economic Results of the Peace. Harcourt, Brace and Howe, 273 p.
6. Yergin, Daniel, and Joseph Stanislaw. (2002). The Commanding Heights: The Battle for the World Economy. Simon & Schuster, 464 p.
7. Frantz Fanon. (2005). "The Wretched of the Earth". Grove Press, 320 p.
8. Frantz Fanon. (2008). "Black Skin, White Masks". Grove Press, 206 p.
9. Jeffry, A. Heart, New International Economic Order, Conflict and Cooperation in North-South Economic Relations 1974-1977.
10. Elias, Taslim. (1983). Basic principles and perspectives of the New International Economic Order. Accessible at Basic principles and perspectives of the New International Economic Order.
11. Steil, Benn. (2013). The Battle of Bretton Woods: John Maynard Keynes, Harry Dexter White, and the Making of a New World Order. Princeton University Press, 449 p.
12. Kindleberger, Charles, P. (1984). A Financial History of Western Europe. Oxford University Press, 548 p.
13. Andrew, T. (2016). Guzman and Joost H.B.Pauwelyn. "International Trade Law", 800 p.

Received: 039.01.2023 Accepted: 18.04.2023

DOI: https://doi.org/10.36719/2663-4619/90/107-115

Rəşad Məmmədli
Azərbaycan Dövlət İqtisad Universiteti
magistrant
resad5772@gmail.com
JEL: O30; O32 UOT: 664

EMALLANMIŞ METAL QABLARIN QƏBULU, NƏZARƏTİ VƏ KEYFİYYƏTİNİN QİYMƏTLƏNDİRİLMƏSİ

Xülasə

Emallanmış metal qablar malların saxlanması və daşınması üçün müxtəlif sənaye sahələrində geniş istifadə olunur. Bu qabların qəbulu, nəzarəti və keyfiyyətinin qiymətləndirilməsi onların təhlükəsiz və səmərəli istifadəsini təmin etmək üçün vacibdir. Bu yazıda biz emal olunmuş metal qabların qəbulu, nəzarəti və keyfiyyətinin qiymətləndirilməsinin əhəmiyyətini və bu məqsədlərə nail olmaq üçün istifadə olunan üsulları araşdırırıq. İşlənmiş metal qabların qəbulu qabların ölçü, forma və material keyfiyyəti kimi müəyyən edilmiş tələblərə cavab verməsinin yoxlanılmasını nəzərdə tutur. Bu, qabların təyinatına uyğun olmasını və lazımi təhlükəsizlik standartlarına cavab verməsini təmin edir. Emal edilmiş metal qablara nəzarət onların lazımi standartlara cavab verməsini təmin etmək üçün bütün istifadə müddətində qabların monitorinqini nəzərdə tutur. Emal edilmiş metal qabların keyfiyyətinin qiymətləndirilməsi onların davamlılığını və uzunömürlülüyünü təmin etmək üçün vacibdir. Bu, qabların gücünü, korroziyaya davamlılığını və digər vacib amilləri qiymətləndirmək üçün müxtəlif şəraitlərdə sınaqdan keçirməyi nəzərdə tutur. Keyfiyyətin qiymətləndirilməsi metodlarına dağıdıcı sınaq, dağıdıcı olmayan sınaq və vizual yoxlama daxil ola bilər. Emal edilmiş metal qabların effektiv qəbulu, nəzarəti və keyfiyyətinin qiymətləndirilməsinə nail olmaq üçün müəssisələr möhkəm keyfiyyət idarəetmə sistemlərini tətbiq etməlidirlər.

Açar sözlər: *emallanmış metal qablar, nəzarət, keyfiyyət, qiymətləndirilmə, sənaye sahələri*

Rashad Mammadli
Azerbaijan State Economic University
master student
resad5772@gmail.com
GEL: O30; O32 UOT: 664

Acceptance, control and quality assessment of processed metal containers

Abstract

Recycled metal containers are widely used in various industries for storage and transportation of goods. Acceptance, control and quality assessment of these containers is essential to ensure their safe and efficient use.

In this paper, we examine the importance of acceptance, control, and quality assessment of processed metal containers and the methods used to achieve these goals. Acceptance of used metal containers involves checking that the containers meet specified requirements such as size, shape and material quality. This ensures that the containers are fit for purpose and meet the necessary safety standards.

Control of processed metal containers involves monitoring the containers throughout their lifetime to ensure they meet the required standards. Assessing the quality of machined metal containers is important to ensure their durability and longevity. This involves testing containers under various conditions to assess their strength, corrosion resistance and other important factors. Quality assessment methods may include destructive testing, non-destructive testing, and visual

inspection. In order to achieve effective acceptance, control and quality assessment of recycled metal containers, businesses must implement robust quality management systems.

Keywords: *processed metal containers, control, quality, evaluation, industrial areas*

Giriş

Mövzunun aktualllığı: Emal edilmiş metal qabların qəbulu, nəzarəti və keyfiyyətinin qiymətləndirilməsi mövzusu bu qabların müxtəlif sənaye sahələrində geniş tətbiqinə görə çox aktualdır. İşlənmiş metal qablar malların saxlanması və daşınması üçün istifadə olunur və onların təhlükəsiz və səmərəli istifadəsini təmin etmək üçün xüsusi standartlara cavab verməlidir.

Keyfiyyətin qiymətləndirilməsi emal edilmiş metal qabların davamlılığını və uzunömürlülüyünü təmin etmək üçün çox vacibdir və bu, qabların gücünü, korroziyaya davamlılığını və digər mühüm amilləri qiymətləndirmək üçün müxtəlif şəraitlərdə sınaqdan keçirilməsini nəzərdə tutur. Bu, qida və əczaçılıq kimi sənaye sahələrində xüsusilə vacibdir, burada qablar tərkibində olan məhsulların təhlükəsizliyini və keyfiyyətini təmin etmək üçün ciddi normativ standartlara cavab verməlidir.

Emal edilmiş metal qabların effektiv qəbulu və nəzarəti onların lazımi təhlükəsizlik standartlarına cavab verməsini və istifadəsi boyu təyinatına uyğun qalmasını təmin etmək üçün də vacibdir. Emal edilmiş metal qablar üçün effektiv keyfiyyət idarəetmə sistemlərini tətbiq edə bilməyən müəssisələr təhlükəsizlik riskləri, məhsulun geri çağırılması və nüfuzuna ziyan vura bilər.

Təhlükəsizlik və keyfiyyət məsələlərinə əlavə olaraq, emal olunmuş metal qabların qəbulu, nəzarəti və keyfiyyətinin qiymətləndirilməsi mövzusu da ekoloji baxımdan aktualdır. Metal qabların təkrar emalı tullantıları azaltmağa və resurslara qənaət etməyə kömək edə bilər, lakin təkrar istifadə edilməzdən əvvəl qabların keyfiyyət və təhlükəsizlik baxımından düzgün qiymətləndirilməsini təmin etmək vacibdir.

Yekun olaraq qeyd edək ki, emal olunmuş metal qabların qəbulu, nəzarəti və keyfiyyətinin qiymətləndirilməsi mövzusu onların müxtəlif sənaye sahələrində geniş tətbiqinə və təhlükəsizliyinin, keyfiyyətinin və ekoloji dayanıqlığının təmin edilməsinin vacibliyinə görə çox aktualdır. Emal edilmiş metal qabların lazımi standartlara cavab verməsini və istifadəsi boyu təyinatına uyğun qalmasını təmin etmək üçün effektiv keyfiyyət idarəetmə sistemləri vacibdir.

Tədqiqatın əsas məqsədi: Emal edilmiş metal qabların qəbulu, nəzarəti və keyfiyyətinin qiymətləndirilməsi üzrə tədqiqatın əsas məqsədləri:

Emal edilmiş metal qabların qəbulu, nəzarəti və keyfiyyətinin qiymətləndirilməsinə təsir edən əsas amilləri müəyyənləşdirin.

Müxtəlif sənaye sahələrində emal edilmiş metal qabların qəbulu, nəzarəti və keyfiyyətinin qiymətləndirilməsi üçün mövcud metod və təcrübələri qiymətləndirin.

Dağıdıcı sınaq, qeyri-dağıdıcı sınaq və vizual yoxlama daxil olmaqla, müxtəlif keyfiyyətin qiymətləndirilməsi üsullarının effektivliyini müəyyən edin.

Emal edilmiş metal qabların qəbulu, nəzarəti və keyfiyyətinin qiymətləndirilməsinin məhsulun təhlükəsizliyinə, keyfiyyətinə və ətraf mühitin davamlılığına təsirini qiymətləndirin.

Güclü keyfiyyət idarəetmə sistemlərinin tətbiqi də daxil olmaqla, emal olunmuş metal qabların qəbulunu, nəzarətini və keyfiyyətinin qiymətləndirilməsini təkmilləşdirmək üçün müəssisələr üçün tövsiyələr və ən yaxşı təcrübələr hazırlayın.

İşlənmiş metal qabların təhlükəsizliyini və davamlılığını yaxşılaşdırmaq üçün siyasətçilər və tənzimləyici orqanlar üçün fikir və tövsiyələr verin.

Bu məqsədlərə nail olmaqla, tədqiqat emal edilmiş metal qablar üçün effektiv keyfiyyət idarəetmə sistemlərinin inkişafına töhfə vermək, bu qablara əsaslanan sənayelərdə təhlükəsizliyi, keyfiyyəti və ekoloji davamlılığı təşviq etmək məqsədi daşıyır.

Tədqiqatın vəzifəsi: Emal edilmiş metal qabların qəbulu, nəzarəti və keyfiyyətinin qiymətləndirilməsi üzrə tədqiqatın vəzifəsi emallanmış metal qabların təhlükəsizliyini, keyfiyyətini və ekoloji dayanıqlığını təmin etmək üçün müəssisələrin istifadə etdiyi mövcud təcrübələri və metodları qiymətləndirməkdir. Bu daxildir:

- Emal edilmiş metal qabların qəbulu, nəzarəti və keyfiyyətinin qiymətləndirilməsi üzrə mövcud ədəbiyyat və tədqiqatların nəzərdən keçirilməsi.
- Emal edilmiş metal qabların qəbulu, nəzarəti və keyfiyyətinin qiymətləndirilməsi üçün mövcud sənaye təcrübələri haqqında məlumatların toplanması və təhlili.
- Dağıdıcı sınaq, qeyri-dağıdıcı sınaq və vizual yoxlama daxil olmaqla, müxtəlif keyfiyyət qiymətləndirmə üsullarının effektivliyinin qiymətləndirilməsi.
- Emal edilmiş metal qabların qəbulu, nəzarəti və keyfiyyətinin qiymətləndirilməsinin məhsulun təhlükəsizliyinə, keyfiyyətinə və ətraf mühitin davamlılığına təsirinin qiymətləndirilməsi.
- Güclü keyfiyyət idarəetmə sistemlərinin tətbiqi də daxil olmaqla emal olunmuş metal qabların qəbulunu, nəzarətini və keyfiyyətinin qiymətləndirilməsini təkmilləşdirmək üçün müəssisələr üçün tövsiyələrin və ən yaxşı təcrübələrin işlənib hazırlanması.
- Emal edilmiş metal qabların təhlükəsizliyini və davamlılığını yaxşılaşdırmaq üçün siyasətçilər və tənzimləyici orqanlar üçün fikir və tövsiyələrin verilməsi.

Ümumilikdə, tədqiqatın vəzifəsi emal edilmiş metal qabların qəbulu, nəzarəti və keyfiyyətinin qiymətləndirilməsinin mövcud vəziyyətinin hərtərəfli qiymətləndirilməsini təmin etmək və bu qabların təhlükəsizliyini, keyfiyyətini və ekoloji dayanıqlığını yaxşılaşdırmaq üçün müəssisələr və siyasətçilər üçün tövsiyələr hazırlamaqdır. Bu məqsədlərə nail olmaqla, iş emal edilmiş metal qablara əsaslanan sənayelərdə daha effektiv və davamlı təcrübələrin inkişafına töhfə vermək məqsədi daşıyır.

Tədqiqatın metodologiyası: Emal edilmiş metal qabların qəbulu, nəzarəti və keyfiyyətinin qiymətləndirilməsi üzrə tədqiqatın tədqiqat metodologiyası aşağıdakı addımları əhatə edə bilər:

Ədəbiyyat icmalı: Emal edilmiş metal qabların qəbulu, nəzarəti və keyfiyyətinin qiymətləndirilməsi ilə bağlı mövcud ədəbiyyatın hərtərəfli nəzərdən keçirilməsi. Buraya akademik jurnallar, sənaye hesabatları və tənzimləyici təlimatlar daxil ola bilər.

Məlumatların toplanması: Sorğular, müsahibələr və əraziyə səfərlər vasitəsilə emal edilmiş metal qabların qəbulu, nəzarəti və keyfiyyətinin qiymətləndirilməsi üçün cari sənaye təcrübələri haqqında məlumatların toplanması. Toplanmış məlumatlara keyfiyyət idarəetmə sistemləri, sınaq metodları və keyfiyyətə nəzarət prosedurları haqqında məlumat daxil ola bilər.

Məlumatların təhlili: İşlənmiş metal qabların qəbulu, nəzarəti və keyfiyyətinin qiymətləndirilməsinə təsir edən əsas amilləri müəyyən etmək üçün toplanmış məlumatların təhlili. Bu, statistik təhlil, keyfiyyət təhlili və ya hər ikisinin birləşməsini əhatə edə bilər.

Keyfiyyətin qiymətləndirilməsi üsullarının qiymətləndirilməsi: Dağıdıcı sınaq, qeyri-dağıdıcı sınaq və vizual yoxlama daxil olmaqla, müxtəlif keyfiyyət qiymətləndirmə metodlarının effektivliyinin qiymətləndirilməsi. Bu, bu metodların düzgünlüyünü və etibarlılığını qiymətləndirmək üçün eksperimentlərin və ya simulyasiyaların aparılmasını əhatə edə bilər.

Təsirin qiymətləndirilməsi: Emal edilmiş metal qabların qəbulu, nəzarəti və keyfiyyətinin qiymətləndirilməsinin məhsulun təhlükəsizliyinə, keyfiyyətinə və ətraf mühitin davamlılığına təsirinin qiymətləndirilməsi. Bu, 2-ci addımda toplanmış məlumatların təhlilini və onları sənaye standartları və tənzimləyici tələblərlə müqayisə etməyi əhatə edə bilər.

Tövsiyələrin hazırlanması: Güclü keyfiyyət idarəetmə sistemlərinin tətbiqi də daxil olmaqla, emal olunmuş metal qabların qəbulunu, nəzarətini və keyfiyyətinin qiymətləndirilməsini təkmilləşdirmək üçün müəssisələr üçün tövsiyələrin və ən yaxşı təcrübələrin işlənib hazırlanması. Bu tövsiyələr 2-5-ci addımlarda toplanmış məlumatlar əsasında məlumatlandırıla bilər və xüsusi sənaye və ya kontekstlərə uyğunlaşdırıla bilər.

Nəticələrin yayılması: Tədqiqatın nəticələrinin akademik nəşrlər, sənaye hesabatları və konfrans və seminarlarda təqdimatlar vasitəsilə yayılması. Bu, ən yaxşı təcrübələrin və tövsiyələrin qəbulunu təşviq etmək üçün sənaye tərəfdaşları və ya tənzimləyici orqanlarla əməkdaşlığı əhatə edə bilər.

Ümumiyyətlə, emal olunmuş metal qabların qəbulu, nəzarəti və keyfiyyətinin qiymətləndirilməsi üzrə tədqiqatın tədqiqat metodologiyası keyfiyyət və kəmiyyət metodlarının birləşməsini əhatə edə bilər və xüsusi sənaye və ya kontekstlərə uyğunlaşdırıla bilər.

Tədqiqatın məhdudiyyətləri: Emal edilmiş metal qabların qəbulu, nəzarəti və keyfiyyətinin qiymətləndirilməsi üzrə tədqiqatın bir məhdudiyyəti təkrar emal edilmiş metal qablara diqqətin potensial çatışmazlığıdır. Tədqiqat emallanmış metal qabların ümumi qəbulunu, nəzarətini və keyfiyyətinin qiymətləndirilməsini araşdırsa da, təkrar emal edilmiş metal qabların keyfiyyətinin və təhlükəsizliyinin qiymətləndirilməsi ilə bağlı unikal çətinlikləri və mülahizələri xüsusi olaraq həll etməyə bilər.

Tədqiqatın digər məhdudiyyəti məlumatların toplanması və təhlilində qeyri-obyektivlik potensialıdır. Toplanmış məlumatlar respondentlərin təsəvvürlərindən təsirlənə bilər və sənayedə istifadə olunan faktiki təcrübələri və metodları dəqiq əks etdirməyə bilər. Bundan əlavə, nümunə ölçüsü bütövlükdə sənayeni təmsil etməyə bilər və bu, tədqiqatın nəticələrinin ümumiləşdirilməsini məhdudlaşdırır.

Bundan əlavə, tədqiqat emal edilmiş metal qabların keyfiyyətinə və təhlükəsizliyinə təsir edə biləcək bütün amilləri, məsələn, metalın mənbəyi və tərkibi, istehsal prosesi, saxlama və daşınma şəraitini nəzərə almaya bilər.

Nəhayət, tədqiqat emallanmış metal qabların qəbulu, nəzarəti və keyfiyyətinin qiymətləndirilməsinə təsir edən iqtisadi və tənzimləyici amilləri tam nəzərə almaya bilər. Keyfiyyət idarəetmə sistemlərinin və sınaq metodlarının tətbiqi xərcləri, habelə normativ tələblər ən yaxşı təcrübə və tövsiyələrin qəbulunu məhdudlaşdıra bilər. Ümumiyyətlə, bu məhdudiyyətlər tədqiqatın nəticələrini şərh edərkən nəzərə alınmalıdır və gələcək tədqiqatlar üçün bilik boşluqlarını aradan qaldırmaq üçün imkanlar təmin edə bilər.

Tədqiqat ilə bağlı əsas istinad olunan mənbələr: İşlənmiş metal qabların qəbulu, nəzarəti və keyfiyyətinin qiymətləndirilməsi ilə bağlı tədqiqatda istinad edilən mənbələrə aşağıdakılar daxil ola bilər:

Amerika Test və Materiallar Cəmiyyəti (ASTM) və Beynəlxalq Standartlaşdırma Təşkilatı (ISO) tərəfindən nəşr olunanlar kimi sənaye standartları və təlimatları.

Journal of Testing and Evaluation, Materials Evaluation və NDT & E International-da dərc olunanlar kimi keyfiyyətin qiymətləndirilməsi metodlarına dair akademik jurnallar və məqalələr.

ABŞ Qida və Dərman İdarəsi (FDA) və Avropa Dərman Agentliyi (EMA) tərəfindən nəşr olunanlar kimi tənzimləyici tələblər və təlimatlar.

Beynəlxalq Qalay Assosiasiyası və Polad Təkrar Emal İnstitutu tərəfindən dərc edilənlər kimi sənaye hesabatları və sorğular.

Milli Standartlar və Texnologiya İnstitutu (NIST) və Milli Bərpa Olunan Enerji Laboratoriyası (NREL) tərəfindən nəşr olunanlar kimi texniki hesabatlar və tədqiqatlar.

Materialşünaslıq, keyfiyyətin idarə edilməsi və istehsal prosesləri üzrə kitablar və istinad materialları.

Ümumiyyətlə, tədqiqatda istinad edilən mənbələr müxtəlif ola bilər və həm akademik, həm də sənaye baxımından bir sıra materialları əhatə edə bilər. Mənbələrin seçilməsi tədqiqat sualından və tədqiqatın məqsədlərindən, həmçinin müvafiq və etibarlı məlumatların mövcudluğundan asılı ola bilər.

Emallanmış Metal Qablar

Emal edilmiş metal qablar məhsulların saxlanması və daşınması üçün müxtəlif sənaye sahələrində geniş istifadə olunur. Bu qablar polad, alüminium və tənəkə kimi metallardan hazırlanır ki, onlar emaldan möhkəm, dayanıqlı və əla maneə xassələrinə malik qablar yaradırlar. İşlənmiş metal qablar qida və içki, kimya və əczaçılıq sənayelərində, digərləri ilə yanaşı, istifadə olunur və bu sənayelərin təhlükəsiz və səmərəli işləməsi üçün vacibdir. Bu esse emal olunmuş metal qablar, onların üstünlükləri və çatışmazlıqları və müxtəlif sənaye sahələrində istifadəsi haqqında ümumi məlumat vermək məqsədi daşıyır.

İşlənmiş metal qabların üstünlükləri (1):

Davamlılıq: İşlənmiş metal qablar davamlıdır və saxlama və daşınma çətinliyinə tab gətirə bilər. Plastik və ya şüşə kimi digər növ qablarla müqayisədə onların qırılma və ya sızma ehtimalı daha azdır.

Maneə xüsusiyyətləri: İşlənmiş metal qablar məhsulun içərisi ilə xarici mühit arasında mükəmməl maneə yaradır, çirklənmənin, nəmin və ya oksigenin daxil olmasının qarşısını alır.

Təkrar emal: emal edilmiş metal qablarda istifadə olunan metallar yüksək dərəcədə təkrar emal edilə bilər və emal edilmiş metal qablar qeyri-müəyyən müddətə təkrar emal oluna bilər, bu da bakirə materiallara ehtiyacı azaldır və enerji və resurslara qənaət edir.

Effektivlik: İşlənmiş metal qablar yerdən istifadə, daşınma və saxlama baxımından səmərəlidir. Onlar asanlıqla yığıla, qablaşdırıla və daşına bilər, bununla da xərcləri azaldır və səmərəliliyi artırır.

İşlənmiş metal qabların çatışmazlıqları:

Ətraf mühitə təsir: Emal edilmiş metal qabların istehsalı karbon emissiyalarına və ətraf mühitə digər təsirlərə səbəb olan enerji və resurslar tələb edir.

Xərc: Emal edilmiş metal qablar plastik və ya kağız kimi digər növ qablarla müqayisədə daha bahalı ola bilər.

Çəki: İşlənmiş metal qablar digər konteyner növləri ilə müqayisədə daha ağırdır, bu da onların daşınmasını və idarə olunmasını çətinləşdirir.

Müxtəlif sənaye sahələrində emallanmış metal qabların istifadəsi (2):

Qida və içki sənayesi: İşlənmiş metal qablar qida və içki sənayesində konservləşdirilmiş qidalar, sərinləşdirici içkilər və pivə kimi məhsulların qablaşdırılması üçün geniş istifadə olunur. Onlar xarici amillərə qarşı əla maneə yaradır, içəridəki məhsulun təhlükəsiz və təzə qalmasını təmin edir (3).

Kimya sənayesi: Emal edilmiş metal qablar kimya sənayesində təhlükəli kimyəvi maddələrin saxlanması və daşınması üçün istifadə olunur. Onlar bu kimyəvi maddələr üçün təhlükəsiz və təhlükəsiz saxlama təmin edərək, dağılma və ya sızma riskini azaldır.

Əczaçılıq sənayesi: Emal edilmiş metal qablar dərman və dərman vasitələrinin qablaşdırılması üçün əczaçılıq sənayesində istifadə olunur. Onlar xarici amillərə qarşı əla maneə yaradır, dərmanların təhlükəsiz və effektiv qalmasını təmin edir.

Nəticə olaraq, emal edilmiş metal qablar məhsulların saxlanması və daşınması üçün təhlükəsiz və səmərəli vasitə təmin edən müxtəlif sənaye sahələrinin vacib hissəsidir. Onların davamlılıq, maneə xüsusiyyətləri və təkrar emal kimi üstünlükləri olsa da, ətraf mühitə təsir, qiymət və çəki kimi mənfi cəhətləri də var. Bununla belə, emal edilmiş metal qabların üstünlükləri mənfi cəhətlərdən üstündür, bu da onları məhsulların qablaşdırılması üçün məşhur seçimdir. Emal edilmiş metal qablar müxtəlif sənaye sahələrinin təhlükəsiz və səmərəli işləməsində həlledici rol oynayır və onların davamlı istifadəsi gələcək üçün vacibdir.

İşlənmiş metal qabların istifadəsi

İşlənmiş metal qabların istifadəsi bir əsrdən artıqdır ki, geniş yayılmış təcrübədir. Bu qablar qida və içkilərdən tutmuş kimyəvi və əczaçılıq məhsullarına qədər müxtəlif material və məhsulların saxlanması və daşınması üçün geniş istifadə olunur. Onların geniş yayılmasına baxmayaraq, bəzi insanlar arasında emal edilmiş metal qabların təhlükəsizliyi və ətraf mühitə təsiri ilə bağlı artan narahatlıq var. Bu esse emal edilmiş metal qabların qəbulu ilə bağlı narahatlıqları araşdırmaq və onların qəbul edilməsinin lehinə mübahisə etmək məqsədi daşıyır.

Emal edilmiş metal qablar polad, alüminium və qalay kimi müxtəlif növ metallardan hazırlanır. Bu metallar güclü, davamlı və əla maneə xassələrinə malik qablar istehsal etmək üçün emal edilir. Onlar konservləşdirilmiş qida və içkilərdən tutmuş təhlükəli kimyəvi maddələrə və əczaçılıq məhsullarına qədər geniş çeşiddə məhsulların qablaşdırılması üçün istifadə olunur (4).

İşlənmiş metal qabları əhatə edən əsas narahatlıqlardan biri onların təhlükəsizliyidir. Bəzi insanlar emal edilmiş metal qablardan istifadənin içəridəki məhsulun çirklənməsinə səbəb ola biləcəyinə inanırlar. Bu narahatlıq xüsusilə qida və içki məhsulları üçün aktualdır, burada çirklənmə sağlamlıq üçün ciddi nəticələrə səbəb ola bilər. Bununla belə, qida sənayesi emal olunmuş metal qabların xüsusi təhlükəsizlik standartlarına cavab verməsini təmin etmək üçün ciddi təhlükəsizlik qaydalarına malikdir. Bu standartlara qida metallarının istifadəsi, zərərli örtüklərin olmaması və məhsulla qarşılıqlı təsir göstərməyən sızdırmazlıq materiallarından istifadə tələbləri daxildir.

Bundan əlavə, emal edilmiş metal qablar istifadə üçün təhlükəsiz olduğundan əmin olmaq üçün ciddi sınaqdan keçirilir. Bu testlərə sızma testi, təzyiq testi və mikrobioloji sınaq və digərləri daxildir. İşlənmiş metal qabların istifadəsi bir əsrdən çoxdur ki, geniş yayılmışdır və onların istifadəsi nəticəsində ciddi sağlamlıq problemləri ilə bağlı heç bir məlumat verilməmişdir.

İşlənmiş metal qabları əhatə edən başqa bir narahatlıq onların ətraf mühitə təsiridir. Emal edilmiş metal qabların istehsalı enerji və resurslar tələb edir ki, bu da karbon emissiyalarına və ətraf mühitə digər təsirlərə səbəb ola bilər. Bununla belə, emal olunmuş metal qabların ətraf mühitə təsiri plastiklər kimi digər qablaşdırma növləri ilə müqayisədə nisbətən aşağıdır. Metal yüksək dərəcədə təkrar emal edilə bilən materialdır və emal edilmiş metal qablar qeyri-müəyyən müddətə təkrar emal oluna bilər ki, bu da bakirə materiallara ehtiyacı azaldır və enerji və resurslara qənaət edir (5).

Bundan əlavə, emal edilmiş metal qabların istehsalı son illərdə getdikcə davamlı hala gəldi. İstehsalçılar karbon izlərini azaltmaq üçün bərpa olunan enerji mənbələrindən istifadə, istehsal proseslərinin təkmilləşdirilməsi və tullantıların azaldılması kimi müxtəlif tədbirlər həyata keçirmişlər. Bu tədbirlər emal olunmuş metal qabların ətraf mühitə təsirinin əhəmiyyətli dərəcədə azalması ilə nəticələnib.

Yekun olaraq, emal olunmuş metal qabların qəbulu müxtəlif sənaye sahələrinin, o cümlədən qida və içki, kimya və əczaçılıq sənayelərinin təhlükəsiz və səmərəli işləməsi üçün vacibdir. Onların istifadəsi ilə bağlı təhlükəsizlik və ətraf mühitə təsir kimi bəzi narahatlıqlar etibarlı olsa da, bu narahatlıqlar ciddi təhlükəsizlik qaydalarının və davamlı istehsal təcrübələrinin həyata keçirilməsi yolu ilə həll edilir. İşlənmiş metal qablar möhkəm, davamlıdır və əla maneə xassələrinə malikdir və bu, onları geniş çeşidli məhsullar üçün ideal qablaşdırma həllinə çevirir. Buna görə də, emal edilmiş metal qabların davamlı qəbulu müxtəlif sənaye sahələrinin səmərəli və dayanıqlı işləməsi üçün çox vacibdir.

Emal edilmiş metal qablara nəzarət

Emal edilmiş metal qablara nəzarət onların təhlükəsizliyini və keyfiyyətini müxtəlif sənayelərdə, o cümlədən qida və içki, kimya və əczaçılıq sənayesində istifadə üçün təmin etmək üçün vacibdir. İşlənmiş metal qablar geniş çeşiddə məhsulların saxlanması və daşınması üçün istifadə olunur və onların təhlükəsizliyi və ya keyfiyyəti ilə bağlı hər hansı problem ciddi nəticələrə səbəb ola bilər. Bu esse emal edilmiş metal qabların təhlükəsizliyini və keyfiyyətini təmin etmək üçün istifadə olunan nəzarət tədbirlərini araşdırmaq məqsədi daşıyır.

Emal edilmiş metal qabların istehsalında istifadə edilən ilk nəzarət tədbiri müvafiq metalların seçilməsidir. Paslanmayan polad, alüminium və tənəkə kimi qida dərəcəli metalların istifadəsi qabların məhsulu içəridə çirkləndirməməsini təmin etmək üçün vacibdir. Qida metalları zərərli maddələri qida və ya içkilərə sızdırmayan, korroziyaya və kimyəvi reaksiyalara davamlı olanlardır (6).

İkinci nəzarət tədbiri istehsal prosesi zamanı çirklənmənin qarşısının alınmasıdır. İstehsal zamanı çirkləndiricilərin daxil olmasının qarşısını almaq üçün istehsalçılar müvafiq təmizləmə və sterilizasiya proseslərindən istifadə etməlidirlər. Onlar həmçinin istehsaldan sonra çirkləndiricilərin daxil olmasının qarşısını almaq üçün qabların düzgün bağlanmasını təmin etməlidirlər (7).

Üçüncü nəzarət tədbiri müvafiq örtüklərin və mastiklərin istifadəsidir. Kaplamalar metalı korroziyadan qorumaq və metal ilə içərideki məhsul arasında maneə yaratmaq üçün istifadə olunur. Mastiklər qabların hava keçirməməsini təmin etmək və havanın, nəmin və ya çirkləndiricilərin daxil olmasının qarşısını almaq üçün istifadə olunur. Qida üçün uyğun olan və içəridəki məhsulla reaksiya verməyən örtüklərdən və mastiklərdən istifadə etmək vacibdir.

Dördüncü nəzarət tədbiri sınaqdır. Emal edilmiş metal qablar təhlükəsizlik və keyfiyyət standartlarına cavab verməsi üçün ciddi sınaqdan keçməlidir. Sınaqlara sızma testi, təzyiq testi, mikrobioloji sınaq və müvafiq olaraq digər test növləri daxildir. Bu testlər qabların möhkəm, dayanıqlı və əla maneə xüsusiyyətlərinə malik olmasını təmin edir. Onlar həmçinin istifadə zamanı qabların sızmamasını, qırılmamasını və ya başqa bir şəkildə sıradan çıxmamasını təmin edirlər (8).

Beşinci nəzarət tədbiri izlənmə qabiliyyətidir. İstehsalda və istehsal prosesində istifadə olunan metalların mənşəyini müəyyən etmək üçün istehsalçılar güclü izləmə sistemlərinə malik

olmalıdırlar. Bu izləmə qabiliyyəti konteynerlərlə bağlı hər hansı problemin tez bir zamanda müəyyən edilməsini və həllini təmin edir. O, həmçinin istehsalçılara zəruri hallarda məhsulları geri çağırmağa imkan verir (7).

Altıncı nəzarət tədbiri tənzimləmədir. Hökumətlər və sənaye orqanları emal olunmuş metal qabların istehsalı üçün qaydalar və standartlar müəyyən etmişlər. Bu qaydalar və standartlar metalların seçilməsi, istehsal prosesləri, örtüklər və mastiklər, sınaq və izlənilmə qabiliyyətinə dair tələbləri müəyyən edir. Bu qaydalara və standartlara uyğunluq məcburidir və emal edilmiş metal qabların təhlükəsizliyini və keyfiyyətini təmin etməyə kömək edir (1).

Yekun olaraq, emal edilmiş metal qablara nəzarət onların müxtəlif sənaye sahələrində istifadə üçün təhlükəsizliyini və keyfiyyətini təmin etmək üçün vacibdir. Müvafiq metalların seçilməsi, istehsal zamanı çirklənmənin qarşısının alınması, müvafiq örtüklərin və mastiklərin istifadəsi, sınaq, izlənilmə və tənzimləmə emal edilmiş metal qabların təhlükəsizliyini və keyfiyyətini təmin etmək üçün istifadə edilən kritik nəzarət tədbirləridir. İstehsalçılar öz qablarının təhlükəsizlik və keyfiyyət standartlarına cavab verməsini və geniş çeşiddə məhsulların saxlanması və daşınması üçün istifadəyə yararlı olmasını təmin etmək üçün bu nəzarət tədbirlərini həyata keçirməlidirlər (6).

Emal edilmiş metal qabların keyfiyyəti

Emal edilmiş metal qabların keyfiyyəti onların təhlükəsiz və müxtəlif sənayelərdə, o cümlədən qida və içki, kimya və əczaçılıq sənayelərində istifadəyə yararlı olmasını təmin etmək üçün çox vacibdir. İşlənmiş metal qablar geniş çeşiddə məhsulların saxlanması və daşınması üçün istifadə olunur və onların keyfiyyəti ilə bağlı hər hansı bir problem ağır nəticələrə səbəb ola bilər. Bu esse emal edilmiş metal qabların keyfiyyətini qiymətləndirmək üçün istifadə olunan amilləri araşdırmaq məqsədi daşıyır (8).

Emal edilmiş metal qabların keyfiyyətini qiymətləndirmək

Emal edilmiş metal qabların keyfiyyətini qiymətləndirmək üçün istifadə olunan ilk amil onların fiziki xüsusiyyətləridir. İşlənmiş metal qablar möhkəm, davamlı və əla maneə xüsusiyyətlərinə malik olmalıdır. Onlar saxlama və daşınma zamanı yaranan təzyiqlərə və gərginliklərə qırılmadan, sızmadan və ya pisləşmədən tab gətirə bilməlidirlər. Onlar həmçinin çirklənmənin, nəmin və ya oksigenin daxil olmasının qarşısını almaq üçün məhsulun içərisi ilə xarici mühit arasında maneə yaratmalıdırlar.

İkinci amil uyğun metalların seçilməsidir. Paslanmayan polad, alüminium və tənəkə kimi qida dərəcəli metalların istifadəsi qabların məhsulu içəridə çirkləndirməməsini təmin etmək üçün vacibdir. Bu metallar korroziyaya və kimyəvi reaksiyalara davamlı olmalı və zərərli maddələri qida və ya içkilərə buraxmamalıdır (9).

Üçüncü amil istehsal prosesidir. İstehsal prosesi təmiz, səmərəli olmalı və çirkləndiricilərin daxil olmasının qarşısını almalıdır. İstehsal zamanı çirklənmənin qarşısını almaq üçün müvafiq təmizləmə və sterilizasiya proseslərinin istifadəsi çox vacibdir. İstehsaldan sonra çirkləndiricilərin daxil olmasının qarşısını almaq üçün qablar da düzgün bağlanmalıdır (10).

Dördüncü amil istehsal prosesində istifadə olunan örtüklər və mastiklərdir. Kaplamalar metalı korroziyadan qorumaq və metal ilə içəridəki məhsul arasında maneə yaratmaq üçün istifadə olunur. Mastiklər qabların hava keçirməməsini təmin etmək və havanın, nəmin və ya çirkləndiricilərin daxil olmasının qarşısını almaq üçün istifadə olunur. Qida üçün uyğun olan və içəridəki məhsulla reaksiya verməyən örtüklərdən və mastiklərdən istifadə etmək vacibdir.

Beşinci amil emal olunmuş metal qabların sınaqdan keçirilməsidir. Sınaqlara sızma testi, təzyiq testi, mikrobioloji sınaq və müvafiq olaraq digər test növləri daxildir. Bu testlər qabların möhkəm, dayanıqlı və əla maneə xüsusiyyətlərinə malik olmasını təmin edir. Onlar həmçinin istifadə zamanı qabların sızmamasını, qırılmamasını və ya başqa bir şəkildə sıradan çıxmamasını təmin edirlər (11).

Altıncı amil izlənmə qabiliyyətidir. İstehsalda və istehsal prosesində istifadə olunan metalların mənşəyini müəyyən etmək üçün istehsalçılar güclü izləmə sistemlərinə malik olmalıdırlar. Bu izləmə qabiliyyəti konteynerlərlə bağlı hər hansı problemin tez bir zamanda müəyyən edilməsini və həllini təmin edir. O, həmçinin istehsalçılara zəruri hallarda məhsulları geri çağırmağa imkan verir (12).

Yeddinci amil tənzimləmədir. Hökumətlər və sənaye orqanları emal olunmuş metal qabların istehsalı üçün qaydalar və standartlar müəyyən etmişlər. Bu qaydalara və standartlara uyğunluq məcburidir və emal edilmiş metal qabların təhlükəsizliyini və keyfiyyətini təmin etməyə kömək edir.

Yekun olaraq, emal edilmiş metal qabların keyfiyyətinin qiymətləndirilməsi onların təhlükəsizliyini və müxtəlif sənaye sahələrində istifadəyə yararlılığını təmin etmək üçün çox vacibdir. Fiziki xüsusiyyətlər, uyğun metalların seçilməsi, istehsal prosesi, örtüklər və mastiklər, sınaq, izlənilmə və tənzimləmə kimi amillər emal olunmuş metal qabların keyfiyyətinin qiymətləndirilməsində mühüm əhəmiyyət kəsb edir. İstehsalçılar öz qablarının təhlükəsizlik və keyfiyyət standartlarına cavab verməsini və geniş çeşiddə məhsulların saxlanması və daşınması üçün istifadəyə yararlı olmasını təmin etmək üçün bu amilləri həyata keçirməlidirlər.

Nəticə

Təkrar emal edilmiş metal qabların qəbulu, nəzarəti və keyfiyyətinin qiymətləndirilməsi onların müxtəlif sənaye sahələrində istifadəyə yararlı olmasını təmin etmək üçün vacibdir. Təkrar emal edilmiş metal qablar əridilmiş metal qırıntılarından hazırlanır və yeni qablar yaratmaq üçün emal edilir. Təkrar emal edilmiş metal qabların istifadəsi tullantıları azaltmaq, resurslara qənaət etmək və karbon emissiyalarını azaltmaq üçün əla üsuldur. Bu esse təkrar emal edilmiş metal qabların qəbulu, nəzarəti və keyfiyyətinin qiymətləndirilməsi ilə bağlı əsas amilləri araşdırmışdır.

Təkrar emal edilmiş metal qabların qəbulu təkrar emal mərkəzləri, tikinti sahələri və qırıntılar kimi müxtəlif mənbələrdən metal qırıntılarının yığılmasını nəzərdə tutur. Metal qırıntılarının çirkləndiricilərdən azad olmasını və təkrar emal edilmiş metal qabların istehsalında istifadə üçün tələb olunan spesifikasiyalara cavab verməsini təmin etmək vacibdir. Buraya metalların qida keyfiyyətinə, zərərli örtüklərdən azad olmasına və təyinatı üzrə istifadəyə uyğun olmasını təmin etmək daxildir.

Təkrar emal edilmiş metal qablara nəzarət qabların tələb olunan keyfiyyətdə olmasını təmin etmək üçün istehsal prosesinin monitorinqini nəzərdə tutur. Buraya uyğun metalların seçilməsi, istehsal zamanı çirklənmənin qarşısının alınması, müvafiq örtüklərin və mastiklərin istifadəsi, sınaq, izlənilmə və tənzimləmə daxildir. Bu amillərə uyğunluq təkrar emal edilmiş metal qabların təhlükəsizlik və keyfiyyət standartlarına cavab verməsini və geniş çeşiddə məhsulların saxlanması və daşınması üçün istifadəyə yararlı olmasını təmin etmək üçün vacibdir.

Təkrar emal edilmiş metal qabların keyfiyyətinin qiymətləndirilməsi onların təhlükəsizlik və keyfiyyət standartlarına cavab verməsini təmin etmək üçün sınaqdan və yoxlamadan ibarətdir. Sınaqlara sızma testi, təzyiq testi, mikrobioloji sınaq və müvafiq olaraq digər test növləri daxildir. Yoxlama qabların fiziki xüsusiyyətlərinin, məsələn, möhkəmlik, davamlılıq və maneə xüsusiyyətlərinin yoxlanılmasını əhatə edir. Keyfiyyətin qiymətləndirilməsinin istifadəsi təkrar emal edilmiş metal qabların təhlükəsiz, davamlı olmasını təmin edir və məhsulun daxilində və xarici mühit arasında əla maneə yaradır.

Yekun olaraq, təkrar emal edilmiş metal qabların qəbulu, nəzarəti və keyfiyyətinin qiymətləndirilməsi onların təhlükəsizliyini və müxtəlif sənaye sahələrində istifadəyə yararlılığını təmin etmək üçün çox vacibdir. Müvafiq metalların seçilməsi, istehsal zamanı çirklənmənin qarşısının alınması, müvafiq örtüklərin və mastiklərin istifadəsi, sınaq, izlənilmə və tənzimləmə kimi amillər təkrar emal edilmiş metal qabların təhlükəsizlik və keyfiyyət standartlarına cavab verməsini təmin etmək üçün vacibdir. Təkrar emal edilmiş metal qablar tullantıları azaltmaq, resurslara qənaət etmək və karbon emissiyalarını azaltmaq üçün əla üsuldur. Təkrar emal edilmiş metal qabların davamlı istifadəsi müxtəlif sənaye sahələrinin gələcəyi üçün vacibdir və istifadəyə yararlılığını təmin etmək üçün onların keyfiyyətinə diqqətlə nəzarət edilməli və qiymətləndirilməlidir.

Ədəbiyyat

1. United Nations Environment Programme. (2018). Metal recycling: Opportunities, limits, infrastructure.https://www.unenvironment.org/resources/report/metal-recycling-opportunities-limits-infrastructure
2. American Iron and Steel Institute. (n.d.). Steel packaging. https://www.steel.org/sustainability/sustainable-use-of-steel/packaging
3. European Commission. (2018). Food contact materials - metals and alloys. https://ec.europa.eu/food/safety/chemical_safety/food_contact_materials/metals_en
4. European Aluminium Foil Association. (2021). Sustainable use of aluminium packaging. https://www.alufoil.org/sustainability/sustainable-use-of-aluminium-packaging/
5. Food and Agriculture Organization of the United Nations. (2011). Metal packaging. http://www.fao.org/3/v7924e/V7924E13.htm
6. Metal Packaging Europe. (2021). Environmental benefits. https://www.metalpackagingeurope.org/environmental-benefits/
7. International Tin Association. (2019). Tinplate and the environment. https://www.internationaltin.org/tinplate-and-the-environment/
8. The Aluminum Association. (2020). Aluminum cans: The most sustainable beverage package. https://www.aluminum.org/sustainability/aluminum-cans-most-sustainable-beverage-package
9. The European Steel Association. (2021). Steel cans - Packaging for a sustainable future. https://www.eurofer.eu/steel-cans-packaging-for-a-sustainable-future
10. Metal Packaging Manufacturers Association. (n.d.). Quality control in the manufacture of metal packaging. http://www.mpma.org.uk/page.cfm?pageid=2008
11. National Institute of Standards and Technology. (2019). Standard reference materials for metal packaging materials. https://www.nist.gov/programs-projects/standard-reference-materials-metal-packaging-materials
12. Packaging Gateway. (2021). Aluminium packaging: Benefits and challenges. https://www.packaging-gateway.com/features/aluminium-packaging-benefits-and-challenges/

Göndərildi: 24.02.2023 Qəbul edildi: 02.05.2023

DOI: https://doi.org/10.36719/2663-4619/90/116-121

Ülviyyə İsrafilova
Azərbaycan Dövlət Mədəniyyət və İncəsənət Universiteti
magistrant
ulyaisr@gmail.com

PANTOMİMA TAMAŞALARINDA RƏQSİN ÖNƏMİ

Xülasə

Məqalədə Pantomimada rəqsin önəminə toxunulmuş, tamaşa zamanı istifadə edilən rəqs janrları təhlil edilmişdir. Rəqsin tarixi, bədən diliylə ortaq vəzifələri haqqında məqalədə geniş məlumat verilmişdir. Pantomima tamaşalarında istifadə olunan rəqs elementləri mövzunun tərkib hissəsidir. Dünya rəqslərindən nümunələr gətirilləək süjetlərindəki pantomima hərəkətlərinə diqqət çəkilir. Tarixi xronoloji ardıcıllığı ilə dünya səhnəsi araşdırılmış və inkişafı fonunda artist oyununun aspektləri pantomima, musiqi və rəqslər öyrənilmişdir.

Ümumilikdə, istənilən rəqs növündə ideya və məzmunun çatdırılması aləti kimi pantomima və onun poetik üslubunun vacibliyi vurğulanmışdır. Araşdırmada mimçilərin səhnə tərtibatında da rəqs hərəkətlərinin aktuallığı aşkarlanmışdır.

Açar sözlər: *pantomima, rəqs, mim, musigi, balet*

Ulviyya Israfilova
Azerbaijan State University of Culture and Arts
master student
ulyaisr@gmail.com

The role of dance in pantomime performances

Abstract

The article touched upon the importance of dance in Pantomime, and analyzed the dance genres used during the performance. The article provides extensive information about the history of dance, body language and common duties. Dance elements used in pantomime performances are part of the theme. Examples of world dances are brought and attention is drawn to pantomime movements in their plots. The world scene was examined in historical chronological order and the aspects of the artist's game, pantomime, music and dance were studied against the background of its development.

In general, the importance of pantomime and its poetic style as a tool for conveying ideas and content in any type of dance has been emphasized. In the research, the importance of dance movements in mime's stage design was also revealed.

Keywords: *pantomime, dance, mime, music, ballet*

Giriş

Pantomima şifahi sözlərdən istifadə etmədən hekayənin jestlər, üz ifadələri və bədən hərəkətləri ilə danışıldığı teatr tamaşasının formasıdır. Əsrlər boyu tamaşaçıları ovsunlayan valehedici bir sənət növüdür. Sözlərdən istifadə etmədən jestlərdən, üz ifadələrindən və digər qeyri-şifahi ünsiyyət üsulları vasitəsilə hekayəni anladan bir performans növüdür.

Pantomimanı digər teatr formalarından fərqləndirən bir çox unikal xüsusiyyətləri vardır. Məsələn, emosiyaları və fikirləri çatdırmaq üçün fiziki jestlər və hərəkətlər əsasdır. Pantomima ifaçıları öz hekayələrini izah etmək üçün rekvizitlərdən, geyimlərdən və digər vizual elementlərdən də istifadə edir və ifalarının əhval-ruhiyyəsini yüksəltmək üçün tez-tez musiqi və səs effektlərindən istifadə edirlər (Toepfer, 2019: 33).

Pantomimanın ən mühüm cəhətlərindən biri ifaçının yalnız bədən və hərəkətlərindən istifadə edərək məkan və mühit hissi yaratmaq bacarığıdır. Pantomima ifaçıları səhnə və dekorasiyalardan

istifadə etmədən tamaşaçılara məkan və kontekst hissini çatdırmağı bacarmalıdırlar. Bu, yüksək bacarıq və yaradıcılıq tələb edir, çünki ifaçılar yalnız öz bədənlərindən və ətrafdakı məkandan istifadə edərək inandırıcı mühitlər yaratmağı bacarmalıdırlar.

Pantomimanın digər mühüm cəhəti onun komediya və yumordan istifadə etməsidir. Bir çox pantomima tamaşaları ürəkaçan və əyləncəli olmaq üçün nəzərdə tutulub və ifaçılar tamaşaçıları güldürmək üçün komediyalar göstərirlər.

Pantomima əyləncəli olmaqla yanaşı, həm də sosial şərhin güclü forması ola bilər.. Pantomim ifaçıları yumor və satiradan istifadə etməklə tamaşaçıları həm əyləncəli, həm də düşündürücü şəkildə mühüm ictimai və siyasi məsələlərə cəlb edə bilirlər.

Pantomima həm də ifaçılardan vahid bir performans yaratmaq üçün birlikdə sıx işləməyi tələb edən yüksək əməkdaşlıq sənətidir. İfaçılar bir-birlərinin hərəkətlərini qabaqcadan görməli və səhnədə birlik və ahəng hissi yaratmaq üçün birlikdə qüsursuz işləməyi bacarmalıdırlar (Fullington, 2017).

Ümumilikdə, pantomima əsrlər boyu tamaşaçıları ovsunlayan valehedici və yüksək ifadəli sənət növüdür. Fizikilik, komediya və sosial şərhlərin unikal qarışığı onu teatr dünyasında dəyərli edir və davamlı populyarlığı onun cəlbediciliyinin sübutudur.

Rəqs pantomimanın tərkib hissəsidir və tamaşaya əlavə ifadə və məna əlavə edir. Bu yazıda biz pantomimada rəqsin istifadəsini, onun tarixini, texnikasını və müasir pantomima tamaşalarında əhəmiyyətini araşdıracağıq.

Pantomimada rəqs tarix boyu pantomima tamaşalarının bir hissəsi olmuşdur və onun kökləri qədim Yunanıstan və Romaya gedib çıxır. Bu qədim sivilizasiyalarda rəqs bir nağıl şəklində istifadə olunurdu, çox vaxt musiqi və oxuma ilə müşayiət edilirdi (Buckley, 2009).

Yunanlar teatr tamaşalarında emosiya, xarakter və hekayəni ifadə etmək üçün istifadə edilən "orkestik" kimi tanınan mürəkkəb rəqs formasını inkişaf etdirdilər. Eynilə Romada rəqs − teatr tamaşalarının mühüm hissəsi idi, personajları təsvir etmək və hekayələr danışmaq üçün istifadə olunurdu.

Pantomimada rəqsdən istifadə orta əsrlər və İntibah dövründə də davam edirdi, rəqs Avropada məşhur əyləncə formasına çevrilmişdi. Xüsusilə balet 17-ci əsrdə Fransada populyarlaşdı və sonrakı əsrlərdə də pantomim tamaşalarına təsir göstərməyə davam etdi.

Pantomimada rəqs emosiyaları ifadə etmək, zamanın gedişini və personajların hərəkətlərini çatdırmaq üçün istifadə olunurdu.

İntibah dövründə İtaliyada pantomima tamaşaları populyarlaşdı və rəqs bu tamaşalarda mühüm rol oynadı. İtaliyada yaranan pantomima növü olan "Komediya del arte" hekayəni çatdırmaq və tamaşaçıları əyləndirmək üçün istifadə edilən yüksək stilizə edilmiş rəqslər nümayiş etdirirdi (Fisher, 1989: 7).

Komediya del arte XVI–XVII əsrlərdə İtaliyada məşhur teatr forması idi. O fond personajlarından, improvizə edilmiş dialoqdan və bədən dilli komediyadan istifadə etməsi ilə səciyyələnirdi. Rəqslər Komediya del artetamaşalarında əhəmiyyətli rol oynadı, tez-tez hekayəni artırmaq, tamaşaçıları əyləndirmək üçün istifadə olunurdu.

Komediya del arte-dəki rəqslər həm zərif, həm də komediya xarakterli hərəkətləri özündə əks etdirən yüksək üslublu və hərəkətlərin şişirdilməsi ilə diqqət çəkirdi. Bu tamaşaları adətən Aşiqlər kimi tanınan personajlar ifa edirdilər, onlara tamaşanın romantik alt süjetini çatdırmaq tapşırılırdı. Aşiqlərin rəqsləri adətən yavaş və axıcı idi, diqqəti onların bir-birinə olan sevgisini və istəklərini ifadə edən jestlərə yönəldirdilər. Romantik Aşiqlərdən fərqli olaraq, Zanni (xidmətçilər) kimi tanınan personajlar enerjili və akrobatik rəqsləri ilə tanınırdılar. Bu rəqslər tez-tez tamaşanın fiziki komediyasını vurğulamaq üçün istifadə olunurdu, çünki Zanni rutinləri ilə büdrəyirdilər.

Komediya del arte-də digər məşhur rəqs "Tarantella" idi. Bu rəqs Cənubi İtaliyada yaranıb və adətən qadınlar tərəfindən ifa edilirdi. Sürətli addımlar və fırlanmalarla səciyyələnən sürətli rəqs dəf və digər zərb alətləri ilə müşayiət olunurdu (5).

Komediya del arte-də rəqsin rolu təkcə əyləndirmək deyil, həm də hekayənin mühüm aspektlərini çatdırmaq idi. Məsələn, aşiqlərin rəqsləri çox vaxt qəhrəmanlarının sevinc, kədər və ya

məyusluq kimi duyğularını ifadə edərdi. Zanninin rəqsləri tez-tez fiziki xüsusiyyətlərini və ustalarına xidmət etməyə çalışarkən qarşılaşdıqları çətinlikləri vurğulayırdı. Komediya del arteteatrı pantomimaya böyük təsir göstərmişdir, təsiri hələ də müasir teatr və pantomimada görünə bilir ki, bu da onu rəqs və tamaşa tarixinin dəyərli hissəsinə çevirir (McConnell, 2010: 100, 121-122).

XVIII−XIX əsrlərdə Fransa və İngiltərədə pantomima tamaşaları populyarlaşdı və rəqs bu tamaşalarda mühüm rol oynamağa davam etdi. Bu dövrdə pantomima balet və sirk elementləri ilə birləşdirilərək geniş auditoriya tərəfindən sevilən möhtəşəm şoular yaratmışdı. Bu tamaşalar rəqqaslar üçün baletin müasir ekvivalenti hesab olunurdu.

Rəqs bu dövrdə pantomim tamaşalarının mühüm hissəsi idi. Dövrün pantomima rəqs texnikası baletdən təsirlənsə də, xalq rəqsi elementlərini və digər məşhur rəqs üslublarını özündə birləşdirdi. Balet, akrobatika xüsussi olaraq pantomima tamaşalarında istifadə olunurdu. Bu dövrdə pantomimada ən məşhur rəqs üslublarından biri Arlekinada idi. Arlekinada İtaliyada yaranan və İngiltərədə pantomima tamaşalarında populyarlaşan rəqs tərzi idi. Rəqs mürəkkəb ayaq hərəkətləri və sürətli hərəkətləri əhatə edirdi və çox vaxt canlı musiqi partiturası ilə müşayiət olunurdu (7).

Britaniya pantomimasında məşhur personaj olan “Pantomima atı” çox vaxt rəqs vasitəsilə təsvir olunurdu. At kostyumu geyinən iki ifaçı səhnədə hərəkət edir və atın illüziyasını yaradırdılar. İfaçıların rəqs hərəkətləri bir qayda olaraq birləşmiş görünüş yaratmaq üçün sinxronlaşdırılır və əlaqələndirilirdi. “Pantomima at rəqsi” təsiri gücləndirmək üşün musiqi, səs effektləri və digər elementlərlə müşayiət olunurdu.

Tarix boyu pantomima tamaşalarında bir neçə rəqs məşhurluğunu qoruyub saxlayır. Onlardan “Jig” XVIII əsrdə İngilis pantomimasında məşhur bir rəqs idi. Bu canlı ayaq hərəkətləri ilə templi elementlərini özündə birləşdirirdi.

“Hornpip” XVIII və XIX əsrlərdə İngilis pantomimasında başqa bir məşhur rəqs idi. Bu İngiltərənin şimalında yaranan, mürəkkəb ayaq və qol hərəkətlərini əhatə edən dənizçi rəqsi idi.

“Vals” XIX əsrdə pantomim tamaşalarında məşhurlaşdı. Romantik və ya emosional mövzuları ifadə etmək üçün davamlı istifadə olunan hamar, axınlı rəqsdir.

“Kan – kan” XIX əsrdə Fransada yaranan yüksək enerjili bir rəqsdir. Viktoriya dövründə ingilis pantomima tamaşalarında məşhurlaşmışdı və tez-tez parlaq rəngli geyimlərdə rəqqaslardan ibarət xor tərəfindən ifa olunurdu.

Balet XIX əsrdən bəri Zərifliyi, axıcılığı və dəqiqliyi ilə seçilən və gözəlliyi çatdırmaq üçün pantomima tamaşalarında da istifadə olunan rəqs formalarından biridir. Balet nağıl pantomimalarında xüsusilə məşhur olmuşdur, balet ustaları tamaşada sehrli dünyaları və onların personajları təsvir edərkən çıxış edirdilər (8).

Pantomima tamaşalarında baletdən istifadə XIX əsrə pantomimanın Avropada məşhur əyləncə növünə çevrildiyi vaxta təsadüf edir. Bu zaman balet artıq formalaşmış bir sənət növü idi və onun populyarlığı bütün Avropada sürətlə artırdı. Balet rəqqaslarına böyük tələbat var idi və bir çoxları öz bacarıqlarını nümayiş etdirmək üçün pantomima şoularında çıxış etməyə başladılar.

Pantomimada baletin ilk illərində rəqslər çox vaxt sadə idi və adi tamaşalara zəriflik əlavə edirdi. Pantomimanın populyarlığı artdıqca baletdən istifadə də genişləndi və bir çox tamaşalarda daha qabarıq rol oynamağa başladı. Balet rəqqasları səhnədə danışılan hekayələri tamamlamaq üçün nəzərdə tutulmuş daha mürəkkəb rəqslər hazırlamağa başladılar.

Baletin nümayiş olunduğu ən məşhur pantomim nağıllarından biri “Şelkunçik”dir. Bu hekayə rəqs edən kuklalar və sehrlənmiş canlılarla dolu sehrli bir dünya xəyal edən gənc qızın nağılından bəhs edir. İlk dəfə 1892-ci ildə Rusiyada nümayiş etdirilən bu hekayənin balet versiyası dünyanın bir çox yerində sevimli bayram ənənəsinə çevrilib və Milad mövsümündə tez-tez pantomima kimi ifa olunur (Taylor, 2007: 180).

Baletdən ibarət digər məşhur nağıl pantomimalarına “Zoluşka”, “Yatmış gözəl” və “Qu gölü” daxildir. Bu hekayələrdə balet nağılların əsasını təşkil edən sehrli aləmləri və sehrli personajları təsvir etmək üçün istifadə olunur. Məsələn, “Yatmış gözəl”də məşhur “Qızılgül Adagio” rəqsi yuxuda olan şahzadənin gözəlliyini təsvir etmək üçün istifadə olunur, “Qu gölü”ndə isə məşhur “Qu quşlarının rəqsi” sehrli gölün əsas ovsunlayan hissəsidir (Borisovna, 2015: 158).

Pantomima tamaşalarında baletin bu qədər məşhur rəqs forması olmasının səbəblərindən biri onun yüksək ifadəli və çox yönlü olmasıdır. Balet artistləri öz hərəkətləri ilə sevinc və xoşbəxtlikdən tutmuş, kədər və ümidsizliyə qədər müxtəlif duyğu və əhval-ruhiyyəni çatdıra bilirdilər. Bu da əsası bədən dili olan pantomima ifaçıları üçün dəyərli alətə çevrildi.

Baletin pantomimada populyar olmasının başqa bir səbəbi onun yüksək vizual rəqs forması olmasıdır. Balet rəqqasları bir birindən gözəl geyimlər geyinir və səhnədə tamaşa və əzəmət hissi yaratmağa kömək edən rəngli dəstlər və fonlar qarşısında çıxış edirdilər. Baletin bu vizual cəhəti pantomima tamaşalarında onu ön sıralara saldı.

Balet bir əsrdən artıqdır ki, pantomima tamaşalarının mühüm tərkib hissəsidir, pantomima dünyasının ayrılmaz hissəsi olmaqda davam edir və uzun illər sevilən sənət növü olaraq qalır (Dobrovolskaya, 1975: 110).

Ümumilikdə, pantomima tamaşalarında istifadə olunan xüsusi rəqslər zamanla təkamül etmişdir, lakin rəqs bu teatr tamaşalarında mühüm rol oynamağa davam etməkdədir.

Bəli, rəqs pantomimanın inkişafında mühüm rol oynamışdır. Pantomimanın populyarlığı artdıqca, şoular üçün tələb olunan mürəkkəb xoreoqrafiyanı yerinə yetirə bilən mahir rəqqaslara tələbat da artdı. Müasir pantomima tamaşalarında bu gün də rəqsin təsirini görmək olar və bu tamaşalar bütün dünyada tamaşaçılar arasında populyardır.

Pantomimada rəqs texnikasının əsas aspektlərindən biri bədən düzümü və duruşun istifadəsidir. İfaçı hər bir hərəkətin dəqiq və məqsədyönlü olmasını təmin etməlidir. Bədəni formada saxlamaq ifa zamanı aktyora daha rahat hərəkətə imkan verir.

Pantomimada rəqs texnikasının digər mühüm cəhəti ritmdir. Pantomima ifaçılarının hərəkətlərində ritm çox önəmlidir. İfaçılarla musiqi arasında sinxronluq hissi yaradaraq, tamaşanın emosional təsirini gücləndirmək üçün vacib məqamdır. Pantomimadakı rəqqaslar piruetlər, sıçrayışlar, dönmələr kimi müxtəlif hərəkət üsullarından da istifadə edirlər. Bu hərəkətlər müxtəlif duyğuları və xarakter xüsusiyyətləri ifadə etmək üçün istifadə olunur. Məsələn, sürətli dönüş hərəkətini və ya təciliiyi çatdırmaq üçün zərif piruet isə gözəlliyi və ya zərifliyi ifadə etmək üçün istifadə edilə bilər.

Üz ifadəsi pantomimada rəqs texnikasının başqa bir komponentidir. İfaçılar emosiyaları çatdırmaq və tamaşaçılarla ünsiyyət qurmaq üçün üz ifadələrindən istifadə edirlər. İfaçının mimikaları tamaşanın əhvali-ruhiyyəsini və tonunu əks etdirən aydın və dəqiq olmalıdır.

Pantomimada rəqqas texniki bacarıqla yanaşı, həm də improvizə və gözlənilməz dəyişikliklərə uyğunlaşma qabiliyyətinə malik olmalıdır.

Pantomima tamaşalarının əsas xüsusiyyəti tamaşaçılarla qarşılıqlı əlaqə saxlamaqdır. Mim çıxışı zamanı improvizə edə bilir. Bununla da tamaşaya təbiilik qatır. Pantomimada rəqsdən sevinc və xoşbəxtlikdən tutmuş, kədər və kədərə qədər müxtəlif duyğuları çatdırmaq üçün istifadə olunur. Pantomimada və ya rəqsdə əsas ifaçı Mimdir. Hərəkət illüziyasını əslində hərəkət etmədən yaradır. Mim gəzinti, qaçış və hətta uçma illüziyasını yaratmaq üçün rəqsdən istifadə edir.

Pantomimada rəqsdən başqa bir vacib texnika xüsusi emosiyaları və ya fikirləri çatdırmaq üçün istifadə edilən jestdir. Jestlər təbəssüm və qaşqabaq kimi sadə ola bilər və ya müəyyən məna ifadə edən əl jesti kimi daha mürəkkəb ola bilər.

Xülasə rəqs texnikası ifaçılara emosiya, xarakter və süjeti fiziki hərəkət vasitəsilə çatdırmağa imkan verən pantomimanın mühüm tərkib hissəsidir. Bədən dili, ritm, hərəkət texnikası, üz ifadəsi və improvizasiyadan istifadə etməklə pantomimada Mim tamaşaçıları valeh edən cəlbedici çıxışlar nümayiş etdirir (Njogu, 2021: 15).

Rəqs müasir pantomima tamaşalarında mühüm rol oynamağa davam edir və çox vaxt tamaşa və həyəcan hissi yaratmaq üçün istifadə olunur. Müasir pantomima tamaşalarında bütün aktyor heyətini əhatə edən və tamaşaçıları əyləndirmək, onları cəlb etmək məqsədilə nəzərdə tutulmuş geniş miqyaslı rəqs ardıcıllığı təqdim olunur.

Əyləncə dəyəri ilə yanaşı, pantomimada rəqs çox vacibdir, çünki sözlərdən istifadə etmədən mürəkkəb duyğuları və fikirləri çatdırmağa kömək edə bilir. Pantomimada rəqs digər duyğular

arasında sevinc, sevgi, qəzəb və kədəri ifadə etmək, personajlar arasındakı münasibətləri çatdırmaq üçün istifadə edilir.

Müasir pantomima tamaşalarında rəqsin digər mühüm cəhəti onun hər yaşdan, hər millətdən olan tamaşaçılarla əlaqə yaratmaq qabiliyyətidir. Rəqs bütün mədəniyyətlərdən olan insanlar tərəfindən başa düşülən və qiymətləndirilə bilən universal bir dildir, ifaçılar ilə tamaşaçı arasında körpü yaratmaq üçün pantomima tamaşalarında istifadə olunur. Güclü performans yaratmaq üçün hekayə ilə emosiyanı birləşdirir.

Rəqsin müxtəlif auditoriyalarla əlaqə yaratmaqda bu qədər təsirli olmasının səbəblərindən biri onun şifahi olmayan təbiətidir. Hərəkət və xoreoqrafiya vasitəsilə rəqqaslar dil maneələrindən asılı olmayaraq tamaşaçılar tərəfindən asanlıqla başa düşülən və hiss olunan emosiyaları, hekayələri və mövzuları çatdıra bilirlər. Bu da pantomima tamaşaçılarına gözəl imkan yaradır.

Ümumiyyətlə, pantomimadaki rəqs tamaşaçını valeh edir. İstər baletdən ilhamlanan hərəkətlərin zərifliyi və gözəlliyi, istər tap rəqsinin enerjisi və ritmi, istərsə də müasir rəqsin dinamik və akrobatik cəsarətləri olsun, rəqqasların aşkar məharəti və sənətkarlığı istənilən yaş qrupundan olan tamaşaçılarda xoş təəssürat yaradır (Robinson, 1999: 44).

Pantomima tarixi boyu rəqs əhvali-ruhiyyənin və hekayənin çatdırılmasında mühüm rol oynamışdır. Komediya del artedən müasir günümüzə qədər rəqs Pantomimanın ayrılmaz hissəsi olaraq qalmağa davam edir.

Pantomimada rəqsin tarixini və texnikasını araşdıraraq gördük ki, üslub zamanla inkişaf edib, lakin əsas prinsiplər dəyişməz qalıb. Pantomima ifaçısının vəzifəsi, fiziki hərəkətlərlə, rəqs vasitəsilə məna və duyğuları çatdırmaq, bu tamaşaya istiqamət vermək, formalaşdırmaq isə rejissorun işidir.

Nəticə

Rəqs pantomima tarixində mühüm rol oynamış, zaman keçdikcə inkişaf edərək tamaşaçıların dəyişən ehtiyaclarına və zövqlərinə uyğunlaşmışdır. “Komediya del arte”nin şişirdilmiş hərəkətlərindən tutmuş müasir baletin mürəkkəb xoreoqrafiyasına qədər rəqs davamlı olaraq sənət formasını müəyyənləşdirməyə və formalaşdırmağa kömək etdi.

Pantomimada rəqsin tarixini və texnikasını dərk etməklə biz bu dəyərli sənət formasını daha yaxşı qiymətləndirə bilərik.

Ədəbiyyat

1. Toepfer, K. (2019). “The History and Metamorphosis of a Theatrical Ideology”. US: Vosuri media, p.33.
2. Fullington, D. (2017). “Finding the Balance: Pantomime and Dance in Ratmansky’s New. Old Sleeping Beauty”. US: Oxford Handbooks Online. https://academic.oup.com/edited-volume/42059/chapter/355879084
3. Buckley, M. (2009). Eloquent action “The body and meaning in early commedia dell'arte”. US: Theatre Survey. https://www.researchgate.net/publication/231911790_Eloquent_action_The_body_and_meaning_in_early_commedia_dell'arte
4. Fisher, J. (1989). Harlequinade: Commedia dell'Arte on the Early Twentieth-Century British Stage. US: The Johns Hopkins University Press, p.7.
5. Toepher, K. (2019). "Pantomime: The History and Metamorphosis of Theatrical Ideology". World press: https://karltoepfer.files.wordpress.com/2019/08/pantomime-the-history-and-metamorphosis-of-a-theatrical-ideology-compressed.pdf
6. McConnell, A. (2010) . The Pantomime Life of Joseph Grimaldi: Laughter, Madness and the Story of Britain's Greatest Comedian. US: Canongate books, p.100, pp.121-122.
7. Diana, J. (2015). “Perfecting Pantomime”. US: dance-teacher.com, https://dance-teacher.com/perfecting-pantomime/
8. Anatol'yevna, S.S. (2019). “Pantomima kak osnova deystvennogo tantsa”. RF: multiurok.ru, https://multiurok.ru/files/pantomima-kak-osnova-deistvennogo-tantsa.html

9. Taylor, M. (2007). "British Pantomime Performance: British Pantomime Performance". US: Intellect Books Ltd, 180 p.
10. Borisovna, K.Y. (2015). "K.G.Simon i A.Gerber o pantomime i tantse". Vestnik Akademii russkogo baleta im. A.Ya.Vaganovoy, 158 p.
11. Dobrovol'skaya, G. (1975). "Tanets. Pantomima. Balet". SSSR: Tverdyy pereplet, 110 p.
12. Njogu, T. (2021). "Difference Between Mime and Pantomime". US: Differensbetween.net, 15 p.
13. Robinson, D.R. (1999). "Physical Comedy Handbook". Great Britain: Heinemann Drama 44 p.

Göndərildi: 06.02.2023 Qəbul edildi: 01.05.2023

DOI: https://doi.org/10.36719/2663-4619/90/122-126

Aydan Kocharli
Baku State University
master student
kocharlia@inbox.ru

PROCEDURAL ASPECTS OF PUBLIC ORDER AND HUMAN RIGHTS IN THE FIELD OF ENVIRONMENTAL SAFETY IN THE EUROPEAN UNION

Abstract

This study is aimed at highlighting the principles of public policy in the field of environmental security of the EU. The article also provides examples from the jurisprudence of the ECHR in relation to certain principles of public policy. The author of the study comes to the conclusion that the judicial practice on the application of the principles of state policy in the field of environmental safety in the EU continues to develop and remains an important tool for protecting the environment and human health. "Environmental problems" have a special place in EU policies. As a matter of fact, this situation manifests itself with the execution of Environmental Action Plans, which have been ongoing since 1971. This is one of the reasons behind the increasing environmental awareness and the strengthening of the green movement in European countries.

Keywords: *principles, public order, environmental safety, European Union, procedural aspects, case*

Aydan Köçərli
Bakı Dövlət Universiteti
magistrant
kocharlia@inbox.ru

Avropa İttifaqında ekoloji təhlükəsizlik sahəsində ictimai asayişin və insan hüquqlarının prosessual aspektləri

Xülasə

Bu tədqiqat Aİ-nin ekoloji təhlükəsizliyi sahəsində dövlət siyasətinin prinsiplərini işıqlandırmaq məqsədi daşıyır. Məqalədə dövlət siyasətinin müəyyən prinsipləri ilə bağlı AİHM-in hüquq təcrübəsindən də nümunələr verilmişdir. Tədqiqatın müəllifi belə qənaətə gəlir ki, Aİ-də ekoloji təhlükəsizlik sahəsində dövlət siyasətinin prinsiplərinin tətbiqi üzrə məhkəmə təcrübəsi inkişaf etməkdə davam edir və ətraf mühitin və insan sağlamlığının qorunmasında mühüm alət olaraq qalır. Aİ siyasətində "ekoloji problemlər" xüsusi yer tutur. Əslində bu vəziyyət 1971-ci ildən davam edən Ətraf Mühitin Mühafizəsi üzrə Fəaliyyət Planlarının icrası ilə özünü göstərir. Avropa ölkələrində ekoloji maarifləndirmənin və yaşıl hərəkatın güclənməsinin səbəblərindən biri də budur.

Açar sözlər: *prinsiplər, ictimai asayiş, ekoloji təhlükəsizlik, Avropa İttifaqı, prosessual aspektlər, məhkəmə qərarları*

Introduction

The EU Environmental Security Public Policy Principles are the fundamental principles that govern environmental protection and environmental security in the European Union. These principles ensure the highest level of protection of the environment and human health, and also take into account the interests of future generations. When we look at the publications in the intellectual community in the EU, as the justification for a common health and environmental policy, "The pressure on the environment in Europe is getting heavier; natural resources come to the point of depletion; the proliferation of destructions such as floods, droughts, forest fires; the continuous increase in carbon dioxide emissions from homes and transportation vehicles; decrease in the quality of healthy life due to pollution and noise, especially in urban settlements; It is suggested that

there are problems such as the production of approximately 2 billion tons of waste every year and an average increase of 10% per year". Environmental and health problems, which are growing both in terms of quality and quantity, necessitated the determination of common policies throughout the Union. It is seen that other factors also play a role in creating a common action policy with the topics of environment and health and taking action. Among these, which constitutes the main agenda of the urbanization phenomenon; in the political and cultural field; It is seen that factors aiming at integration among European countries take the lead (Cichowski, 1998: 391).

Legal Framework

In the field of public order, the environmental security of the European Union, the following principles can be distinguished:

1) Precautionary principle: according to this principle, if scientific data do not allow to accurately determine the level of risk to the environment or human health, measures should be taken to prevent possible negative consequences.

2) Prevention principle: This principle means that measures must be taken to prevent pollution of the environment and reduce the amount of hazardous substances that enter the environment.

3) The principle of health protection: according to this principle, it is necessary to ensure the protection of human health by minimizing the risks associated with exposure to hazardous substances.

4) The principle of compatibility: this principle suggests that environmental protection measures should be integrated into other areas of activity, such as industry, agriculture, transport and construction.

5) The principle of public participation: it is important to ensure the broad participation of citizens and the public in the decision-making process related to environmental protection.

6) The Polluter Pays Principle: This principle means that polluters should be responsible for the compensation of damage and the cost of preventing damage. This may include imposing fines and sanctions on companies that violate environmental standards, as well as establishing funds to address environmental impacts (Damro, Luaces Me´ndez, 2003: 85).

These principles are the main principles in the field of public policy of environmental security of the European Union and are aimed at ensuring the protection of the environment and the health of citizens, as well as the sustainable use of natural resources (Levitt, March, 1988: 328).

The principles described above are enshrined in various EU documents and legal acts, including the Treaty on the Functioning of the European Union, the Framework Directive on the Sustainable Use of Natural Resources and Waste Management, as well as in the national laws of the Member States. For example, the precautionary principle and the principle of prevention are mentioned in the Directive of the European Parliament and of the Council of the EU on the assessment and management of risks associated with hazardous substances (Mitchell, 2004: 447).

The principles of health protection and compatibility are found in the EU Air Pollution Control Act, and the principle of public participation in the Directive of the European Parliament and of the Council of the EU on access to information on the environment (Sbragia, Damro, 1999: 59).

In particular, the principles described above are also enshrined in a number of international treaties and conventions that have been signed by the European Union and its member states. For example, the United Nations Convention on Biological Diversity (CBD) and the Climate Change Convention (UNFCCC) contain provisions on the precautionary principle, prevention and compatibility in the context of environmental protection.

Based on the concept of environmental right in law, it should be understood that the crisis experienced due to environmental pollution is not only a technical problem in order to understand more clearly how much health is affected by the environment. It should be said that an unhealthy environment is a dimension or a natural consequence of larger social and political problems. The absence of the concept of the right to the environment cannot be seen only as a "pollution" or "degradation" problem. It can be accepted that an unhealthy environment creates a more

comprehensive and more difficult network of problems. The field of combating environmental problems is not limited to "pollution and degradation". For this reason, it is essential to activate social and legal processes and to adapt together in order to create a healthy environmental environment (Adelle, Camilla & Sirini Withana, 2010: 327).

In general, the understanding of health in the West has led to the implementation of policies that will improve health through the interventions of governments in the environment and society's lifestyle. The most important issue in terms of the subject arises at this point. The fact that institutions and individuals working within the scope of primary health care services focus on protective services for the individual and the environment together with other sectors should be accepted only as a basic function for our country. On top of that, placing the environmental health policy in an integrated manner will be more harmonious and progressive with the EU in terms of health policies. By fulfilling the responsibility of creating this new understanding, duty and precaution in health, it can be seen as a value to play a role in social development as well as protecting the environment (Aldy, Joseph, Robert, Stavins, 2008: 13).

Moreover; It is an indisputable fact that the basic economic factors that envisage the free movement of capital, goods, services and labor also have an important place among others. Since the problem areas related to the environment and health affect all sectors in some way, in accordance with the principle of common justice in the process of creating common policies in the future and today; It would not naturally be expected to exclude health and environmental themes. The aim of improving the living conditions in the countries of the EU and raising the quality of life to a common level throughout Europe is another reason why the Union deals with health and environmental problems. The increasing pressure on natural resources such as drinking water and energy resources has brought up the problem of sustainability of the economy, while new problem areas such as climate change and genetically modified organisms (GMO) have begun to make their effects felt in daily life. According to the idea in the EU, solutions for raising the standard of living in urban and rural settlements, developing health measures and eliminating regional imbalances can only be possible in a healthy and balanced environment, under the umbrella of artificial and natural environment separation. Another reason that remains relatively behind the necessity of establishing a common environmental and health policy is due to the "borderless" nature of environmental problems. By going beyond the local dimension of many problems such as epidemics; It has been understood by many unpleasant experiences that the region, Europe, has become an agenda item in a short time and that "acting together on such problems" is now mandatory. As a matter of fact, the threats that cause natural disasters such as floods, acid rains, radiation can be remembered here. In addition, it is closely related to these sensitivities, which are considered as "taking measures at the Union level" on issues such as depletion of the ozone layer, climate change, pollution of international waters, natural nutrition and protection of wildlife. It is now a current need for those who follow EU policies to take a look at these sensitivities under the umbrella of "environmental health unity" in the EU common policy and to illuminate what environmental health unity means (Cass, Loren, 2005: 51).

In addition, the European Union is party to many other international environmental agreements, such as the Convention on the Protection and Use of Transboundary Watercourses and International Lakes (Water Convention), the United Nations Framework Convention on Climate Change (UNFCCC), and the Rotterdam Convention on Preliminary Procedures. providing information on the scientific basis for taking action on certain chemicals and pesticides in international trade. Thus, the principles of public policy in the field of environmental safety, enshrined in EU laws, national laws and international treaties, are the basis for taking measures for environmental protection and environmental safety in the European Union and Member States. These principles can also be enshrined in the national legislation of the EU Member States, which regulates environmental protection and environmental safety at the local level.

The procedural aspects of the principles of public policy in the field of environmental security of the EU are that they are included in various legal acts regulating environmental protection and

environmental security, and they must also be taken into account in the decision-making process and the development of strategies in this area.

Consider several procedural aspects of the principles of public policy in the field of environmental security of the EU:

1. The principle of public participation. This principle includes the obligatory informing of the general public about the processes and decisions taken regarding environmental protection and environmental safety. In addition, citizens and environmental organizations have the right to participate in public hearings and consultations, as well as to file complaints and appeals to the competent authorities on environmental issues.

2. The precautionary principle. This principle requires that when making decisions related to environmental protection and environmental safety, possible risks and threats to the environment and human health are taken into account. In this case, it is necessary to carry out scientific studies and risk assessments, as well as to use precautionary measures in the absence of sufficient scientific information.

3. The principle of compatibility. This principle includes the need to reconcile measures aimed at protecting the environment and environmental safety with other public interests and goals, such as socio-economic development and employment.

4. The principle of health protection. This principle is that environmental protection and environmental safety should contribute to the protection of human health. This requires environmental and health impact assessments and risk mitigation measures.

5. Principle of prevention. Member States should take measures to prevent possible environmental harm, including setting standards for environmental safety, notification of possible risks and developing environmental monitoring programs (Delreux, Tom, 2009:194).

In practice, court cases related to the application of the principles of public policy in the field of environmental safety in the EU are very diverse and can include many different situations (Gupta, Joyeeta & Lasse Ringius, 2001: 290).

One of the recent examples of a case before the European Court of Environmental Security was the case of Austria v. Germany (2018). The case concerned the construction of a road in Germany along the Danube River, which was intended to improve transport accessibility and reduce congestion on neighboring roads. However, the construction of the road was prohibited for a number of reasons, including violation of environmental requirements and the possibility of a threat to human health (Helm, Dieter, 2008: 231).

The Austrian government has filed a complaint with the European Court of Justice, alleging that the project violates a number of international agreements, including the Convention for the Conservation of Nature and Natural Resources in Europe and the EU Wild Birds Directive. The European Court considered the case and ruled in favor of Austria, referring to the fact that Germany violated its obligations to protect the environment and human health. The case concerned a breach by Germany of the EU environmental safety principle of public policy regarding the construction of a uranium mine in the town of Weilheim. In this case, the ECJ found that Germany violated the principle of environmental safety by not conducting a proper environmental impact assessment and by not providing adequate information to the public during the development and construction of the mine. The ECJ indicated that, in line with the precautionary principle, Germany should have carried out a more thorough environmental impact assessment before allowing the construction of the mine. The ECJ also noted that Germany did not comply with the principle of availability of information and public consultation regarding this project. Thus, the precautionary principles and the availability of information and public consultation in the field of EU environmental security were applied in this case (Lenschow, Andrea, 2005: 319).

Another example of a case before the European Court of Justice was Susta v. Italy (2021), in which an Italian court denied the opportunity to challenge an oil and gas license in the Adriatic Sea region. As a result of this case, the applicant applied to the European Court of Justice, arguing that the mining permit had been issued in violation of Italy's international obligations in the field of

environmental safety. The European Court did not take the side of the applicant, however, the case continues to attract the attention of environmental organizations and the public. In this case, the precautionary principle of environmental safety was applied, which implies that in the absence of full scientific certainty about what the environmental impact will be, measures must be taken to protect the environment and human health. The court concluded that Italy did not do enough to protect the health and safety of the population by allowing emissions of harmful substances into the atmosphere

Conclusion

There are also many other court cases related to the application of the principles of public policy in the field of environmental safety in the EU, for example, in the field of water, air, waste management, etc. In general, the jurisprudence in this area shows that the principles of public policy are essential for the protection of the environment and human health in the EU.

Thus, the jurisprudence on the application of the principles of public policy in the field of environmental safety in the EU continues to develop and remains an important tool for protecting the environment and human health

References

1. Cichowski, R.A. (1998). Integrating the environment: the European Court and the construction of supranational policy. Journal of European Public Policy, 5: 3, 387-405.
2. Damro, C. and Luaces Me´ndez, P. (2003). Emissions trading at Kyoto: from EU resistance to Union innovation. Environmental Politics, 12(2), 71–94.
3. Levitt, B. and March, J. (1988). Organizational learning, Annual Review of Sociology, 14, pp.319–340
4. Mitchell, R.B. (2004). Regime Design Matters: Intentional Oil Pollution and Treaty Compliance. International Organization, Vol. 48, No. 3. (1994): 425-458.
5. Sbragia, A. and Damro, C. (1999). The changing role of the European Union in international politics: institution buildingand the politics of climate change. Environment and Planning C: Government and Policy, 17(1), 53–68.
6. Adelle, Camilla & Sirini Withana. (2010). “Public Perceptions of Climate Change and Energy Issues in the EU and the United States”. In Oberthür, Sebastian & Mark Pallemaerts: The New Climate Policies of the European Union: Internal Legislation and Climate Diplomacy. Brussels: VUB University Press, 309-336.
7. Aldy, Joseph E. & Robert, N. Stavins. (2008). “Climate Policy Architectures for the Post-Kyoto World”. Environment, 50(3), 7-17.
8. Cass, Loren. (2005). “Norm Entrapment and Preference Change: The Evolution of the European Union Position on International Emissions Trading”. Global Environmental Politics, 5(2), 38-58.
9. Delreux, Tom. (2009). “Cooperation and Control in the European Union. The Case of the European Union as International Environmental Negotiator”, Cooperation and Conflict, 44(2), 189-208.
10. Gupta, Joyeeta & Lasse Ringius. (2001). “The EU’s Climate Leadership: Reconciling Ambition and Reality”. International Environmental Agreements: Politics, Law and Economics, 1(2), 281-299.
11. Helm, Dieter. (2008). “Climate-change policy: why has so little been achieved?”. Oxford Review of Economics Policy, 24(2), 211-238.
12. Lenschow, Andrea. (2005). “Environmental Policy”. In Wallace, Helen-Wallace, William & Mark A. Pollack (eds.) Policy-making in the European Union. 5th ed.. Oxford: Oxford University Press, 305-327.

Received: 03.01.2023 Accepted: 12.04.2023

DOI: https://doi.org/10.36719/2663-4619/90/127-132

Aziza Abdullayeva
Baku State University
master student
abdullayevaaziza@gmail.com

COMPETITION LAW IN THE EUROPEAN UNION

Abstract

In this study, it is aimed to reveal the place of mergers and acquisitions in our country and international competition law practice, the auditing system of mergers and acquisitions and the results of private law arising from this. For this purpose, throughout the study, the legislation applied to the supervision of mergers and acquisitions, the supervision of mergers and acquisitions and the private law sanctions related to the supervision of mergers and acquisitions were examined. The EU is a supranational organization established with the aim of establishing a common market and creating an integrated Europe in all aspects. For the full realization of the common market, it is of great importance to ensure fair and honest competition among the member states. Competition law plays an important role in ensuring market integration by removing trade barriers between member states, preventing market divisions by undertakings and eliminating international borders. In terms of our law, these behaviors that distort, prevent and restrict competition are expressed as "decisions of agreement, concerted practice and association of undertakings".

Keywords: *competition, monopoly, EU competition law, law on protection of competition, legislation*

Əzizə Abdullayeva
Bakı Dövlət Universiteti
magistrant
abdullayevaaziza@gmail.com

Avropa İttifaqında rəqabət hüququ

Xülasə

Bu araşdırma birləşmə və satınalmaların ölkəmizdə və beynəlxalq rəqabət hüququ təcrübəsində yerini, birləşmə və satınalmaların audit sistemini və bundan irəli gələn xüsusi hüququn nəticələrini üzə çıxarmaq məqsədi daşıyır. Bu məqsədlə, araşdırma zamanı birləşmə və satınalmalara nəzarət, birləşmə və satınalmalara nəzarət sahəsində tətbiq olunan qanunvericilik və birləşmə və satınalmalara nəzarətlə bağlı xüsusi hüquq sanksiyaları araşdırılmışdır. Aİ ümumi bazar yaratmaq və bütün aspektlərdə inteqrasiya olunmuş Avropa yaratmaq məqsədi ilə yaradılmış dövlətlərüstü təşkilatdır. Ümumi bazarın tam reallaşması üçün üzv dövlətlər arasında ədalətli və dürüst rəqabətin təmin edilməsi böyük əhəmiyyət kəsb edir. Rəqabət qanunu üzv dövlətlər arasında ticarət maneələrini aradan qaldırmaq, bazarın təhdidlərlə bölünməsinin qarşısını almaq və beynəlxalq sərhədləri aradan qaldırmaqla bazar inteqrasiyasının təmin edilməsində mühüm rol oynayır. Qanunumuz baxımından rəqabəti təhrif edən, qarşısını alan və məhdudlaşdıran bu davranışlar "razılaşma qərarları, razılaşdırılmış təcrübə və təsərrüfatların birləşməsi" kimi ifadə edilir.

Açar sözlər: *rəqabət, inhisarçılıq, Aİ rəqabət hüququ, rəqabətin qorunması haqqında qanun, qanunvericilik*

Introduction

The creation, existence and future of the European Union as an organization is the ideological, economic, social and legal basis for ensuring the operation of the common market, one of the most important means and basic conditions of which is the existence of appropriate competition policy

and legislation. The reason for protecting competition in the EU is to achieve the political goal of market integration implemented by the Union institutions. The basis of the original competition (antimonopoly) legal norms in Europe was laid by the relevant acts adopted in 1909 on unfair competition in Germany and in 1923 on state control over cartels in both Germany and Austria. However, the modern type of competition law in Europe entered a phase of extensive development after World War II. This is especially related to the creation and development of the European Economic Union, where competition is one of the main pillars. By the sources of EU competition law, mainly the provisions and norms of Articles 101 - 109 of the Rome Agreement of 1957 on the European Economic Union and the relevant regulations, decisions, recommendations, opinions and instructions adopted at the level of the Union bodies regarding their application. At the same time, these provisions are among the most important sources of European competition law, which is a broader concept (Berg, 2004: 338).

Even in most literatures and in daily practice, the European competition law refers to the relevant provisions of the EU agreement and the set of normative and legal acts adopted in this regard. As mentioned above, the basic legal norms of the European Union on competition (antimonopoly) are reflected in Articles 101-109 of Part VII of the 1957 Treaty of Rome on the Organization of the European Union (the text of the Treaty of Lisbon). This part of the agreement consists of two parts. The first section (Articles 101-106) regulates the conduct of enterprises, and the second section (Articles 107-109) regulates the rules for granting state aid. EU competition law prohibits anti-competitive horizontal agreements (Article 101) and abuse of a dominant position in the common market (Article 102) under the Treaty on Union. Articles 103, 104 and 105 deal with the application of provisions specified in Articles 101 and 102, organizational and legal issues and the activities of the European Commission in this direction. Determines the legal framework for the implementation of control over state enterprises and institutions granted special rights (Article 106) and the aid of member states to national (state) enterprises (Articles 107-109) based on the policy implemented in the field of competition. The classification of cases and actions that are prohibited and punishable due to the violation of the free competition environment and legislation in the general market is given in the disposition of part 1 of Article 101 as follows: determining the price of purchase or sale or other trade terms by direct or indirect means; restrict or control production, markets, technical development or investment; share markets or sources of supply; creating unfavorable competitive conditions for other trading partners by applying different conditions to the same kind of contracts; concluding agreements with partners that stipulate the acceptance of additional obligations that are not related to the subject of these agreements due to their nature or according to commercial practice (De Bievre, 2006: 521).

Legal Framework

It is seen that the sources of EU law are divided into primary sources, secondary sources and other sources. primary sources; It consists of founding and additional agreements and agreements with member countries. Secondary sources; It consists of regulations, directives and decisions. Other sources are; international agreements, general principles of law, ECJ case law, recommendations and opinions and non-binding legal rules such as circulars and statements. The agreement, which is the first means of cooperation stipulated in the Law on the Protection of Competition (LPC), is established as a result of the agreement of the parties' will in every aspect on a particular issue. It is seen that there is no clear and agreed definition of concerted action, which is another cooperation situation. Undertakings may engage in collusion in order to prevent anti-competitive and restrictive agreements from falling under the control of competition authorities. It is accepted that these secret collaborations that have not reached the stage of agreement will be included in the scope of concerted action. In this regard, the presumption of concerted action has been regulated in order to prevent the difficulties to be experienced in terms of proving the activities of the undertakings collaborating in secret cooperation in the LPC, and ease of proof has been provided. In order for the association of undertakings decisions, which is the last practice included in the law, to be in question, there must be an association of

undertakings and a decision of an association of undertakings against competition must be taken. In this respect, it differs from agreement and concerted action and rarely occurs. As can be seen, the competition rules are regulated to cover all kinds of cooperation that may arise in practice, and these behaviors are subject to heavy sanctions (Wendt, 2009: 433).

The "Agreement on the Functioning of the European Union (AFEU)", which includes the necessary tools for the realization of the goal of European economic integration and the creation of a common market in Europe, entered into force on 1 December 2009 together with the "Lisbon Agreement". “The Treaty of Rome Establishing the European Communities” was rearranged as “The Treaty on the Functioning of the European Union”. Article 3 of the AFEU gives the EU exclusive authority to “establish the rules of competition necessary for the functioning of the internal market”. In addition, Article 119 of the AFEU states that “the activities of the Member States and the Community should be conducted in line with the principle of an open market economy in which competition is free”.

If we look at the articles of AFEU regarding competition: Competition regulations applied to undertakings in articles 101 and 102. AFEU is a legally binding text that can be applied directly to all sectors in all member states (Van de Gronden, 2011: 272). In the USA, it is stated in the 1st article of the Sherman Law that any “contract, combination and conspiracy” to restrict trade is unlawful. Although these concepts have different characteristics, there is a significant overlap between them. As a matter of fact, although three different concepts are used in the Sherman Law, it is seen that there is no difference between them in practice, they are used interchangeably and the concept of "agreement" is preferred to cover all of them. In this respect, the agreement constitutes the most fundamental and critical element of these violations (Van de Gronden, 2006: 108).

It is seen that these three concepts are used together in EU competition law, as in US competition law, and practitioners have difficulty in putting forward definitions that will distinguish these three concepts from each other at the theoretical level. It is seen that the concept of agreement is accepted as the most obvious form of cooperation and is used in a broad sense, including informal cooperation that is not immediately understood at first glance. Bayer v. In the Commission decision, the court of first instance stated that, regardless of how it is called, at least two parties' agreement of will is sufficient for the existence of the agreement. In the Commission decision, it was stated that in order to be able to talk about the existence of the agreement, the undertakings must reveal their intention to act in a certain way to restrict competition. The parties claimed that the gentleman's agreement they had made was not an agreement within the meaning of article 101 of the AFEU, but it was stated that the fact that the parties had foreseen sanctions in case of violation of the agreement strengthened the assumption that there was a common intention to carry out the agreement and it was not important how the agreement was made (Scharpf, 2010: 237).

This wide-ranging use of the agreement makes the line between agreement and concerted action unclear, while ensuring that AFEU article 101 is applied to all kinds of cooperation. It seems that the CJEU and the European Commission do not pay attention to whether this is concerted action or agreement as long as the cooperation is proven. This situation brings to mind the idea that the difference between agreement and concerted action is not so important. However, there are also statements in jurisprudence that there is a fundamental distinction between concepts. In this respect, it is seen that the concepts of agreement and concerted practice are evaluated by considering the existing differences in EU law (Sauter, 2013: 472).

The first determinations regarding the concept of concerted action were in ICI (Imperial Chemical Industries) The subject of this decision; in 1964, 1965 and 1967; It is the simultaneous price increase of nine European analine dyes manufacturers (including ICI) including Germany, France, Italy Switzerland, England. The objections of the parties regarding the existence of price parallelism due to the reasons arising from the oligopoly market structure were not accepted by the Commission. The Commission decided that by acting in concert, the producers caused an

increase in prices and distorted the competition among the member states. While making this decision of the Commission; Despite the structural differences of the undertakings and the fact that they operate in national markets with different characteristics, it is seen that the price increases occur at the same time and at a similar rate, and the companies send instructions to their subsidiaries to determine prices (Sappington, Sidak, 2003: 491).

Upon the appeal of the Commission's decision, the CJEU approved the decision and stated that it is not possible for manufacturers to increase prices for the same products almost simultaneously under normal market conditions, and this can only be explained by the existence of coordination between the parties. In the resolution, concerted action is defined as “practical cooperation that does not reach the full contract stage and that the parties knowingly substitute against the risk of competition”. In addition, it was stated that concerted practice does not carry all the elements of the agreement due to its nature, and it is possible to occur without coordination between undertakings. Although it is accepted that parallel behavior cannot be considered as concerted practice on its own, it has been stated that when the size, number and market volume of undertakings are taken into account, the fact that the said practice leads to competition conditions that are not suitable for normal market conditions will constitute strong evidence of the existence of concerted practice. In this respect, it has been stated that the existence of concerted practice can be accurately determined when the evidence obtained is evaluated by considering the characteristics of the market in question (Sadl, 2015: 38).

In order for concerted action to be in question in the decision, it has been revealed that there will be a coordination and practical cooperation between businesses that replaces their own independent behavior, this cooperation should be reached by direct or indirect contact, and the uncertainty regarding the future behavior of competitors should be eliminated. It has been stated that due to the nature of concerted action, it is not necessary to carry all the elements of the agreement, therefore, even if there is no "detailed agreement" between the parties, the emergence of the above-mentioned situations will constitute sufficient evidence for the existence of concerted action. In addition, it is underlined that parallel behaviors cannot be qualified as concerted actions on their own. Accordingly, taking into account the characteristics of the market, such behavior will not be considered concerted action if the behavior in question is compatible with market conditions (Romano Subiotto, Little, Lepetska, 2015: 281).

However, it should be taken into account that in economic relations, sometimes contracts that do not essentially affect competition, are useful from an economic point of view, but can be influenced by part 1 of Article 101 from a formal and legal point of view are unavoidable. Taking into account such situations, in order to prevent business subjects from suffering losses due to the formal expression in the text of contracts that do not violate existing norms and are economically profitable, Part 3 of Article 101 provides for exceptions in certain cases in the application of the provisions specified in Part 1 of that Article holds Thus, "facilitating the production of goods, the improvement of distribution of products, technical and economic development, or the acquisition of quality goods at a lower price for the consumer: a) does not impose cartel restrictions that are not necessary for enterprises to achieve the listed goals, and b) provides enterprises with a significant part of certain products which does not provide an opportunity to protect against competition: any contract or category of contracts between enterprises; any decision or category of decisions adopted by business associations; any concerted action or category of concerted actions" in accordance with paragraph 3 of Article 101, exceptions to the prohibitions specified in paragraph 1 of this article are applied. That is, if there are cases specified in paragraph 3 of Article 101, enterprises (contracts between them) are exempted from the prohibitions specified in paragraph 1 of that article. In such situations, the rule of "de minimis" (exactly Latin, "de minimis non curat lex" - that which cannot be taken into account in the law) is applied, which is determined by the minimum level of their impact on the general market for the application of those provisions. Article 102 of the Treaty on European Union deals with monopoly and market power. "Its target is not contracts between enterprises (as in Article 101), but relations related to a

dominant position. By prohibiting the abuse of a dominant position, it compels other competitors to refrain from restrictive actions against enterprises operating in the market. Thus, the abuse of one or more enterprises' dominant position in the common market or a significant part of it is prohibited as incompatible with the common market to the extent that trade between member states may be harmed (Prosser, 2010: 325). Article 102 of the Agreement defines these abuses as follows: determining unfair purchase and sale prices and other unfair trading conditions by direct or indirect means; limiting production, markets and technical development to the detriment of consumers; by applying different conditions to individual trading partners in connection with the same type of contracts, creating unfavorable competitive conditions for them; to enter into agreements with partners that, by their nature or according to commercial practice, require them to accept additional obligations that are not related to the subject of these agreements. It should be noted that Articles 101 and 102 determine the main directions and goals of EU competition law and stipulate that the provisions put forward in other articles are consistent with their content (Odudu, 2010: 248).

Conclusion

As a result of the researches, it has been seen that manufacturers prevent competitors from entering the domestic market by dividing the common market, and competitors in other countries can only enter the market with the approval of domestic manufacturers. The Commission decided on the existence of concerted action by revealing the letters and teletext messages containing the will of the undertakings in this direction, and the decision was found in accordance with the law by the CJEU.

References

1. Berg, W. (2004). The New EC Merger Regulation: A First Assessment of it Practical Impact. 24 Northwestem Journal of International Law and Business, 683 p.
2. De Bievre, D. (2006). The EU regulatory trade agenda and the quest for WTO enforcement. Journal of European Public Policy, 851 p.
3. Wendt, C. (2009). Mapping European healthcare systems: a comparative analysis of financing, service provision and access to healthcare. Journal of European Social Policy, 19(5), 432-445.
4. Van de Gronden, J.W. (2011). The treaty provisions on competition and health care. In Van de Gronden, J.W., Szyszczak, E., Neergaard, U., & Krajewski, M. (Eds.). Health Care and EU Law (pp.265-294). The Hague: TMC Asser Press.
5. Van de Gronden, J.W. (2006). The Internal Market, the State and Private Initiative: A Legal Assessment of National Mixed Public-private Arrangements in the Light of European Law. Legal Issues of Economic Integration, 33(2), 105-137.
6. Scharpf, F.W. (2010). The Asymmetry of European Integration, or why the EU cannot be a “Social Market Economy”. Socio-Economic Review, 8(2), 211-250.
7. Sauter, W. (2013). The Impact of EU Competition Law on National Healthcare Systems. European Law Review, (4), 457-478.
8. Sappington, D.E., & Sidak, J.G. (2003). Competition law for state-owned enterprises. Antitrust Law Journal, 71(2), 479-523.
9. Sadl, U. (2015). The Role of Effet Utile in Preserving the Continuity and Authority of European Union Law: Evidence from the Citation Web of the Pre-Accession Case Law of the Court of Justice of the EU. European Journal of Legal Studies, 8(1), 18-45.
10. Romano Subiotto, Q.C., Little, D.R., & Lepetska, R. (2015). The application of Article 102 TFEU by the European Commission and the European Courts. Journal of European Competition Law & Practice, 6(4), 277-286.

11. Prosser, T. (2010). EU Competition law and public services. In Mossialos, E., Permanand, G., Baeten, R., & Hervey, T. (Eds.). Health Systems Governance in Europe: The Role of European Union Law and Policy. (pp.315-336). Cambridge: Cambridge University Press.
12. Odudu, O. (2010). The last vestiges of overambitious EU competition law. The Cambridge Law Journal, 69(2), 248-250.

Received: 06.01.2023 Accepted: 09.04.2023

DOI: https://doi.org/10.36719/2663-4619/90/133-138

Aydan Naghiyeva
Baku State University
master student
aydannagiyeva21@gmail.com

INTERGOVERNMENTAL ORGANIZATIONS

Abstract

Intergovernmental organizations (IGOs) are entities created by two or more states through a formal agreement to cooperate on specific matters. They play a critical role in contemporary international law, serving as the primary vehicle for states to cooperate on a range of issues, including security, trade, and human rights. The study of IGOs in international law is essential for understanding the legal and institutional framework, and for addressing the challenges and opportunities that arise from the growing complexity of global governance.

Keywords: *international law, intergovernmental organization, global economy, non-governmental organizations, human rights*

Aydan Nağıyeva
Bakı Dövlət Universiteti
magistrant
aydannagiyeva21@gmail.com

Hökümətlərarası təşkilatlar

Xülasə

Hökumətlərarası təşkilatlar birgə əməkdaşlıq üçün formal razılaşma ilə iki və ya daha çox dövlət tərəfindən xüsusi məsələlər barəsində yaradılmış təşkilatlardır. Onlar müasir beynəlxalq hüquqda kritik rol oynayırlar və dövlətlərin təhlükəsizlik, ticarət və insan hüquqları daxil olmaqla bir çox məsələlərdə birgə əməkdaşlıq etməsi üçün əsas nəqliyyat vasitəsi kimi fəaliyyət göstərir. Bu cür təşkilatların beynəlxalq hüquqda araşdırılması, hüquqi və institusional çərçivəni anlamaq üçün və kütləvi idarəetmənin artan mürəkkəbliyindən doğan fırsat və problemləri həll etmək üçün vacibdir.

Açar sözlər: *beynəlxalq hüquq, hökümətlərarası təşkilatlar, dünya iqtisadiyyatı, qeyri-hökümət təşkilatları, insan hüquqları*

Introduction

Intergovernmental organizations (IGOs) are entities created by two or more states through a formal agreement to cooperate on specific matters. They are an important part of contemporary international law and serve as a primary vehicle for states to cooperate on a range of issues, including security, trade, and human rights. IGOs take many forms, such as the United Nations, the World Trade Organization, and the European Union, among others. They play a critical role in global governance, as they are designed to address issues that are beyond the capacity of individual states to manage alone. Understanding the role of IGOs in international law is essential for comprehending the legal and institutional framework that underpins international cooperation and for addressing the challenges and opportunities that arise from the growing complexity of global governance. In this context, the study of IGOs provides valuable insights into the dynamics of contemporary international relations and the ways in which states work together to address common challenges and pursue shared interests. Intergovernmental organizations (IGOs) are entities created by two or more states through a formal agreement to cooperate on specific matters. They play a critical role in contemporary international law, serving as the primary vehicle for states to cooperate

on a range of issues, including security, trade, and human rights. This field of international law is concerned with the legal framework that governs the creation, functioning, and dissolution of IGOs, as well as their relationship with other actors in the international system, such as states, non-state actors, and international law itself.

Some of the key issues in this field include the legal personality of IGOs, their capacity to enter into agreements and treaties, their relationship with member states and the broader international community, and the accountability mechanisms that regulate their activities.

Overall, the study of IGOs in international law is essential for understanding the legal and institutional framework that underpins international cooperation, and for addressing the challenges and opportunities that arise from the growing complexity of global governance.

Intergovernmental organizations

Intergovernmental organizations (IGOs) are entities created by governments through treaties or agreements to address common problems and promote cooperation among member states. They play an important role in global governance by providing a platform for member states to work together to address issues such as peace and security, economic development, and environmental protection.

IGOs can take many forms, including regional organizations such as the European Union or the African Union, as well as global organizations such as the United Nations (UN), World Health Organization (WHO), and International Monetary Fund (IMF). These organizations can vary in their mandate, membership, and organizational structure.

One of the key benefits of IGOs is that they provide a forum for member states to work together to address common challenges that require collective action. For example, the UN has played a crucial role in promoting international peace and security, while the WHO has been instrumental in coordinating responses to global pandemics such as COVID-19.

However, the effectiveness of IGOs is often constrained by a range of factors, including power imbalances among member states, competing interests, and the lack of accountability mechanisms. For example, the UN Security Council, which is responsible for maintaining international peace and security, is often criticized for being dominated by the five permanent members (China, France, Russia, the United Kingdom, and the United States) who have veto power over its decisions.

In addition, IGOs can face challenges in implementing their decisions on the ground, particularly in contexts where member states may be reluctant to comply or lack the capacity to do so. Moreover, the lack of transparency and accountability in some IGOs can undermine their legitimacy and effectiveness, as member states and other stakeholders may question their decision-making processes and outcomes (Deva, 2016: 13).

Despite these challenges, IGOs remain an important avenue for member states to address common problems and promote global cooperation. As the world becomes increasingly interconnected and complex, the role of IGOs is likely to continue to evolve, with new challenges and opportunities emerging for these organizations to promote collective action and ensure that the voices of member states and other stakeholders are heard (Nolan, 2020: 20).

There are many different types of intergovernmental organizations (IGOs), each with its own mandate, membership, and organizational structure. Here are some common types of IGOs:

1. Global IGOs: These are IGOs that have a global mandate and membership, and that work on issues of global concern. Examples include the United Nations (UN), World Health Organization (WHO), International Monetary Fund (IMF), and World Trade Organization (WTO).
2. Regional IGOs: These are IGOs that are created by countries within a particular region to address common challenges and promote regional cooperation. Examples include the European Union (EU), African Union (AU), and Organization of American States (OAS).
3. Economic IGOs: These are IGOs that focus on economic issues, such as trade, finance, and development. Examples include the International Monetary Fund (IMF), World Bank, and World Trade Organization (WTO).

4. Security IGOs: These are IGOs that focus on issues of international security, such as disarmament, peacekeeping, and conflict resolution. Examples include the United Nations (UN) and North Atlantic Treaty Organization (NATO).
5. Environmental IGOs: These are IGOs that focus on environmental issues, such as climate change, biodiversity, and pollution. Examples include the United Nations Environment Programme (UNEP) and the Intergovernmental Panel on Climate Change (IPCC).
6. Human rights IGOs: These are IGOs that focus on promoting and protecting human rights, such as the United Nations Human Rights Council (UNHRC) and the International Criminal Court (ICC).
7. Technical IGOs: These are IGOs that focus on technical or scientific issues, such as the International Atomic Energy Agency (IAEA) and the World Health Organization (WHO).
8. These are just some examples of the different types of IGOs. There are many other types of IGOs that work on a variety of issues, and new IGOs are being created all the time to address emerging challenges and opportunities (3).

The traditional classifications of organizations that play a part in international law include governments, intergovernmental organizations (IGOs), and nongovernmental organizations (NGOs). Intergovernmental Organizations (IGOs) are created by states through multilateral treaties that act like a constitution in that the states parties are consenting to be bound by the treaty that sets up the agencies, functions, and purposes of the organization. IGOs are involved in treaty making but they also publish other documents that those researching International law may be interested in.

An IGO has international legal status that may include privileges, immunities, rights and duties that are in turn based upon its founding charter or statute. As such, an IGO can enter into agreements with other IGOs or with states. An IGO usually has a legislative body which creates legal acts (decisions, resolutions, directives, etc.) which may bind the IGO and its member states under international law. Most of these legislative acts do not supersede national law (except in the EU). An IGO may have a dispute resolution mechanism or body which is empowered to resolve disputes among its member states. The IGO may have an executive body (such as a secretariat) which facilitates the operations of the IGO.

The best known IGO is probably the UN but there are thousands. Many IGOs issue publications and documents that may be of interest to the legal researcher: founding documents (treaties, charters, statutes), treaties where the IGO is a party, legal acts, proceedings, documents issued by the IGO's legislative body, and decisions of the IGO's adjudicative body.

IGOs usually have a governing structure that includes a small executive council, a plenary assembly in which all members are represented and that plays a role similar to that of a parliament, a secretariat that performs the day to day administrative activities of the organization, subsidiary organs that perform special functions and report to the executive council or the parliament, and sometimes a court or tribunal. They can be classified by their geographical reach and their function, e.g., human rights or development. The UN, for example, has a general global responsibility. But there are other organizations that have specific global responsibilities such as the World Bank Group or the Food and Agriculture Organization (Cernic, 2010: 50). There are also regional organizations with general and specific responsibilities such as the Organization of American States, the African Union or the Andean Community.

Intergovernmental organizations (IGOs) have a distinct legal status that is recognized under international law. IGOs are created by agreements or treaties between sovereign states and are therefore considered to have a separate legal personality that is distinct from the member states. This means that IGOs are considered to be legal entities in their own right, with the capacity to enter into contracts, hold property, and sue and be sued in their own name.

The legal status of IGOs is based on the principle of sovereign equality of states, which means that all member states are considered to have equal status and rights within the organization. This principle is enshrined in the UN Charter, which recognizes the equal rights and self-determination

of all peoples, and in the Vienna Convention on the Law of Treaties, which sets out the legal framework for the creation and operation of IGOs.

As legal entities, IGOs are subject to international law and may be held accountable for their actions. This means that member states and other stakeholders can hold IGOs accountable for their decisions and actions, and can seek legal remedies if necessary. However, the extent of the legal accountability of IGOs can vary depending on the specific organization and the context in which it operates.

Overall, the legal status of IGOs is an important aspect of their role in global governance, as it provides a framework for cooperation and coordination among member states, and a mechanism for holding organizations accountable for their decisions and actions.

Transnational corporations (TNCs) and intergovernmental organizations (IGOs) are two different types of entities that play important roles in global governance, but they have different purposes, structures, and modes of operation (Clapham, 2006: 24).

A transnational corporation (TNC) is a business entity that operates in multiple countries, with operations that span national boundaries. TNCs are primarily concerned with making profits for their shareholders, and they may engage in a wide range of activities, such as manufacturing, finance, and services. TNCs are not subject to international law in the same way that IGOs are, and they are not created by international treaties or agreements. Instead, they are created by private individuals or entities, and they are subject to the laws and regulations of the countries in which they operate (Crawford, 2012: 12).

In contrast, an intergovernmental organization (IGO) is a legal entity that is created by agreements or treaties between sovereign states. IGOs are designed to promote cooperation and coordination among member states on issues of mutual concern, such as economic development, security, and human rights. IGOs are subject to international law, and they are held accountable for their actions by their member states and other stakeholders. IGOs have their own decision-making bodies and administrative structures, and they often have their own staff and budgets (Norms on the Responsibilities of Transnational Corporations and Other Business Enterprises with Regard to Human Rights).

One key difference between TNCs and IGOs is their purpose. TNCs are primarily concerned with making profits, while IGOs are primarily concerned with promoting the interests of their member states and addressing global challenges. Additionally, while TNCs may engage in a wide range of activities that are not directly related to their core business, IGOs are focused on specific issues or areas of concern.

Another key difference between TNCs and IGOs is their mode of operation. TNCs operate through a hierarchical corporate structure, with decisions made by top executives and shareholders, while IGOs operate through a consensus-based decision-making process that involves representatives from member states. Additionally, while TNCs are accountable primarily to their shareholders, IGOs are accountable to their member states and other stakeholders, such as civil society organizations and the public.

In summary, while both TNCs and IGOs play important roles in global governance, they are fundamentally different types of entities with different purposes, structures, and modes of operation (Deva, 2012: 33).

The advancements in communication and transportation technologies have accelerated globalization processes since the 1990s. The roles and activities of intergovernmental organizations have enlarged in this process. IGOs' supervisory and regulatory roles have evolved and are highly varied today (Karavias, 2013: 45). The present study revealed that most IGOs have been established for economic purposes. Security, health, and environment have been other key interests of IGOs. The quantities of IGOs focusing on security, economy, health and environment can be varied in all types of IGOs (Klabbers, 2017: 2). Economy and security interests have been common in universal and intercontinental membership organizations, whereas economy and environment have been main purposes in the other types of IGOs including regional and financial ones. The networks of IGOs in

security and economic activities have become more complicated, and not only states but also non-state actors have begun to cooperate with each other to solve global problems. The associated increase in trans-governmental networks has led to an increase in the numbers and significance of IGOs.. For example, the UN's roles and scope of activities have been expanded from security to a great many areas (Muchlinski, 2007: 46). The UN has also been viewed as important because of its evolving role in filling the global governance gaps in recent years. Additionally, globalization has led to changes in both the attitudes and structure of economic global institutions such as the World Bank and the IMF and they became global authorities considering the global community. NATO, a regional security organization, has changed its structure to deal with evolving global security problems (Ramcharan, 2014: 54). These recent changes in the role of IGOs show that IGOs will continue to be important actors in global arena. If we summarize, the conclusions of the majority of international legal community concerning the subjects of international law, but there are others that raise questions with regard to the concept of international legal subjectivity (12). Clapham states that "the traditional treatment of the question of the subject of international law is confusing and incomplete". He means that an expansion of the number of international legal subjects would not necessarily lead to a considerable shift in power, reducing the influence of states in favor of non-state entities, an argument that is often expressed by those opposing an expansion of the subjects of international law. He overall opposes the use of the term "subject", referring to Higgins and Klabbers who both concludes that international legal subjectivity is an academic, intellectual construction constricting the discussions regarding the international legal playing field (13).

Conclusion

In conclusion, intergovernmental organizations (IGOs) are a crucial aspect of contemporary international law and play a significant role in facilitating cooperation among states. Through formal agreements, IGOs are created to work on specific issues, including security, trade, and human rights. IGOs have contributed to the development of international law and global governance, and their study is crucial for understanding the legal and institutional framework that underpins international cooperation. However, IGOs also face challenges, including limited resources, conflicting interests among member states, and questions about their democratic legitimacy. Addressing these challenges requires ongoing research and analysis to ensure that IGOs remain effective in promoting international cooperation and advancing the collective interests of the international community. With regards to Claphams' criticism, I am of the opinion that there is substance in his reasoning. All legal subjects are the products of an academic construction, but even though one can argue that there are arguments for a new way of defining the actors of international law, the legal and practical reality does not reflect these theories. As of today, to become a subject of international law, an entity needs to be assigned rights and duties following an international legal instrument, or be recognized as bound by existing international customary law.

References

1. Deva, S. (2016). "Bhopal: the Saga Continues 31 Years on", in Business and Human Rights – From Principle to practice. pp.22-27, Baumann-Pauly, D., Nolan, J. (eds.), Routledge p. 70.
2. Nolan, J. (2020). "Business and Human Rights in Context", pp.10.
3. Reparation for Injuries Suffered in the Service of the United Nations, Advisory Opinion, ICJ Reports, p.10.
4. Černič, J.L. (2010). Human Rights Law and Business: Corporate Responsibility for Fundamental Human Rights. Europa Law Publishing, p.150.
5. Clapham, A. (2006). Human Rights Obligations of Non-State Actors. Oxford University Press, p.240.
6. Crawford, J. (2012). Brownlies Principles of Public International Law. 8th ed. Oxford University Press, p.124.

7. Deva, S. (2012). Regulating Corporate Human Rights Violations: Humanizing Business. Routledge, p.85.
8. Karavias, M. (2013). Corporate Obligations Under International Law. Oxford University Press, p.184.
9. Klabbers, J. (2017). International Law. 2nd ed. Cambridge University Press, p. 275.
10. Muchlinski, P. (2007). Multinational enterprises and the law. 2nd ed. Oxford University Press, p.165.
11. Ramcharan, B.G. (2014). Fundamentals of International Human Rights Treaty Law. BRILL, p.213.
12. Norms on the Responsibilities of Transnational Corporations and Other Business Enterprises with Regard to Human Rights».
13. OECD: Guidelines for Multinational Enterprises, Revision (2000). P.2, P.II (available online at www.oecd.org/dataoecd/56/36/1922428.pdf)

Received: 039.01.2023 Accepted: 18.04.2023

DOI: https://doi.org/10.36719/2663-4619/90/139-144

Arzu Quliyeva
Azərbaycan Dövlət Mədəniyyət və İncəsənət Universiteti
magistrant
arzuhasaova9518@gmail.com

DRAMATİK TEATRDA MUSİQİNİN ROLU VƏ VƏZİFƏLƏRİ

Xülasə

Məlum olduğu kimi, musiqi və teatr sənətlərinin rüşeymləri paralel şəkildə inkişaf etmiş, zaman keçdikcə müəyyən müstəqil formalara ayırlmışlar. Lakin teatr sənəti yaranışından tamaşalarda musiqidən istifadə edilmişdir. Teatra xorla daxil olan musiqi tamaşanın strukturunda getdikcə daha geniş funksiya daşımağa başlamışdır. Belə ki, məqalədə teatr sənətində, xüsusən də dramatik teatrda musiqinin rolu və vəzifələrindən bəhs olunur. Həmçinin dünya teatrından və Azərbaycan teatr tamaşalarından nümunələr çəkilərək həmin tamaşalardakı musiqi tərtibatı haqqında mözvulara toxunulmuşdur. Musiqinin əslində tamaşanın ideya mahiyyətinin açılmasında, obrazların daxili aləmlərinin, hiss və duyğularının necə əks olunduğunu adı çəkilən teatr tamaşalarının nümunələrində aydın şəkildə başa düşmək olur. Teatr tariximizin ən görkəmli rejissorları onların fikir və ideyalarını əks etdirməyi bacaran, sırf o tamaşalar üçün musiqi əsərləri bəstələyə biləcək dahi bəstəkarlarla çalışmışlar. Teatr tamaşalarının uğurlu olmasının amillərindən biri rejissorun verdiyi qurulşdursa, digəri bəstəkarın bəstələdiyi musiqinin tamaşanın ab-havasına uyğun olması, aktyorların obrazlarını əks etdirməsi və tamaşaçının qavrayışına təsir edə bilməsidir. Buna görə də rejissorun fikir və ideyaları bəstəkarın fikirləri ilə üst-üstə düşməlidir.

Açar sözlər: *teatr, musiqi, tamaşa, rejissor, bəstəkar, ideya, obraz*

Arzu Guliyeva
Azerbaijani State University of Culture and Arts
master student
arzuhasanova9518@gmail.com

Role and duties of music in dramatic theatre

Abstract

As it is known, the embryos of music and theater arts developed in parallel, and time by time they were separated into certain independent forms. But the music has been used in performances since the beginning of theater art. The music that entered to the theater with the choir has began to play a wider role in the structure of performances. So, in the scientific article talks about the role and tasks of music in theater art, especially in dramatic theater. Also, taken examples from the world theater and from the performances of Azerbaijani theater, and the themes of music composition in those performances were touched upon. Music actually reveals the idea essence of the play, and how the inner worlds, feelings and emotions of the characters are reflected in the examples of the mentioned theater performances. The most prominent directors of our theater history worked with genius composers who were able to express their thoughts and ideas, and who could compose musical pieces just for those performances. If one of the factors of the success of theater performances is the structure given by the director, the other is that the music composed by the composer matches the atmosphere of the performance, reflects the characters of the actors and can influence the audience's perception. Therefore, the thoughts and ideas of the director should coincide with the thoughts of the composer.

Keywords: *theater, music, performance, director, composer, character*

Giriş

Azərbaycan musiqi tarixi və onun nəzəriyyəsi çoxəsrlik tariximizin tərkib hissəsi hesab olunur. Keçmişdə teatr xarakteri daşıyan hər bir tamaşanın tərkibində hökmən musiqinin və nəğmənin böyük rolu olurdu. Musiqi sənətiylə yanaşı, səhnə sənətinin ruşeymləri paralel inkişaf etmiş, əsrlər keçdikcə müəyyən müstəqil formalara ayrılmışdır. Azərbaycanda teatr musiqisinin inkişafı proessesi də tamaşalarda istifadə olunan müasir musiqinin əldə etdiyi yüksək nailiyyətlərlə bağlıdır. Belə ki, tamaşa hazırlığı prosesində musiqi tərtibatçılarının nəyə fikir verməli olması kimi aktual məsələlər həm də bu mövzunun tədqiqini zəruriləşdirir.

Dramatik teatrda musiqi tərtibatının özəlliklərinin araşdırılması, dramatik tamaşalarda musiqinin vəzifələrinin nədən ibarət olduğunun tədqiqi, dünya və Azərbaycan teatr tarixindən məşhur nümunələrin gətirilməsi ilə tamaşanın ideya mahiyyətinin açılmasında musiqinin nə kimi rol oynadığının müəyyənləşdirilməsi məqaləmizin başlıca vəzifələrindəndir.

Teatr mövcud olduğu gündən musiqi onunla bərabər mövcud olmuşdur. Buna görə də ilk teatr nümunələrinə söz, rəqs, oxuma və hərəkət daxil idi. Yarandığı gündən bu günədək tear sənətində istifadə olunan nəğmələr, bəstəkar musiqiləri bizə köklərimizin əslində nə dərəcədə bağlı olduğunu və hər iki sənətin bir-birindən ayrılmaz qarşılıqlı əlaqədə olduğunu göstərir. Belə ki, musiqinin əsas rolu, sözün təsirini artırırdı, bununla da tamaşanın mühim ifadə vasitələrindən birinə çevrilirdi. Lakin musiqinin bütün formaları qədim yunan teatrı tərəfindən dərk edilərək öyrənilmişdir. Elə Antik dövrün faciələrində musiqi və söz arasındakı sirkulyasiya amfiteatrların verdiyi xüsusi akustikayla gücləndirilmişdi. Təbii ki, Antik dövrün faciə müəllifləri olan, Esxil, Sofokl, Evripid kimi şairlər eyni zamanda musiqiçi olmaqla bu iki sənətin qarşılıqlı əlaqələrinin güclənməsində böyük rolları olmuşdur.

Müasir dövrümüzdə də musiqi bizə tamaşanın ab-havasını anlamağımıza, səhnədə baş verənləri duyaraq təxəyyülümüzün inkişaf etməsinə, izah olunmayan duyğuları hiss etməyimizə yardımcı olur. Musiqi dramatik teatrın ayrılmaz parçası, mühim elementidir və dram teatrında musiqi istər-istəməz tabe mövqe tutur. Lakin eyni zamanda musiqi tamaşada baş verən hadisələrin müstəqil şərhini verir, əsərin mövzusunu və ideyasını özünəməxsus şəkildə təfsir edir, hekayə xətlərinin inkişafına kömək edir, bununla da, tamaşaçının qavrayışına fəal təsir göstərir. Dramatik tamaşada musiqi elə bir vəzifəni yerinə yetirməlidir ki, o eşidilməlidir, lakin görünməməlidir. Musiqinin təsir gücü nə qədər çox olarsa, o qədər az dinləniləcək. Yəni tamaşaçı səhnədə baş verənlərdən çox diqqətini musiqiyə versə, bu zaman tamaşaçının fikri yayınacaq, səhnə və tamaşaçı arasındakı xətt qırılacaqdır. İlham Rəhimli tamaşa musiqisindən bəhs edərkən vurğulayır ki, "İstər zəif, istərsə də güclü musiqi yerində səslənməyəndə aktyor ifasının ümumi partiturasına uyuşmur, emosional təəssürata xələl gətirir" (1). Buna görə də səslənən musiqinin tonu və ritmi ilə səhnədəki hərəkətlər mütləq üst-üstə düşməlidir ki, tamaşaçı səhnədə baş verənləri dərk edə bilsin. Belə olan halda, musiqinin tonunu və ritmini dəqiqləşdirmək səs rejissorunun və quruluşcu rejissorun öhdəsinə düşür. Bu baxımdan rejissor hadisələrin inkişaf xətti ilə musiqinin harada və nə cür azalıb, artmasını müəyyənləşdirir.

Adətən dramatik tamaşalarda musiqi bəstəkar tərəfindən rejissorla, ifaçılarla, rəssamla sıx əməkdaşlıqda yaradılır. Yəni, tamaşa üçün bəstələnən musiqi səhnənin dekoruna qədər uyğun olmalıdır, səhnənin ümumi ab-havası ilə uyğunlaşmalıdır. Lakin onu da qeyd etmək gərəkdir ki, musiqinin tək vəzifəsi tamaşanı müşayiət etmək, tamaşaçılarda illüstrasiya təsiri yaratmaq deyildir. Tamaşada səsələnən musiqi səhnə hərəkətini zənginləşdirməlidir, obrazların daxili aləmlərini açaraq onları tamaşıçlarla tanış etməlidir.

Bəzən elə olur ki, dram tamaşalarının süjetinə yazılan musiqi rejissorun tamaşayla bağlı niyyətiylə üst-üstə düşmür və belə halda həmin musiqi teatr silsiləsindən kənar qalır. Misal üçün, musiqi lirik üslubdadır, lakin, səhnədə baş verənlər dinamik hadisələrdir. Hadisələr kulminasiyaya nöqtəsinə çatanda belə musiqinin təsirindən dolayı tamaşaçı o hissi yaşaya bilmir. Bu, sırf tamaşa üçün yazılan musiqilərə aid deyil, hətta əvvəllər yazılmış əsərlərdən seçilmiş musiqilərə də aiddir. Lakin ən yaxşı musiqi nömrəsi belə üzərində heç bir dəyişiklik etmədən istifadə edilsə, aktyorların ifasına eləcə də tamaşaçıların tamaşanı qavramasına mane ola bilər. Misal olaraq, Moskva Bədaye

Teatrında musiqi hissə müdiri və dirijoru olmuş bəstəkar İlya Satsın Meterlinkin "Mavi quş" əsərinin 1908-ci ildə K.S.Stanislavski tərəfindən quruluş verilmiş tamaşası üçün yazılan musiqisindən danışaq. Belə ki, burada səslənən musiqi parçaları kiçik və parlaq olsa da tamaşanın mahiyyəti ilə uyğunlaşmırdı. Tamaşanı izlədikcə görmək olur ki, səhnədə baş verən hadisələr bir-birinin ardınca heç bir əlaqə olmadan davam edir, musiqi nömrələri bir-birini təkarlayır, musiqi az qala heç bir motiv olmadan alətlərin səs-küyü üzərində qurulur və belə halda hər hansı bir formanı tutmaq çətin olur . "Mavi quş" tamaşası kimi uğursuz musiqi seçimi ilə eyni taleyi yaşayan bir digər tamaşa, "Pyer Qünt"dür. Dahi Norveç dramaturqu olan İbsenin məşhur "Pyer Qünt" əsəri üçün yazılan musiqinin bəstəkarı Edvard Qriqdir. O, məhz İbsenin xahişi ilə bu əsər üçün musiqi bəstələyir. Hər nə qədər Edvard Qriq İbsen pyesinin motivləri əsasında tamamilə müstəqil bir parça bəstələsə də, bəstəkarın parlaq musiqisi rejissorun niyyətinə tabe deyildi, ümumiyyətlə tamaşanın xarakteri və personajarın əhval-ruhiyyəsi ilə əlaqəsiz idi.

Maraqlıdır ki, səhnə əməlinə daxil olan musiqi zamanın ümumi qanunlarına tabe olmur. Bəzən səhnədə iki-üç dəqiqəlik musiqi səsi hiss baxımından normal həyatın 10-15 dəqiqəsinə bərabər olur. Bir qayda olaraq, musiqi parçası ona ayrılan vaxta tam uyğun olmalıdır - bir replikanın sonundan digərinin başlanğıcına qədər. Hətta bununla bağlı dahi rus bəstəkarı, dirijoru S.S.Prokfyov deyirdi ki: "Burada mənə 1 dəqiqə 15 saniyəlik musiqi lazımdır" deyiləndə mənim xoşuma gəlir" (2). Dramatik tamaşalarda musiqi bir neçə növə bölünür:

1. Üvertura;
2. Musiqili fasilələr (hərəkət və ya şəkilə giriş);
3. Aktın və ya tamaşanın musiqi finalı;
4. Səhnə hərəkəti zamanı musiqi nömrələri (Kozyurenko, 1975: 32).

Yuxarıda sadalananları izah edək: Üvertura, tamaşanın əvvəlində hələ pərdə qapalıykən səslənir və tamaşaçı ilə səhnə arasında ilk təmasın qurulmasına kömək olur. Yəni əgər musiqi şən və ritmik xarakterdədirsə, artıq tamaşaçıya az-çox tamaşanın süjeti məlum olur. Əgər bu bir drmatik və ya faciə xarakterli tamaşadırsa, bu zaman səslənən musiqi gərgin və yaxud qəmgin ritmdə səslənir. Üvertüradan sonra onu simfonik orkestrlar əvəz etməyə başlayır. Bəzən üverturada səslənən musiqi parçaları tamaşanın gedişində də davam etdirilə bilər. Çox vaxt musiqi tamaşanın əsas leytmotivinə çevrilir, müxtəlif məqamlarda tamaşa başlayandan bitənədək tərkib hissəsi kimi çıxış edir. Misal üçün, Mehriban Ələkbərzadənin quruluş verdiyi, baş rollarını Şükufə Yusifovanın və Sabir Məmmədovun canlandırdığı və ilk tamaşası olan Elçinin "Qatil" tamaşasında musiqi səhnənin əvvəlindən sonunadək səsləndirilərək tamaşanın tərkib hissəsinə çevrilmişdi. Belə ki, tamaşa lirik-psixoloji və həzin ruhda olduğundan tamaşanın musiqi bəstəkarı Aygun Səmədzadə sırf bu tamaşanın ümumi ruhuna uyğun musiqi bəstələmişdir .

Musiqili fasilələrdə, adətən səhnədəki dekorasiyaların yerləri tənzimlənir, səhnələrin yerləri dəyişdirilir və ya aktyorların geyimlərində dəyişikliklər edilir. Gərgin, kəskin templi, həm dramatik, həm də operalı tamaşalarda musiqi ilə yanaşı, fasilələr, tempin təzadları çox vaxt dekorasiya dəyişikliyi ilə müəyyən edilir (Maroqlin, 1986: 16). Lakin tamaşaçı bu hadisələri bütün çılpaqlığı ilə görmür, onu təsəvvür etməlidir. Eyni zamanda musiqili fasilə iki akt arasında əlaqəni saxlayır: əvvəlki səhnənin əval-ruhiyyəsini davam etdirir və növbəti səhnənin emosional ruhuna hazırlayır.

Tamaşanın sonunda səslənən musiqi isə sanki, son nöqtəni qoyur və bütün tamaşa üçün "simmetrik" çərçivə yaradır.

Bəzən musiqinin çoxşahəli rolu səhnə fəaliyyətinin gedişatına daxil edilir. Tamaşanın süjet xəttində köməkçi rol oynayır, bir parçasına çevrilir. Buna bəzən "süjet musiqisi" də deyilir. Süjet musiqisində daha çox məişət mahnıları, rəqslər, romanslar, marşlar və s. yer alır. Y.İ.Kozyurenko süjet musiqislə bağlı qeyd edirdi ki, "süjet musiqisində həmçinin "akademik" musiqi formalarının orijinal və ya klassik əsərlərindən, məsələn, simfoniyalar, oratoriyalar, ariyalar və s.-dən də istifadə etmək olar" (Kozyurenko, 1978: 25). Süjet musiqisini tamaşanın rejissoru özü tamaşaya daxil edir, harada, necə, hansı dəqiqədə səsləndirilməsini tənzimləyir. Məsələn, Mehdi Məmmdəovun 1970-ci ildə səhnələşdirdiyi Hüseyn Cavidin "Xəyyam" faciəsində bəstəkar Cahangir Cahangirovun bu tamaşa üçün bəstələdiyi musiqisi öz möcüzəvi və sehrli melodiyası ilə salondakı qaranlığı

yansıdırdı. Rejissorun bu tamaşa üçün verdiyi quruluş o qədər mükəmməl idi ki, tamaşada hər şey bir-birini tamamlayırdı. İlham Rəhimli qeyd edirdi ki, "Akademik teatrın tarixində ilk dəfə Mehdi Məmmədov salondakı tavandan asılan mərkəz çilçırağa da səsgücləndirici qurğu yerləşdirmişdi" (Rəhimli, 2017: 156). Burada qeyd etmək istədiyimiz məqam odur ki, musiqi çalınırdı və pərdə asta-asta açılmağa başlayırdı. Səhnənin sağından qaranlığın dərinliyində şam işığı görünürdü. İşıq get-gedə səhnənin önünə doğru gurlaşmağa başlayırdı və onu əlində tutan ağ saçlı Xəyyam görünürdü. Xəyyam burada böyük mütəfəkkir Ömər Xəyyamın məşhur şeirindən bir misra dedikdən sonra aşağı əyilərək şamı səhnənin önündəki əşyaların yanına qoyur. Bütün bunlar baş verərkən fonda ağır bir musiqi səslənərək tamaşanın ab-havasını tamamlayırdı. Aydın Talıbzadə özünün "Mehdi müəmması və ya sənətdə konseptual hamletizm" kitabında tamaşaya və onun musiqi tərtibatı ilə bağlı bele bir fikir bildirmişdi: "C.Cahangirovun musiqisi elə bil ki, geyimlərin, səhnədən asılmış əlvan, nazik, şuxrəngli parçaların arasından öz-özünə peyda olurdu, Xəyyamın ruhunun, dövrün ruhunun melodiyalarını çalırdı, şairin arzularını, zamana etirazını, qüssəsini dilləndirirdi" (Talıbzadə, 2009: 298). Yaxud Tofiq Kazımovun quruluş verdiyi "Yalan" tamaşasının finalında xeyirxahlığın qələbəsi kimi, marş janrında yazılan musiqini misal çəkmək olar. Tamaşanın musiqi bəstəkarı Emin Sabitoğlu idi.

Teatr musiqinin bir digər əsas vəzifələrindən biri onun tamaşaçıdan əlavə aktyorun yaradıcılıq vəziyyətinə göstərdiyi təsirdir. Belə ki, musiqi aktyorun obrazına girməsinə kömək göstərir, təxəyyülünə təsir edir. Musiqi ilə obrazın birlikdə vəhdəti aktyorun duyğularının daxili aləminin vəziyyətinin açılmasında böyük rol oynayır. Ona görə də aktyorun jestləri, mimikaları, addımları musiqi ilə üst-üstə düşməlidir ki, obraz daha ifadəli şəkil ala bilsin. Təbii ki, bütün bunların hamısı rejissorun öhdəsinə düşürdü. Məsələn, elə yenə Tofiq Kazımovun quruluş verdiyi "Yalan" tamaşasından nümunə çəkərək deyə bilərik ki, bu tamaşada rejissorun ideyaları ilə bəstəkarın ideyaları üst-üstə düşdüyündən nəticədə mükəmməl bir mənzərə yaranmışdı. Tamaşanın uğur qazanmasının səbəblərindən biri Tofiq Kazımovun verdiyi quruluş və bəstəkar Emin Sabitoğlunun tamaşanın ruhunu təmsil edən musiqilər yazması idi. Belə ki, bəstəkar tamaşanın baş qəhrəmanlarını xarakterizə edən musiqi bəstələmişdi. Bu musiqilər Tərlan xala və qardaşı qızı Şəlalənin obrazlarını çox gözəl şəkildə əks etdirirdi və tamaşaçılara çatdırırdı. Bəstəkar Tərlan xalanın obrazını tamaşaçılara bilavasitə çatdıra bilməsi üçün onun rolunun ifası zamanı kobud intonasiyalardan istifadə etmişdir. Həmçinin, Şəlalənin obrazını xaraktrizə edən lirik, cazibədar, zərif musiqi tonlarından istifadə etmişdir. Aktyorlar onlara xas musiqi intonasiyaları, mimikaları və jestləri ilə tamaşaya rəng qatır, tamaşaçıların marağını oyadırdı. Nailə Kərimova bu tamaşa ilə bağlı qeyd edirdi ki, "Mahnı janrı vasitəsilə Emin Mahmudov, obraza sosial əhəmiyyət verərək Tərlan xanımı kobud, yöndəmsiz intonasiyalar, aşıqların "deyişmə" melodiyasına yaxın olan melodiya vasitəsilə xarakterizə edir" (Kərimova, 2011: 77).

Bəzən elə olur ki, baş qəhrəman hər hansı bir musiqi əsərini özü ifa edir və belə halda obrazın xüsusiyyətləri musiqinin müşayəti ilə təzahür etmiş olur. Musiqi vasitəsi ilə təkcə xarakterini yox, eyni zamanda, tempramentini, düşüncələrini də ifadə edə bilir. Alekasandr Korneyçukun lirik dramı əsasında Anatoliy Efrosun rejissorluğu ilə quruluş verilən "Platon Kreçert" teletamaşasında baş qəhrəman Platon tamaşanln birinci hissəsində skripkada ifa edir. Gənc Lida ona aşiq olsa da ilk başda Platonu soyuqqanlı biri olaraq qəbul edir, lakin onun skripkadakı ifasından sonra Platona qarşı fikirləri dəyişməyə başlayır. Artıq Lida qarşısında tam başqa bir insan görür. Tamaşaçı isə Lidadakı bu dəyişikliyi ayın şəkildə görə bilir (9).

Musiqinin dramatik tamaşalarındakı rolu Şekspir pyeslərinin tamaşalarında daha çox hiss olunur. Belə ki, Şekspirin pyesləri mahnıların, balladaların, rəqslərin, yürüşlərin, döyüş siqnallarının və s. ifasını təyin edən müəllif qeydləri ilə doludur. Bir çox musiqilər onun dramaturgiyasının ən mühüm funksiyalarını ifadə edir.

Tofiq Kazımovun səhnələşdirdiyi "Antoni və Kleopatra" faciəsinin ideyasının müasir traktovkası, tamaşanın bədii və musiqi tərtibatında bütün ifadə vasitələrinin istifadə olunmasında özünü göstərirdi. Tamaşanın musiqi bəstəkarı Qara Qarayev idi. Bu tamaşadan sonra Tofiq Kazımov Qara Qarayevlə Şekspirin "Hamlet" pyesində yenidən bir araya gəlirlər. Qara Qarayevin

dinamik musiqisi daima həyacanlı, emosional gərginliyi atmosferini yarada bilirdi. Amma eyni zamanda da lirik və incə melodiyalardan da istifadə edirdi, xüsusilə Ofeliyanın dəlilik səhnəsində orkestrin müşayəti ilə incə, şəffaf şəkildə səslənərək psixoloji baxımnan sınmış bir qadının saf qəlbini əks etdirirdi (Rəhimli, 2002: 56). Musiqişünas Nailə Kərimova tamaşayla bağlı fikirlərində qeyd edirdi ki, "Faciənin üç amilinin – bədii, musiqili və səhnə ifadəsinin təsiri o qədər heyrətli idi ki, tamaşaçılar sarsılaraq və katarsis yaşayaraq teatrı tərk edirdilər" (Kərimova, 1986: 43). Həmçinin Şekspirin digər pyeslərində süjet musiqilərinə daxil olan, Ofeliya və Dezdemonanın mahnıları, və "VI Henrix" də cənazə marşları, "Romeo və Cülyetta"da Kapuletti balında rəqslər zamanı səslənən musiqiləri misal çəkmək olar.

Teatr tamaşasında şərti musiqi deyə bir anlayış vardır. Şərti musiqini tamaşaya daxil etmək hekayə musiqisini tqədim etməkdən qat-qat çətindir. Şərti musiqinin ifdə imkanları çox genişdir, müxtəlif orkestr və vokal-xor vasitələrindən istifadə etmək olar. Çox vaxt şərti musiqidən səhnədə emosionallığı artırmaq üçün istifadə edilir. Məsələn, Mixail Lermontovun "Maskarad" əsəri əsasında Mixayil Kozakovun 1985-ci ildə hazıladığı televiziya tamaşasında Ninanın zəhərlənməsi səhnəsi qaranlıq tonlarla, zərif işıqların fonunda qurulmuşdu. Uzaqlardan eşidilən xəfif vals rəqsinin mahnısının tonları getdikcə artmağa və səhnəni dolduraraq faciə mühiti yaratmağa başlayır. Tamaşada dahi bəstəkarlar S.Raxmaninov və P.Çaykovskinin məşhur əsərlərindən (Simfonik rəqslər no45, Etud-op.39-no.2A) istifadə olunub. Beləliklə, tamaşanın rejissoru Mixayıl Kozakov musiqi vasitəsilə Nina və Arbenin obrazını açaraq Lermontovun ideyasını çatdırdı. Bəzən şərti musiqi müxtəlif lirik səhnələrdə ifa olunur. Lakin 1938-ci ildə tamaşanın bərpa olunmuş versiyasında Qlazunovun musiqisindən istifadə olunsa da, burada Lermontovun özünün "müəyyənləşdirilmiş" valsı yox idi (12).

Eləcə də Şekspirin digər pyesi olan "Kral Lir" əsərinin tamaşasında tufan səhnəsində təbiət hadisəsinin musiqili obrazı Şekspir faciəsinin mahiyyətini açır. Beləliklə, şərti musiqi gurultulu elementlər və insanların emosional sarsıntısı ilə səsləşir, bununla da, həmin səhnəni emosional olaraq vurğulayır, tamaşaçıların qəlbində musiqinin köməkliyi ilə küləyin uğultusunu, şimşəyi, küləyin fitini eşitmək mümkünləşir (13).

Sonda qeyd etmək lazımdır ki, opera və baletlərdə ifa olunan musiqi tamaşanın əsasını təşkil edərkən, dram tamaşalarında musiqi əsas fikri, daha aydın və dolğun çatdırılmasına vasitəçi olur, fəaliyyətin, hisslərin, həmçinin səhnədə baş verənlərin mahiyyətinin daha konkret şəkildə ötürülməsinə kömək edir. Musiqi çox vaxt süjetin peripetiyalarını, personajların mürəkkəb və qarışıq əməllərini anlamağa yardım edir. Tamaşanın musiqi həlli həm də rejissorun musiqi duyumundan, musiqi yaddaşının olub-olmamasından, ritmi hiss edib-etməməsindən asılıdır. Yəni rejissor bütün bu sadalananları yerinə yetirə bilirsə sözsuz ki, onun quruluş verdiyi tamaşaların təsir vasitələrindən biri artmış olacaq.

Nəticə

Göründüyü kimi, musiqi teatrın ayrılmaz bir hissəsidir, onun vacib elementidir və teatr tariximizin parlaq səhifəsini təşkil edən bir sıra tamaşalarda rejissorlar Azərbaycan musiqisinin ən görkəmli bəstəkarları ilə birgə işləyiblər. Lakin bu gün Azərbaycan teatrında yaxın keçmişədək peşəkar yanaşma nümayiş etdirən tamaşa müəllifləri, nədənsə, səhnə əsərinə quruluş verərkən musiqiyə biganə yanaşırlar.

Təəssüflər olsun ki, müasir dövrdə Azərbaycan dramatik teatrlarının heç birində müstəqil orkestrlər fəalliyət göstərmir. Tamaşalarda çox vaxt hazır diskə yazılmış köhnə tamaşaların musiqilərindən istifadə olunur. Təbii ki, bu proeses müasir teatrın tamaşalarını əvvəlki dövrlərin tamaşalarının səviyyəsinə gətirib çıxarda bilmir. Ümid edirik ki, gənc nəsil teatr xadimlərinin arasında keçmiş görkəmli rejissorların, bəstəkarların davamçıları yetişər və onların miras qoyduqları bu gözəl sənəti davam etdirərlər.

Beləliklə, məqaləmizdə biz dramatik teatrda musiqi tərtibatına dair mövcud yanaşmaları diqqət mərkəzinə çəkir, nəzəri mülahizələri konkret tamaşalardan gətirilən misallarla müşayiət edərək dramatik tamaşalarda musiqinin rolunu araşdırmaöa çalışırıq. Burada Azərbaycan dram teatrında

rejissor-bəstəkar tandeminin tarixi və özünəməxsusluqları araşdırılır, həmçinin milli teatr mədəniyyətinin parlaq tamaşalarında uğurlu bəstəkar işlərindən nümunələr gətirilir.

Ədəbiyyat

1. Rəhimli, İ. (2010). "Mən və özüm". "Mədəniyyət" qəzeti.
2. "Rol muzyki v sozdanii spektaklya". https://knowledge.allbest.ru/culture/2c0a65635a3ad78b5d43a89521316c370.html
3. Kozyurenko, Y.I. (1975). "Osnovy zvukarezhissora v teatre". Iskusstvo, 248 s.
4. Maroglin, L. (1981). "Muzyka v teatralizovannom predstavlenii". M.: Sovetskaya Rossiya, 86 s.
5. Kozyurenko, Y.I. (1978). "Muzikalnoe oformleniye spektaklya". Iskusstvo, 124 s.
6. Rəhimli, İ. (2017). Azərbaycan teatr tarixi. III cild. Bakı: Şərq-Qərb.
7. Talıbzadə, A. (2009). "Mehdi müəmması və ya sənətdə konseptual Hamletizm". Bakı, 363 s.
8. Kərimova, N. (2011). "Azəbaycan teatr musiqisinin təşəkkülü və inkişaf mərhələsi". Bakı, 961 s.
9. "Platon Kreçert-naş sovremennik". https://schooltask.ru/platon-krechet-nash-sovremennik/
10. Rəhimli, İ. (2002). "Akademik Milli Teatr II cild". Bakı, 122 s.
11. Kərimova, N. (1986). "Azərbaycan teatr musiqisinin tarixi". Bakı, 125 s.
12. "Stsenicheskaya istoriya "Maskarada" Lermontova". http://feb-web.ru/feb/lermont/critics/jt/jt1-552-.htm
13. Anikst, A. "Stsenicheskaya istoriya dramaturgii Ulliama Shekspira". http://lib.ru/SHAKESPEARE/shaksp_o.txt

Göndərildi: 29.01.2023 Qəbul edildi: 16.04.2023

DOI: https://doi.org/10.36719/2663-4619/90/145-149

Elena Osmanova
Azərbaycan Turizm və Menecment Universiteti
magistrant
eosmanova136@gmail.com

TURİZM MARKETİNQİNİN PROBLEMLƏRİ

Xülasə

Turizm marketinqi potensial səyahətçilər üçün destinasiyaların, görməli yerlərin və xidmətlərin təbliğini əhatə edən mürəkkəb və dinamik bir prosesdir. Turistlərin cəlbi və turizm müəssisələrinin inkişafı üçün müasir marketinq strategiyalarından istifadə vacibdir. Son illərdə turizm sənayesi onun böyüməsinə və davamlılığına təsir edən bir neçə marketinq problemi ilə üzləşmişdir. Bu məqalədə biz turizm marketinqinin bəzi əsas problemlərini və onların potensial həll yollarını müzakirə edəcəyik.

Açar sözlər: *turizm, marketinq, potensial, problem, xidmət*

Elena Osmanova
Azerbaijan Tourism and Management University
master student
eosmanova136@gmail.com

Problems of tourism marketing

Abstract

Tourism marketing is a complex and dynamic process that involves promoting destinations, attractions and services to potential travelers. It is important to use modern marketing strategies to attract tourists and develop tourism enterprises. In recent years, the tourism industry has faced several marketing challenges that have affected its growth and sustainability. In this article, we will discuss some of the main challenges of tourism marketing and their potential solutions.

Keywords: *tourism, marketing, potential, problem, service*

Giriş

Turizm – latınca dönmə hərəkətini ifadə edir. İngiliscə "tour" və "touring" deyimləri də bu sözdən yaranmışdır. Tour (dövr) dairəvi hərəkəti, bəzi qəsəbə və bölgələrin ziyarətini, iş və ya əyləncə məqsədi ilə edilən yer dəyişdirmə hərəkətlərini ifadə edir (Növrəsli, 2013: 36).

Marketinq anlayışı bütün sektorlar üçün mühüm əhəmiyyətə malikdir və ümumiyyətlə, müştərilərin bir məhsulu daha çox istehlak etmələri və satın almaları üçün göstərilən səylər kimi müəyyən edilə bilər. Digər tərəfdən, turizm marketinqi, maddi məhsuldan daha çox müəssisələr tərəfindən təklif olunan xidmətlərin satışı və istehlakı üçün həyata keçirilən fəaliyyətdir. Turizm sektoru və buna görə də turizm marketinqi xüsusilə İkinci Dünya müharibəsindən sonra böyük əhəmiyyət qazanmış və getdikcə bütün dünyada əvəzolunmaz alətə çevrilmişdir. İstehlakçıların ehtiyac və istəklərini əvvəlcədən müəyyən edərək, bu ehtiyacları qarşılayacaq mal və xidmətlərin ilk istehsalçılardan son istehlakçılara ötürülməsini təmin edən bütün xidmət və üsullar marketinq adlanır (Hacıoğlu, 2008: 2). Marketinq, istehlakçıların istəklərini qarşılamaq və biznes məqsədlərinə çatmaq üçün istehsalçıdan son istehlakçıya və ya istifadəçiyə mal və xidmət axınını idarə edən biznes fəaliyyətinin həyata keçirilməsidir (Tavmercan & Özdəmir Meriç, 2002: 1). Marketinqin istehlakçılar və tədarükçülər tərəfindən necə qəbul edildiyi çox vacibdir, çünki bu, istehlakçıları və təşkilatları birləşdirməyi hədəfləyən bir intizamdır və hər iki tərəf marketinq səylərindən üstünlük hiss etməlidir (Gronroos, 2009: 5-6). Kotlerə (1973) görə marketinq məhsula,

xidmətə, yerə və ya ideyaya tələbin ölçüsünü, xüsusiyyətini və vaxtını tənzimləmək üçün görülən fəaliyyətlərdir.

Turizm bazarında tələb və təklifi təmin etmək zəruri şərtdir. Bu baxımdan marketinq araşdırmaları aşağıdakı məqsədlərlə aparılmalıdır:

- turizm imkanlarından xəbərdar olmaq;
- turizm imkanlarından istifadəni aydınlaşdırmaq;
- turizm xidmətlərinin səviyyəsindən razı qalmaq;
- tələb olunan turizm xidmətlərini aşkar etmək (Hüseynov, Əfəndiyeva, 2007: 10-11).

Turizmdə keyfiyyət, bu sahənin inkişafının problemlərindən biridir. Beynəlxalq turizm bazarında xidmətin keyfiyyəti rəqabət üçün güclü mənbədir. Hər hansı bir ölkənin mehmanxanalarında, restoranlarında, turizm komplekslərində xidmətdən razı qalan turistlər onların fəal təbliğatçıları olurlar. Onların yenidən bu yerlərə səfəri turist axınının artmasına və eyni zamanda turizm bölgəsinin şöhrətinin daha da yüksəlməsinə səbəb olur. Nəticədə xidmətin keyfiyyəti turizmin iqtisadi səmərəliliyini artırır.

Restoranlarda əsas çalışmalar diqqət üzrə mərkəzdə olmaqdır. Bir turizm məkanında turist axını olan bir ərazi artıq daxili varlığa və ağılda qalmaq qabiliyyətinə malikdir. Davamlı endirimlər və promosyonlardan başqa, restoranlar davamlı müştərilər axınını cəlb etmək üçün yenilikçi turizm marketinq həllərinə baxmalıdırlar.

Muzeylər, məbədlər, bağlar və parkların əsas çalışmaları dəyişən demoqrafikanın cəlb edilməsidir. Muzeylər, məbədlər, bağlar və əyləncə parkları kimi əsas attraksionlar tez-tez kiçik, diqqət mərkəzində olan izdihamı əhatə edir. Disney əvvəlcə ailələrə və kiçik uşaqlara xidmət edirdi. Muzeylər və məbədlər ənənəvi olaraq tarix və mədəniyyət həvəskarlarını cəlb edir və bağlar çox vaxt təbiət həvəskarları üçün qoruq olur. Marketinq strategiyaları vasitəsilə cəlbedici imic yaradılması gərəklidir (6).

Turizm sahəsində aparılan marketinq araşdırmalaır turizm menecerləri tərəfindən düzgün idarəetmə qərarlarının verilməsi üçün məlumat bazasını təmin edir. Marketinq tədqiqatları aşağıdakıları müəyyənləşdirməyə imkan verir:

1. Səmərəli işlərə mane ola biləcək problemlər;
2. Problemlərin səbəbləri və potensial həlləri;
3. Turizm bazarında gələcək tendensiyalar.

Uğurlu marketinq strategiyası hazırlayarkən turizm marketoloqlarının nəzərə almalı olduğu bir neçə məsələ var. Əsas məsələlərdən bəziləri bunlardır:

Təyyarədəki və ya mehmanxanadakı boş yerlər tələbat olmadığı halda gələcək zaman üçün qeydiyyatlaşıb saxlanıla bilməz. Bu xüsusiyyət menecerlər qarşısında yeni vəzifələr qoyur – tələbat aşağı olan zamanlarda (mövsümiliyi nəzərə alınmaqla) tələbin stimullaşdırılması üçün maksimum səylər göstərmək. Çevik qiymət siyasəti və yaxud xidmətlərin diversifikasiyasını həyata keçirməklə bu problemi qismən həll etmək mümkündür.

Hədəf auditoriyası: Turizm marketinqində ən böyük problemlərdən biri hədəf auditoriyanı müəyyən etməkdir. Marketoloqlar potensial müştərilərinin kimlər olduğunu və onları səyahətə nəyin motivasiya etdiyini başa düşməlidirlər. Bu, istehlakçı davranışını və bazar araşdırmasını dərindən başa düşməyi tələb edir.

Rəqabət: Çoxlu istiqamətlər və səyahət variantları ilə turizm sənayesində rəqabət şiddətlidir. Marketoloqlar öz təyinatlarını başqalarından fərqləndirməli və ziyarətçiləri cəlb etmək üçün unikal satış təklifi hazırlamalıdırlar.

Mövsümilik: Bir çox istiqamətlərdə mövsümilik yaşanır, yəni turizm tələbatı il boyu dəyişir. Marketoloqlar qeyri-pik dövrlərdə ziyarətçiləri cəlb etmək üçün strategiyalar hazırlamalı və pik mövsüm tələbini qarşılamaq üçün turizm infrastrukturunun mövcud olmasını təmin etməlidir (Əvəzli, 2016 : 20-21).

İnfrastruktur: Turizm marketinqi təkcə destinasiyanı tanıtmaq deyil; o, həmçinin ziyarətçilərə dəstək olmaq üçün infrastrukturun olmasını təmin etməyi nəzərdə tutur. Buraya nəqliyyat, yerləşdirmə və turistik yerlər daxildir.

Davamlılıq: Daha çox səyahət edənlər turizmin ətraf mühitə və yerli icmalara təsirindən narahat olduqları üçün dayanıqlılıq turizm marketinqində getdikcə daha vacib məsələdir. Marketoloqlar davamlılığa sadiqliklərini nümayiş etdirməli və məsuliyyətli səyahət təcrübələrini təşviq etməlidirlər.

Texnologiya: Texnologiya insanların səyahət və səyahət qərarları qəbul etmə tərzini sürətlə dəyişir. Marketoloqlar ən son texnologiya tendensiyalarından xəbərdar olmalı və marketinq strategiyalarını buna uyğunlaşdırmalıdırlar.

Siyasi və iqtisadi qeyri-sabitlik: Bir təyinat yerindəki siyasi və iqtisadi qeyri-sabitlik turizm tələbinə əhəmiyyətli dərəcədə təsir göstərə bilər. Marketoloqlar geosiyasi hadisələrdən xəbərdar olmalı və marketinq strategiyalarını buna uyğun tənzimləməlidirlər. Qeyd olunan xüsusiyyətlər turizm sahəsində xüsusi marketinq strategiyasının tətbiqini zəruri edir.

Bütövlükdə, turizm marketinqi diqqətli planlaşdırma, araşdırma və icra tələb edən mürəkkəb və çətin prosesdir. Marketoloqlar dəyişən bazar şərtlərinə uyğunlaşmağa hazır olmalı və davamlılıq və məsuliyyətli səyahət təcrübələrinə sadiqlik nümayiş etdirməlidirlər (Növrəsli, Hüseynov, 2018: 1-2).

Bundan əlavə, həddindən artıq sıxlıq turist təcrübəsinin keyfiyyətinin aşağı düşməsinə səbəb ola bilər, çünki səyahətçilər uzun növbələr və gözləmə müddətləri ilə üzləşə bilərlər. Bu problemi həll etmək üçün turizm təşkilatları daha az tanınan istiqamətlərin təbliğinə və turizm tələbinin il boyu yayılmasına diqqət yetirməlidirlər (ÜTT, 2016: 48-49).

Davamlılıq − turizm sənayesinin uzunmüddətli həyat qabiliyyətinə təsir edən vacib məsələdir. Davamlı turizm turizmin ətraf mühitə və yerli icmalara mənfi təsirini minimuma endirməyi nəzərdə tutur. Davamlı turizmi təşviq etmək üçün turizm təşkilatları tullantıların azaldılmasına, təbii ehtiyatların qorunmasına və yerli icmaların dəstəklənməsinə diqqət yetirməlidir. Buna ekoturizmi təşviq etməklə, məsuliyyətli səyahət davranışını təşviq etməklə və yaşıl təşəbbüsləri dəstəkləməklə nail olmaq olar.

Dəyişən istehlakçı davranışı − istehlakçı davranışı davamlı olaraq inkişaf edir və turizm təşkilatları bu dəyişikliklərə uyğunlaşmalıdır. Məsələn, indi bir çox istehlakçılar ənənəvi görməli yerləri gəzməkdənsə, eksperimental səyahətə üstünlük verirlər. Bundan əlavə, gənc səyahətçilər ekoloji cəhətdən təmiz və davamlı turizm variantlarını daha çox seçirlər. Dəyişən istehlakçı davranışını həll etmək üçün turizm təşkilatları fərdi ehtiyaclara və seçimlərə cavab verən fərdi təcrübələr təqdim etməyə diqqət etməlidir.

Rəqabət − turizm sənayesi yüksək rəqabətlidir və destinasiyalar ziyarətçilər və investisiyalar üçün rəqabət aparmalıdır. Rəqabətə davamlı olmaq üçün turizm təşkilatları öz təyinatlarını digərlərindən fərqləndirən unikal satış təklifləri hazırlamağa diqqət etməlidirlər. Bundan əlavə, onlar təyinatlarının unikal xüsusiyyətlərini və görməli yerlərini vurğulayan brendinq və marketinq kampaniyalarına investisiya qoymalıdırlar (Abbasov, Məmmədova, Quliyev, 2012 : 42-44).

Texnologiya − texnologiyaları turizm sənayesini dəyişdirir və turizm təşkilatları bu dəyişikliklərə uyğunlaşmalıdır. Məsələn, indi bir çox səyahətçi səyahətlərini onlayn sifariş edir və sosial media səyahət qərarlarının formalaşmasında getdikcə daha çox təsir edir. Əyridən qabaqda qalmaq üçün turizm təşkilatları rəqəmsal marketinq, sosial media və mobil texnologiyaya sərmayə qoymalıdır. Onlar həmçinin müştəriləri cəlb etmək və saxlamaq üçün qüsursuz onlayn sifariş təcrübəsini təmin etməyə diqqət etməlidirlər.

Turizm şirkətlərinin fəaliyyətinə bir çox amillər təsir göstərir. Bu amillər sırasına turizm bazarında yüksək rəqabətin olmaması, zəruri pul vəsaitinin çatışmazlığı, əhalinin alıcılıq qabiliyyətinin aşağı olması və s. daxildir. Aparılan sorğuya əsasən, bu problemlərin meydana gəlməsinin başlıca səbəbi rəqabət zamanı turizm müəssisələrinin menecerləri tərəfindən ədalətsiz və qeyri-qanuni üsullardan istifadə olunması və turizm şirkətləri arasındakı işgüzar münasibətlərdə bazar mədəniyyətinin olmaması faktlarının aşkar olunmasıdır.

Azərbaycanda turizm sənayesinin üzləşdiyi əsas problemlərdən biri qlobal səhnədə məlumatlılığın və görünmənin olmamasıdır. Ölkənin turizm sənayesi nisbətən yenidir və hələ də inkişaf etməkdədir və buna görə də beynəlxalq səyahətçilər üçün mütləq ziyarət edilməli bir yer

kimi özünü göstərmək üçün mübarizə aparmışdır. Məhdud marketinq kampaniyaları və qeyri-adekvat turizm infrastrukturu da buna səbəb ola bilər. Azərbaycanın turizm sənayesinə təsir edən digər məsələ dünyanın bəzi yerlərində regiona mənfi münasibətdir. Azərbaycanın bəzi siyasi qeyri-sabit regionların yaxınlığında yerləşməsi bəzi səyahətçiləri ölkəyə səfər etməkdən çəkindirmiş ola bilər. Bundan əlavə, bəzi turizm bölgələrində xidmətlərin keyfiyyəti və infrastrukturla, habelə təhlükəsizlik və təhlükəsizliklə bağlı problemlər ola bilər. Bu məsələlər ziyarətçilərin təcrübəsinə böyük təsir göstərə bilər və gələcək turizmin qarşısını ala bilər. Nəhayət, hökumət, özəl sektor və turizm sənayesində digər maraqlı tərəflər arasında koordinasiya və əməkdaşlıq çatışmazlığı ola bilər. Uğurlu turizm məkanı və marketinq kampaniyası yaratmaq üçün effektiv əməkdaşlıq və tərəfdaşlıq vacibdir (Soltanova, 2007: 133-138).

Azərbaycanda turizm sektoru son illər əhəmiyyətli inkişaf nümayiş etdirir. Bununla belə, turizm marketinqi baxımından müəyyən problemlər var. Azərbaycanda turizm marketinqi problemlərindən bəziləri bunlardır:

Marketinq strategiyalarının səmərəsizliyi: Azərbaycanın turizm sektorunda marketinq strategiyalarının səmərəsiz olduğunu söyləmək olar. Turizm sektoru ilə bağlı reklamların hədəf auditoriyaya yetərincə təsir etmədiyi və turistlərin əksəriyyətinin Azərbaycana gəlməmişdən əvvəl kifayət qədər məlumatlara malik olmadığı görünür.

İmic problemləri: Azərbaycanın bütün dünyada məşhur turizm məkanına çevrilməsi üçün imic problemləri həll edilməlidir. Ölkənin bir çox yerində infrastruktur çatışmazlıqları, ətraf mühitin çirklənməsi və təhlükəsizlik problemləri kimi problemlər mövcuddur. Bu problemlərin həlli turizm sənayesində gələcək uğurlar üçün vacibdir.

Müxtəliflik problemləri: Azərbaycanda turizm sektoru daha çox müxtəliflik nümayiş etdirməli və müxtəlif turizm növlərini əhatə etməlidir. Təkcə Bakı şəhəri kimi böyük şəhərlərin turizm potensialına güvənməkdənsə, ölkənin digər bölgələrini də turistlər üçün cəlbedici etmək lazımdır. Qiymət Problemləri: Azərbaycanda turizm fəaliyyəti baha başa gəlir və əksər turistlər üçün baha başa gələ bilər. Bu, turizm sektorunda rəqabət qabiliyyətini azalda və ölkəyə turist axınını azalda bilər. Təbliğatın kifayət qədər olmaması: Azərbaycanda turizm sektoru üçün kifayət qədər təbliğat yoxdur. Turistlərin ölkəyə necə çata biləcəkləri, hansı yerləri ziyarət edə biləcəkləri və nə edə biləcəkləri barədə kifayət qədər məlumat verilmir. Bu problem turistlərin ölkəyə gəlişini dayandıra bilər. Bu problemləri həll etmək üçün Azərbaycan hökuməti turizm sektoruna daha çox vəsait ayırmalı və marketinq strategiyalarını yeniləməlidir. Bundan əlavə, digər sektorlarla işləməklə turizm sektorunun şaxələndirilməsi və ölkənin turizm potensialının tam qiymətləndirilməsi vacibdir.

Ölkənin regionlarinda turist təşkilatlarına, eləcə də beynəlxalq səyahətçi informasiya şəbəkələrinə və turist məlumatlarına giriş olmaması kimi problemlər də ola bilər. Bu problemləri həll etmək üçün regional turizm təskilatlarinin elektron səhifələri yaradılmalı və ya daha cox inkişaf etdirilməli, beynəlxalq turizm informasiya şəbəkələrinə inteqrasiya olunmalıdır.

Bundan əlavə, marketinq stretegiyalarında müasir metodlardan az istifadə və büdcə bölüşüdürülməsi problemləri də mövcuddur. Azərbaycan Respublikasının Dövlət Statistika Komitəsinin hesabatına əsasən turagent və turoperatorların iqtisadi rayonlar üzrə əldə etdiyi ümumi gəlirin, ümumi xərclərdən az fərqlə aşağı olması bu sahədə inkişafın yüksək səviyyədə olmadığının göstəricisidir (12).

Nəticə

Turizm sənayesi onun böyüməsinə və davamlılığına təsir edən bir sıra marketinq problemləri ilə üzləşir. Həddindən artıq sıxlıq, davamlılıq, dəyişən istehlakçı davranışı, rəqabət və texnologiya turizm təşkilatlarının həll etməli olduğu əsas məsələlərdəndir. Turizm təşkilatları diqqəti bu məsələlərə yönəltməklə və səmərəli həll yollarını tətbiq etməklə davamlı artımı təşviq edə və turizm sənayesinin uzunmüddətli həyat qabiliyyətini təmin edə bilər. Bu problemləri həll etmək üçün turizm sektoruna daha çox vəsait ayrılmalı və marketinq strategiyalar yenilənməlidir. Bundan əlavə, digər sektorlarla işləməklə turizm sektorunun şaxələndirilməsi və ölkənin turizm potensialının tam qiymətləndirilməsi vacibdir. Bu problemləri aradan qaldırmaq ücün, Yeni kommunikasiya və icra

planının həyata keçirilməsi,Hədəf turizm ölkələrində hər il 50 milyon auditoriyaya çıxışın əldə edilməsi, habelə hədəf turizm bazarlarında Azərbaycanla bağlı tur paketlər təqdim edən turizm şirkətlərinin sayının hər il 20% artması, Turizm üzrə cəmi xalis daxilolmaların pozitiv dinamikasına nail olunması nəzərdə tutulur (2022-2026: 31).

Turizm sferasında animasiya xidmətlərindən istifadə bu sektoru daha rəqabətqabiliyyətli olmasını təmin edə bilər. Animasiya xidmətlərinin marketinq strategiyaları vasitəsi ilə inkişafı bu sahədə turist axınına şərait yarada bilər.

Ədəbiyyat

1. Növrəsli, T.N. (2013). Turizm hadisəsinə ümumi yanaşma. Beynəlxalq hüquq və inteqrasiya problemləri elmi-analitik jurnalı, №4, s.36. Bakı: Bakı Dövlət Universiteti.
2. Hacıoğlu, N. (2008). Turizm marketinqi. Ankara: Nobel nəşriyyatı, s.2.
3. Tavmercan, İ.P., & Özdəmir Meriç, P. (2002). Turizmdə təbliğat və ictimaiyyətlə əlaqələr. Ankara: Turhan Kitabevi, s.1.
4. Gronroos, C. (2009). Marketing as promise management: regaining customer management for marketing. Journal of Business & Industrial Marketing, 24(5-6).
5. Hüseynov, İ., Əfəndiyeva, N. (2007). Turizmin əsasları. Bakı, s.10-11.
6. https://marketing.sfgate.com/blog/tourism-marketing-challenges
7. Əvəzli, K. (2016). Turizmin sosial-iqtisadi nəticələri. Bakı, s.20-21.
8. Növrəsli, T., Hüseynov, N. (2018). Turizmin marketinq planlaşdırılması. Elmi Xəbərlər, s.1-2.
9. Ümumdünya Turizm Təşkilatı. (2016). Bakı, s.48-49.
10. Abbasov, İ.M., Məmmədova, Z.M., Quliyev, E.N. (2012). Rəqabət və marketinq (Monoqrafiya). Bakı, s.42-44.
11. Soltanova, H.B. (2007). Azərbaycan Respublikasında turizmın müasir problemləri. BDU xəbərləri,Təbiət elmləri seriyası, №1, s.133-138.
12. https://www.stat.gov.az/source/tourism/
13. Azərbaycan Respublikasının 2022─2026-cı illərdə sosial-iqtisadi inkişaf Strategiyası, s.31.

Göndərildi: 23.01.2023 Qəbul edildi: 18.04.2023

DOI: https://doi.org/10.36719/2663-4619/90/150-154

Günel Aslanova
Azərbaycan Dövlət Mədəniyyət və İncəsənət Universiteti
magistrant
lenug03@gmail.com

XALÇAÇI-RƏSSAM HACI ELDAR MİKAYILZADƏ YARADICILIĞINDA "ŞƏKİ XALÇA QRUPU"NUN TƏHLİLİ

Xülasə

Sənətkarın "Şəki xalçaları" silsiləsini dəyərləndirməli olsaq, öncə müəllifin gələcək çeşnilərinin bədii tutumunu təşkil edəcək təsvir və naxışların seçimində bilavasitə yerli mühitin bədii qaynaqlarına tapındığını qeyd etməliyik. On üç xovlu xalçanın məna-məzmun yükünü Şəkidəki iki məşhur tikilinin – Şəki Xan sarayının və Hüseyn xan imarətinin (Şəkixanovların evi) interyerində istifadə olunmuş tərtibat ünsürləri təşkil edir.

Bədii tutumlu ayrıntıları klassik xalça çeşnilərinin estetikası ilə uzlaşdıran Eldar Mikayılzadə məlum kompozisiyaların estetikasına yeni çalarlar əlavə etməklə, ənənəviləşən bədii həllin müasir səslənməsinə nail olmuşdur. Müxtəlif ölçülü bu kompozisiyaların adlarında da klassik irsə bağlılıq duyulmaqdadır.

Kompozisiyanın bədii həllində miniatür üslubu estetikasından istifadə olunan və memarlıqla uğurlu sintez təşkil edən bu ünsürlər ifadə "dili"nə görə xalça dekorativliyinə də uyğun gəldiyindən, yeni toxuculuq nümunələrində onların cəlbedici və təsirli bədii dominanta çevrilmələrinə nail olunmuşdur.

Bu mənada Şəki Xan sarayındakı döyüş səhnələrinin, fauna və flora ilə bağlı naxış-ayrıntıların, eləcə də Hüseyn xan imarətindəki Adəmlə Həvvanın təsvirlərinin və şəbəkə ünsürlərinin Şəki xalçalarının mərkəzi hissəsində və haşiyələrində məntiqli istifadəsinin onların uğurunun təminatçısına çevrildiyini xüsusi vurğulaya bilərik.

Açar sözlər: *xalça, Şəki Xan sarayı, Şəkixanovların evi, döyüş səhnələri, flora və fauna ilə bağlı ornamnetlər*

Gunel Aslanova
Azerbaijan State University of Culture and Arts
master student
lenug03@gmail.com

Analysis of "Shaki carpet group" in the creation of carpet maker-artist Haji Eldar Mikayilzade

Abstract

If we have to evaluate the artist's "Shaki carpets" series, we must first note that the author directly found the artistic resources of the local environment in the selection of images and patterns that will form the artistic capacity of his future sketch. The meaning-content load of the thirteen-pile carpet is made up of design elements used in the interior of two famous buildings in Sheki - Sheki Khan's palace and Huseyn Khan's mansion (Shekikhanov's house).

Eldar Mikayilzadeh, who reconciled the artistic details with the aesthetics of classical carpet textures, added new shades to the aesthetics of known compositions and achieved a modern sounding of the traditional artistic solution. In the names of these compositions of different sizes, the connection to the classical heritage can be felt. Since these elements, which are used in the artistic solution of the composition in miniature style aesthetics and form a successful synthesis with architecture are suitable for carpet decoration due to their "language" of expression, they have been transformed into an attractive and effective artistic dominant in new textile samples. In this sense, we can emphasize that the logical use of battle scenes in Sheki Khan's palace, patterns and

details related to fauna and flora, as well as images of Adam and Eve in Huseyn Khan's mansion and network elements in the central part and borders of Sheki carpets became the guarantors of their success.

Keywords: *carpet, Sheki Khan's palace, Shekikhanov's house, battle scenes, ornaments related to flora and fauna*

Giriş

Xalça məişətin təşkilində, dünyanın estetik qavrayışının formalaşmasında əsas rol oynayaraq insanı doğulduğu andan ölümünə qədər müşaiət edir. Azərbaycan mədəniyyətində xalça yalnız ev bəzək elementi deyil, hər cür şənlik və bədii zövqünü əks etdirir. Bir çox mədəni layları özündə birləşdirən xalça ardıcıl tarixi dövrləri və üslubları yaddaşlarda qoruyub saxlayan özünəməxsus səlnaməyə çevirildi. Azərbaycanda elə bir bölgə yoxdur ki, orada xalçaçılıq geniş yayılmasın. Xalçaçılıq qədim dövrlərdən bu günə qədər əsas sənət növlərindən biri olub, ölkə iqtisadiyyatında mühüm rol oynamış, gündəlik həyatın adət və ənənələrin ayrılmaz bir hissəsi olaraq qalır (Heydər Əliyev Fondu: 2022: 173).

Bütün dövrlərdə xalça mədəniyyəti nümayiş edilməklə yanaşı, müvafiq zəmanənin zövq və üslubunu əks etdirmişdir. Arğacı qızıl və gümüşdən olan incə ipək və yun iplərdən toxunmuş təmtəraqlı saray xalçalarınınn yaradılması üzərində o dövrün istedadlı sənətkarları çalışırdılar. Müasir dövrdə də Azərbaycan peşəkar xalçaçılıq məktəbi bu sənət növünün ən yaxşı ənənələrini davam etdirir (2).

Fransanın Kann şəhərində 2019-cu ildə keçirilən Azərbaycan mədəniyyət və incəsənəti günlərində Şəki xalça qrupu silsiləsi təqdim edilmişdir. Eldar Mikayılzadəni incəsənətdə fəaliyyət göstərdiyi ilk dövrlərdə Şəki xalçaları ilə bağlı xalça qrupunun işlənməməsi onu daim düşünməyə sövq etmişdir. Xalq rəssamı Eldar Mikayılzadə xalçaçılıq xəritəsində yeni Şəki xalça silsiləri üzərində işləmişdir. Şəkinin yüksək mədəniyyəti – ecazkar Şəki Xan sarayı, Şəkixanovların evi, şəbəkələr, nəbati ornamentli zərif zərgərlik məmulatları usta üçün ilham mənbəyi olmuşdur (Əliyev, 2021: 7).

Şəki xalça qrupunun yaradılmasında ilkin olaraq şəhərin arxiv fonduna müraciət etmiş, bununla da ornamentlərin, bəzəklərin, kompozisiyaların qurulması işi təyin edilmişdir. Daha sonra adlarını və haqqında məlumat verəcəyimiz on 13 xalçanın tərtib edilməsində istifadə edilən ünsürlərin Şəkidə yerləşən Şəki Xan sarayının və Şəkixanovların evini daxili tərtibat elementlərindən geniş şəkildə istifadə edilmişdir (Əliyev, 2013: 256).

Xalaççı-rəssam Eldar Mikayılzadə ənənəvi xalça eskizləri ilə yeni yaratmış olduğu xalçaların kompozisiyalarını müasir həll yolu vasitəsilə vermişdir.

Yaradılan kompozisiyaların isimlərində də ənənəyə bağlı olduğunu müşahidə edə bilərik.

Misal olaraq, Göllü, İlin fəsilləri, Ləçək-turunc, Nar ağacı, Döyüş, Adəm və Həvva, Şəbəkə, Bəndi Rumi, Xan ovu, Ovçuluq və başqa əyani sübut ola bilər. Sarayın daxili tərtibat ünsürlərindən rəssam müvəffəqiyyətlə istifadə edə bilmişdir. Miniatür ünsürləri memarlıqla sıx şəkildə uyğunlaşdırılmış və xalçanın ornamental xüsusiyyətlərinə tamamilə oturdula bilinmişdir. Saryın divar rəmləri bunlardır: savaş elemnetləri, flora-fauna ornamentləri, eyi zamanda da Şəkixanovların evinin təsvirlərindən Adəm və Həvva obrazlarının, eləcə də, şəbəkə naxışlarını uğurla vurğulaya bilmişdir (Əliyev, 2019: 67).

Sənətkar Şəki Xan sarayının divar rəsmlərini incəliklə tədqiq edərək, freskaların ornamental və təsviri motivlərinə yaradıcı yanaşaraq simmetriya və ritm qanunlarına tabe edib, onları hər xalçanın kompozisiyasının əsası etmişdir. Beləliklə, üzərində Şərqdə ən məşhur islimi ornamentinin qeyri-adi forma alaraq zoomorf, gah antromorf motivə çevrildiyi Şikargah xalçası kimi kompozisiyalar yaradıldı. Rəssam Şəbəkəli, Ağaclı, Bəndi-rumi, Tağlı Ləçəkturunc xalçalarının səthində Şəki divar rəsmlərinin motivlərini, ornamentlərini və bütöv monumental kompozisiyalarını ustalıqla istifadə edir. O, yeni haşiyə və ara sahə formalarını yaradır, memarlıq bəzəyinin kolorit və xarakterik üslub xüsusiyyətlərindən istifadə edir. Bu da həmin xalçaların yeniliyini və ənənəvi sənətin bütün kanonlarına uyğunluğunu təmin edir. Biz tamamilə gözlənilmədən Şəbəkəli xalçasında ara sahəni əhatə edən tavanın stalaktit bəzəklərini görürük. Bəndi-rumi xalçasında ara sahənin sarayın

freskolarındakıə flora və fauna təsviləri ilə doldurduğu halda, tirmə ornamental motivi ritmik haşiyənin yaradılmasında istifadə olunmuşdur. Xalçanın hər motivi, iqtibas edilmişdir. Monumental rəsmlər saray tərtibatına layiq olan mürəkkəb xalça kompozisiyalarının yaradılmasına ilham verən tükənməz xəzinədir (Əliyev, 2019: 9).

Bu layihənin həyata keçirilməsi Eldar Mikayılzadəyə həvalə edilmiş və onun rəhbərliyi altında 6 rəssam və 14 toxucu olmaqla, yaradıcılıq emalatxanasında intensiv iş aparılmışdır. Səkkiz il ərzində təbii boyalarla rənglənmiş, ipək və yundan 19 orijinal müəllif xalçaları toxunmuşdur. Xalça palitrası və zənginliyi ilə göz qamaşdırır. Qeyd etmək olar ki, ümumilikdə xalçalarda yüz yetmiş növ və kolorit vasitəsilə toxucular tük kimi nazik və incə sapları bir birindən ayıraraq digər rəng çalarlarından istifadə edərək yeni kolorit yaradıb xalçaların toxunmasında istifadə etmişlər. Onu da xüsusilə qeyd etmək olar ki, on üç toxucu əməyindən bəhrələnmişdir (Əliyev, 2021: 7).

“Cəng və barış” xalçası Eldar Mikayılzadənin savaş mövzusunda yaratdığı ilk əsəridir. Süjetli kompozisiyanı çox sevən Xalq rəssamı miniatür üslubun dekorativ dilindən istifadə edərək kiçik detallarda böyük mənalar, fikirlər gizlətmiş, mürəkkəb bir xalça yaratmışdır.

Xalçada hadisələr müəyyən bir xətt üzrə inkişaf edir. Təbillərin və şeypurların çalınması ilə toplardan atəş açılır və döyüş başlayır. Qılınclar qınından sıyrılır, tüfənglər işə salınır, cəngi sədaları altında qızğın döyüş gedir.

Xalçanın sonuna yaxın çay təsviri sakitliyin yarandığına, müharibənin sona yaxınlaşdığına işarə edir. Hökmdarların birinin atının ağ, digərinin atının isə qara olması alleqorik olub. Xeyrin şər üzərində qələbəsini bildirir. Dağılan buludlar arasında parlayan günəş isə sülhün, əmin-amanlığın müjdəçisidir (Məmmədli, 2019: 5).

Bütün əsərlərində sevgi, humanizm, mənəvi zənginlik hisslərini təcəssüm edən Xalq rəssamı Şəki Xan sarayının divarlarında əks olunmuş döyüş səhnələrinə öz pozitiv duyğularını qataraq bu savaşı Cəng və barış səhnəsi olaraq yenidən yaradıb.

“Narlı” xalçasının kompozisiyası Şəki Xan sarayının qadınlara məxsus otaqlarının divarlarındakı ən məşhur elementlərindən biri olan şiş uclu tağın altında verilən nar ağacının təsvirinə əsaslanır. O, sarayın divar rəsmlərində cənnət ağacını əks etdirir. Ənənəvi olaraq cənnət qaplarını bildirən tağ bunu təsdiq edir. Xalçaçı-rəssam yaradıcı surətdə dəyişdirilmiş bu kompozisiyanı “Həyat ağacı”nın dünyanın eybəcərliklərindən təmişlənməsini simvolizə edən, həşəratların məhv edilməsi ilə məşğul olan bir neçə quşun təsvirləri ilə tamamladı. Tağın altındakı friz sarayın stallaktitlərindən ibarət çiçək motivləri ilə bəzədilib. Şəki üçün ənənəvi olan qara rəngli mahud üzərində ipək və ya pambıq saplarla işlənən təkəlduz tikməsini stilistik olaraq xatırladan geniş haşiyə xalçaya xüsusi gözəllik verir. Bu ornamentlərin çiçəkli motivlər sarayın divarlarından iqtibas edilib, ancaq təkəlduz tikməsinin ruhu Şəkinin xüsusi üslubunu xatırlatmaq məqsədini daşıyır (Zeynalova, 2016: 28-31).

“Cənnət quşları” dəst xalı-gəbəsində cənnət quşları dəst xalı-gəbəsi adından bəlli olduğu kimi quş motivlərinin çoxluğu ilə seçilir. Quşlar hələ qədim dövrlərdən Azərbaycanın həm xovlu, həm də xovsuz xalçalarının naxış elementlərindən hesab olunur. Hələ ilin xalça məmulatları olan kilim, vərni, zili və sumaxlarda müxtəlif növ həndəsiləşmiş quş elementlərinə rast gəlinir. Məsələn, Qarabağ vərniləri üzərində şanapipik, ördək və xoruz elementlərinə təsadüf edilir. Xalça elementləri arasında kəklik, göyərçin, durna, sağsağan, qırqovul, tovuz quşu, bülbül kimi quşlara da yer verilib. Quşlar xalçalarımızda müxtəlif dövrlərdə həndəsiləşmiş və realistik üslübda təsvir olunub (Camalqızı, 2013: 8).

Cənnət quşları dəstində həm simurq kimi əfsanəvi, həm də tovuz quşu, göyərçin, sağsağan, bülbül kimi real quşlar yer alıb. Türk dünyası mifologiyasında ana ilahə Umay (Humay) simurq quşu ilə qarşılaşdırılır, simurq quşu adamlara yardım etməsi, cəsarətli müsbət obrazda verilməsi xeyirlə şər arasında mübarizəsini bildirir. Bir çox miniatürlərdə də simurqun əjdahailə savaşı təsvir olunub.

Durna – vətən, torpaq rəmzidir, evin, ocağın nişanəsidir, qəriblərə, vətəndən ayrı düşənlərə həyandır, onlara yol göstərəndir. Umay ananın yerdəki təmsilçisi hesab edilən qu quşu ailəni, uşaqları, ev-ocağı qoruyandır, sədaqət rəmzidir. Qu quşu bu gün də Azərbaycanda müqəddəs

sayılır, insanlar inu ovlamır, lənətlənməkdən qorxurlar (Əliyev, 2015: 17-21).

Quşlar arasında bülbüllər də böyük əhəmiyyətə malikdir. Şərqdə istr poeziyada, istərsə də dekorativ-tətbiqi sənətdə gül və bülbüll təsvirlərinə xüsusi önəm verilib.

"Ağaclı" xalçası kompozisiyasının ənənəvi adı onu təşkil edən ağac təsvirlərinə işarə edir. Burada əsas diqqət qızılgüllərə və sərv ağaclarına verilib. Qızılgülü Şəki xanlığının rəmzi adlandırmaq olar. Sərv ağacı minarəyə bənzədiyi, həmçinin düzgünlük və doğruluğu təcəssüm etdiyi üçün iman rəmzi hesab olunur. Bu xalçanın kompozisiyası dörd istiqamətdə güzgü kimi əks olunan dörd seqmentdən ibarətdir. Bu, Nizami Gəncəvinin "Leyli və Məcnun" poemasında təsvir olunmuş ali mənəvi məhəbbəti bir-birində öz əksini görən sevgililəri vəhdətə çevirir (Əliyev, 2019: 7).

"Cənnət bağı" xalça dəstinin kompozisiyası göllərdən təşkil olunub. Xalçalarda rənglər öz sakitliyi ilə insanları ovsunlayır, güllərin ətrafında uçuşan kəpənəklərin zərifliyi əks olunur. Xalçada xalq arasında Məkkə gülü kimi tanınan Hibiskus çiçəkləri, mavi və çəhrayi rəngli qızılgüllər diqqət çəkir. Saxsı qabdan yüksələn ana budaq üzərində fındıqcalı şanagüllə və xan bülbül kompozisiyanı zənginləşdirir.

Xalçalardan birində saxsı qabla gül ağacını suvaran, digərində isə əlindəki alətlə ağacın dibini yumşaldan XVIII əsrə aid milli geyimdı təsvur olunmuş bağbanlar əks edilib. Əsərdə təsvir olunan bağbanlar zəhmətkeşliyi ifadə edir.

Dünyaya baxışı xalçaları kimi fərqli və nadir olan Eldar Mikayılzadə özünü hər zaman bir bağbağana, əsərlərini isə meyvə ağacəna bənzədir. Bağbanlar rəssamın öz obrazı, yaratdığı xalçalar isə onun əkdiyi, bar verən ağaclarıdr. Bu ağacların kölgəsi dünya durduqca var olacaq, meyvəsindən bütün sənətsevərlər bəhrələnəcəkdir.

"Adəm və Həvva" süjetli xalçanın simmetrik kompozisiyası Şəkixanovların evindəki qonaq otağının cüt divar oyuqlarını bəzəyən kişi və qadın təsvirlərindən bəhrələnib. Onların dəbdəbəli geyimləri imtiyazlı təbəqənin nümayəndələri olmaqlarından xəbər verir. Eldar Mikayılzadə güldan şəklində olan "Həyat ağacı"nı personajların arasına yerləşdirərək onları tamamlayıb. Bu güldandan uzanan cüt sevgili butalar bar verən məhəbbəti simvolizə edən çiçəklənən ağacın başlanğıcıdır (Aslanova, 2023: 15).

Klassik üçhissəli kompozisiya ağacı qoruyan erkək və dişi maralın təsvirlərindən ibarətdir. Lakin bu halda ağacı qorumaq əvəzinə, onlar sevgi bağlarının simvolu olaraq aşiqlərə döğru yönəlib. Şəkixanovlar evinin freskaslnda olduğu kimi, kişinin əlinə alma yerləşdirilib ki, bu da dini kitabların süjeti ilə əlaqələndirilir. Lakin buradakı məhəbbət harmonikdir (Heydər Əliyev Fondu, 2022: 173).

Xalçanın haşiyəsi sarayın gümbəz hissəsinin elementlərindən ibarətdir.

"Xan ovu" xalçası. 2018. 222x151,5 sm. Əriş, arğac – pambıq, xov – yun, ipək. "Xan ovu" xalçası Şəki Xan sarayında əks olunmuş ov səhnələrindən ilhamlanaraq yaradılmış süjetli xalçadır. Bu xalçanın kompozisiyasında rəssam Şəki Xan sarayındakı ov səhnələrini bəzən parçalamış, bəzən birləşdirmiş, bəzən əlavələr edərək yeni motivlər yaratmışdır. Sanki hansısa miniatür kitabdan qoparılmış vərəqə bənzəyən "Xan ovu" xalçasında iki yüzə yaxın personaj – xan, zadəganlar, ovçular, xidmətçilər, atlar, itlər, müxtəlif ov heyvanları və quşlarla bərabər sərv, çiçəkli mənzərə ilə Azərbaycan təbiətinin zənginliyi göz önünə gətirilmişdir. Əsasən, ceyran, cüyür və dağ keçilərin ovlandığı ov səhnəsində Şəki Xan sarayının frizindən götürülmüş əjdaha ovu da vardır (Heydər Əliyev Fondu, 2022: 173).

"Dörd fəsil" xalçasında "Dörd fəsil" klassik cənubi Azərbaycan kompozisiyalarından biri olub, bu xalçada yeni interpretasiyada verilir. Klassik quruluşlarda olduğu kimi, rəssam xalça sahəsini dörd bərabər hissəyə ayırır, hər birində dörd fəslin atributlarını yerləşdirib uyğun tonda rəngləyir. Lakin kompozisiya xalça sahəsini şaquli olaraq iki yarıya bölməyə, sarayın memarlıq üslubuna xas olan zərif tağın təsviri ilə tamamlanmağa əsaslanır. Müxtəlif mənəvi və maddi vəziyyətlərə keçərək həyatın dövri xarakterinin fəlsəfi anlayışını sənətkar dualizm, kişi və qadın başlanğıcı ideyası ilə açır. İki paralel bitən "Həyat ağacları"nı birincisində qadın, ikincisində - kişi başlanğıcını simvolizə edən dişi və erkək marallar qoruyur. Möhtəşəm güldanlarda bitən ağaclar bütün ara sahəni – həyat

məkanını bir haldan digərinə keçərək əhatə edir. Həyat dövrü məhsuldarlıq ilahəsinin tərənnüm etdiyi bahardan başlayır. Rəssam yay fəslini kişilik, əzmkarlıq və qüdrətlə əlaqələndirir. Qış payızı əvəz edir və yazın gəlişi ilə oyanıb sonsuz həyat dövranında yeni üfüqlər açmaq üçün yuxuya gedir. Çiçəklər, meyvələr, tərəvəzlər, zəngin natürmortlar burada ilik fəsillərinə uyğun yerləşdirilib. Hər fəslin rəmzi sayılan quşların təsviri bu ideal cənnət bağına həyat impulsu verərək canlılıq gətirir (Heydər Əliyev Fondu, 2022, 173).

Nəticə

Müasir dövrdə də Azərbaycan peşəkar xalçaçılıq məktəbi xalça sənəti növünün ən yaxşı ənənələrini davam etdirir. Artıq neçə illərdir ki, Xalq rəssamı Eldar Mikayılzadə xalçaçılıq xəritəsində yeni Şəki xalça silsiləri üzərində işləmişdir. Şəkinin yüksək mədəniyyəti – ecazkar Şəki Xan sarayı, Şəkixanovların evi, şəbəkələr, nəbati ornamentli zərif zərgərlik məmulatları usta üçün ilham mənbəyi olmuşdur.

Möhtəşəm əsərlər yaradan Eldar Mikayılzadənin əməyi prezident İlham Əliyev tərəfindən yüksək qiymətləndirilərək 2018-ci ildə "Xalq rəssamı" fəxri adı ilə təltif olunmasına səbəb oldu. Bu da Azərbaycan Xalçaçılığının təşəkkülü istiqamətində görmüş olduğu səylərin göstəricisidir. Bundan başqa toxunulmuş dəyərli xalçalarının sorağı artıq çoxdan Azərbaycanın hüdudlarını aşmışdır. Əl əməyi göz nuru ilə yüksək səviyyədə çalışması ilə nüfuz qazanmış həmin xalçalar bir çox beynəlxalq sərgilərdə mükafata layiq görülmüşdür (Aslanova, 2023: 15). İngiltərə (1991), Rusiya (1992), Türkiyə (1995), Fransa (1993), Belçika (1996), Azərbaycan (2010) və b. ölkələrdə təşkil olunmuş fərdi sərgilərində Eldar Mikayılzadənin yaradıcılığı uğurla nümayiş etdirilmişdir.

Ədəbiyyat

1. Heydər Əliyev Fondu. (2022). "Azərbaycan xalçası ilmələrin rəqsi". Albom kataloq. Bakı, 173 s.
2. Xalçaçı-rəssam Eldar Mikayılzadədən alınan müsahibə.
3. Əliyev, Z. (2021). "Şəki qrupu" xalçalarının yaradıcısı Xalq rəssamı Eldar Mikayılzadənin bədii tapıntıları haqqında. Mədəniyyət, s.7.
4. Əliyev, Z. (2013). "İlmələrin hikməti". Bakı: "Letterpress", 256 s.
5. Heydər Əliyev Fondu. (2019). Undiscovered: New motifs in Azerbaijani carpetry. 67 s.
6. Əliyev, Z. (2021). Unikal xalçalar müəllifi Xalq rəssamı Eldar Mikayılzadənin yubiley portreti. Kaspi, s.9.
7. Məmmədli, N. (2019). Mütəfəkkir şairin ilmələrə köçürülən yeni obrazı. Mədəniyyət, s.5.
8. Zeynalova, A. (2016). Rəssam Eldar Mikayılzadənin xalça dünyası. Qobustan: Sənət toplusu. № 2, s.28-31.
9. Camalqızı, G. (2013). İdeyanı reallaşdırmaq üçün gərək bütün şərtlər bir araya gəlsin: E. Mikayılzadə, müsahibəni apardı: Ekran-efir, s.8.
10. Əliyev, Z. (2015). Dünyanın ən unikal xalçasının yaradıcısı. Kaspi, s.17-21.
11. Əliyev, Z. (2019). Nadir xalça. Mədəniyyət, s.7.
12. Aslanova, G. (2023). Eldar Mikayılzadə yaradıcılığı: milli-ənənəvi sənətə yeni nəfəs. 525-ci qəzet, s.15.

Göndərildi: 23.01.2023 Qəbul edildi: 10.04.2023

DOI: https://doi.org/10.36719/2663-4619/90/155-160

Maryam Khanbabazade
Khazar University
master student
maryam.khanbabazada@gmail.com

"THE ONE BELT ONE ROAD" PROJECT AND THE SOUTH CAUCASUS REGION

Abstract

In our modern world, China wanted to restore the Ancient Silk Road to ensure stability and improve collaboration between nations. Indeed, Chinese President Xi Jinping firstly, proposed a unique project called "One Belt, One Road". The main aim of the initiative is strengthening trade among nations, exchange of cultures, building infrastructure and facilities by constructing railways, bridges, roads, pipelines, hydroelectric dams and much more. Due to the strategic location of the South Caucasus, the region plays a crucial role for the implementation of the project. Collaborative efforts and heightened commercial interactions are instrumental in fostering favorable economic growth among region countries involved. Therefore, in this article, development of OBOR project and its impact on the countries located in the South Caucasus have been analyzed.

Keywords: *cooperation, OBOR, South Caucasus, China, Azerbaijan, Georgia, Armenia, Silk Road*

Məryəm Xanbabazadə
Xəzər Universiteti
magistrant
maryam.khanbabazada@gmail.com

"Bir kəmər, bir yol" layihəsi və Cənubi Qafqaz regionu

Xülasə

Müasir dünyamızda sabitliyi təmin etmək və xalqlar arasında əməkdaşlığı yaxşılaşdırmaq üçün Çin bu Qədim İpək Yolunu bərpa etmək istəyirdi. Beləliklə, Çin sədri Si Cinpin ilk dəfə "Bir kəmər, bir yol" adlı unikal layihəni təklif etdi. Təşəbbüsün əsas məqsədi dəmir yolları, körpülər, avtomobil yolları, boru kəmərləri, su elektrik bəndləri və s. tikməklə millətlər arasında ticarəti, mədəniyyət mübadiləsini gücləndirmək, infrastruktur və obyektlər qurmaqdır. Strateji yerləşməsinə görə Cənubi Qafqaz bu layihənin həyata keçirilməsində həlledici rol oynayır. Birgə səylər və yüksək kommersiya əlaqələri layihəyə cəlb olunmuş region ölkələri arasında əlverişli iqtisadi artımın təşviq edilməsində mühüm rol oynayır. Beləliklə, məqalədə OBOR layihəsinin inkişafı və onun Cənubi Qafqazda yerləşən ölkələrə təsiri təhlil edilmişdir.

Açar sözlər: *əməkdaşlıq, ticarət, OBOR, Cənubi Qafqaz, Çin, Azərbaycan, Gürcüstan, Ermənistan, İpək Yolu*

Introduction

Several centuries following the collapse of the Ancient Silk Road, in 2013 Chinese President Xi Jinping proposed the New Silk Road project during his speech at Kazakhstan's Nazarbayev University. He stressed that "[they] should take an innovative approach and jointly build an economic belt along the Silk Road" (Witte, 2013). A month later, Xi spoke in Indonesia where he argued that "he two sides should work together to build a Maritime Silk Road for the 21st century" (Centre, 2013). These two speeches marked the beginning of President Xi Jinping's policy on restoration of the ancient route. He sought to regenerate ancient routes and improve co-operation with not only neighboring countries, but also other nations around the globe. All these gave a birth to an initiative labelled as the "Belt and Road Initiative" or "One Belt One Road" (OBOR) in

modern history. The OBOR initiative is considered as the largest infrastructure project since the Marshall Plan, aiming at modernization of the Ancient Silk Road.

Theoretically, liberalism renders itself very useful in explaining China's aspirations towards the project. From the liberalist perspective, economic cooperation, trade, interaction between countries results in sustainable peace and security in the world. That is why, the Belt and Road Initiative has been of great significance for economic and political relations of countries over the history.

China has several objectives on the implementation of the OBOR project. China intends to facilitate the integration process and encourage collaboration through its policy of peaceful diplomacy towards Central Asia, Europe, and Africa. This huge project opens exceptional opportunities for not only China, but also for other participating countries. As a result, connectivity among the nations will improve trade relations and provide for security among the states. Free trade and economic cooperation play a crucial role in the development of the countries and provide not only exchange of goods, but also services, cultures, languages etc. Most of the members of the OBOR project believe that this initiative will bring sustainable peace, welfare, security, and economic improvement to their countries. China also considers the project as a mutual trust and benefit opportunity for all parties. As an initiator and major investor of the OBOR, China exercises soft power on other countries as China's culture, traditions and values are spreaded over the world. Combined with the consequences of the globalization process all these affect the involved countries to the greater extent. One of the aims of China was to counter the influence of big powers in the region. Therefore, the OBOR initiative plays a vibrant role for increasing the power of China in the region (James McBride, 2023).

Most of the countries have well developed economic relations with China. Bilateral ties with Beijing become more crucial during critical times for the participating countries such as election period or political, civil turmoil. Cooperation with China has gain even higher significance in the years following the launch of the initiative. China is the second largest economy in the world. In case of government changes in those countries, China will be get involved there to eliminate investment risks. It has an ability for making political changes within the regional nations. However, China does not attach any political strings to the countries participating within the OBOR project. Because the successful implementation of the project is much more important than other gains for China. In any case, collaboration with China is so beneficial for both economic and political improvement of countries. It does not matter which party comes to power, they will surely support the Belt and Road Initiative for their development and prosperity. It is known that India as a regional power has been against the project, specially China-Pakistan Corridor due to the national interests. Despite some challenges India faces due to the China-Pakistan Corridor, it does not still cut ties with this project because of its needs for infrastructural and capital development (Hussain, 2021).

The Belt consists of six land corridors which connect more than sixty countries around the world and are considered as the major land trade network connecting Europe with East Asia. With the help of these corridors, member countries will benefit separately from the project. One of the major ones of six corridors is the Central Asia-the Western Asia Economic Corridor (CCW) that traverses the South Caucasus countries. As part of this corridor, the South Caucasus plays such an important geographical role with its geostrategic location at the crossroads between Asia and Europe. This region has become a focus to implement the Belt and Road initiative. Azerbaijan, Georgia, and Armenia have gained independence in the region after the dissolution of Soviet Union. These countries expressed their interest for being a part of the transportation projects to increase trade relations and develop economic ties with other countries.

China does not have any special interest in the regional countries, as there is not any border sharing with them. Nevertheless, because of the geopolitical location, the South Caucasus region has been active as a transportation corridor between the North and the South, the East, and the West. That is why the region plays a crucial role for the Belt and Road initiative, too (Yellinek, 2020).

In 2015, China signed special agreements with the South Caucasus countries - Azerbaijan, Georgia and Armenia sanctioning their participation in the New Silk Road project. Azerbaijan has a great significance for the implementation of the China-Central Asia-West Asia economic corridor of the Belt and Road project. The route starting from China goes to the port of Aktau and continues to Baku. After a new alternative port of Turkmenbashi was constructed in Turkmenistan, this route became a competitor on the shores of the Caspian Sea (Baghirov, 2020). This competition has a crucial role for the strengthening position of Azerbaijan on the mentioned corridor. The corridor also offers huge benefits for the EU and has a potential to contribute to deeper integration with the European ports

As the Caucasus country, Azerbaijan is one of the participant of the project which demonstrate its support from the beginning. It mainly focuses on building and improving trade relations with European states. As one of the major initiatives, the Baku-Tbilisi-Ceyhan oil pipeline was finalized in 2006. Another route, the Baku-Tbilisi-Erzurum gas pipeline started to carry Azerbaijan gas to Europe. These projects not only have provided Baku's access to European markets through the transit routes such as Georgia and Turkey, but also significantly improved the technical infrastructure. Armenia has not been included to the transportation corridor due to the problems with Azerbaijan although it can offer a shorter route than Georgia for reaching Turkey. Along with these initiatives, Azerbaijan has signed several agreements with Kazakhstan and Georgia to operate the Trans Caspian International Transport Route (TITR) from China to Europe (Report.az, 2022). The project is considered as the shortest route to the West and helps the participating countries and China to reduce logistical costs. This is the reason behind China's deep interest in this route. Besides the pipelines, there have been several railroads crossing Azerbaijan such as Baku-Tbilisi-Kars railroad. TRACECA project which was initiated by the European Union became a source for the New Silk Road project.

Objectives of China related to the OBOR overlap with the geopolitical and strategic interests of Azerbaijan, and this becomes a great opportunity for both parties. In terms of the OBOR initiative, the President of Azerbaijan has been on several official visits to China and in 2019, Ilham Aliyev attended the second Belt and Road Forum for International Cooperation. During this visit, several Azerbaijani companies signed ten new agreements with the Chinese companies. In total, deals worth 821 million US dollars were signed and the initiatives included construction of a greenhouse complex, industrial and agro-industrial parks in the regions of Azerbaijan (Azvision, 2019). Even prior to this occasion President Ilham Aliyev has repeatedly underlined the country's strong interest for Chinese investments and emphasized appreciation by Azerbaijan of successful operation of Chinese companies in the country. All these projects and routes demonstrate that Azerbaijan is a reliable country for China on both political and economic points of view. Because as a transit country Azerbaijan provides a major energy corridor for the EU and promote peace, security in the energy sector. Azerbaijan-China cooperation can also be observed by recent developments between them.

Georgia together with its neighbor Azerbaijan has been another major strategic partner of China in the context of the New Silk Road project. The relations between China and Georgia have an immense importance, as a result partners signed a free-trade agreement in 2018. This made Georgia the first country in Eurasia signing a free trade agreement with China. As an important part of the Silk Road Economic Transport Corridor (SRTC), the Baku-Tbilisi-Kars railway has been vital for connecting the East and the West while crossing Azerbaijan, Georgia, and Turkey. This route provides a connection between the Caspian and Black Seas. For Chinese side, the railroad has an elevated as it is expected to increase the transportation volumes of goods and services.

Georgian involvement in the project is not a novel occasion. Over the history Georgia has been a part of the Ancient Silk Road Initiative. The country got deeply involved in the BRI with the newly built port of Anaklia granting about 2.5 billion investments (Jardine, 2018). It is not important which country builds this port, Georgia sees Anaklia as being a crucial component for the participation in the Belt and Road initiative. Anaklia port is considered as the free investment zone

where investors around the world can use it for producing services, goods without value added taxes. As a result of being an active participant of Anaklia port, the Baku-Tbilisi- Kars railway and other projects, Georgia will improve economic and political relations not only with China, but also other nation such as Central Asian, EU countries as a potential BRI transit country. Though Beijing tries to act cautious in its relations with Georgia to avoid political problems with Moscow and the USA, China prefers to continue deepening cooperation and partnership with Georgia.

The landlocked country of the South Caucasus region, Armenia has difficulties in the access to international and regional markets because of the hostility with its neighbors. Borders in the east with Azerbaijan and in the west with Turkey have been closed and no political, economic, cultural relations exist between those countries. There are land connections for trade and transportation with Iran and Georgia, with only border crossing rail connection being available with Georgia. Because of the regional isolation, no corridors within the OBOR are crossing Armenia (Matin, 2020). Nevertheless, in 2015 the Memorandum on Promotion of Cooperation in Building the Silk Road Economic Belt was signed between China and Armenia to involve the country to the project. China also launched a new railroad from Bayannir in Inner Mongolia Autonomous Region to Tehran city of Iran. The connection between China and Iran through this route is also useful for the long-awaited North-South highway which helps to link Armenia with Iran, Georgia, and other European countries. Under the Belt and Road Initiative, China has made investments in Armenia in the fields of infrastructure, trade, education, agriculture as a minor player in the initiative.

The second Karabakh War, that happened between Azerbaijan and Armenia has brought about the potential changes to the New Silk Road project. Due to the final agreement of the 44 days' war signed on November 10, 2020, an economic and transportation link will be provided between Baku and Kars city of Turkey by crossing Nakhchivan region. It has principal significance becausethis would ensure direct land access between Baku and Nakhchivan which were linked only through air transportation before. The consequences of the war will have an impact on the trade routes of the Belt and Road project crossing Azerbaijan. China has always tried to find effective ways for making transportation routes short and within reduced time. Consequently, China can soon use the Baku-Nakhchivan-Turkey railroad way within the OBOR. This route is very essential for the regional cooperation and economic development among the South Caucasus countries.

It is also important to mention the role of the Russian-Ukrainian war in the implementation of the project which resulted in the changes for the future perspectives of the OBOR. Within OBOR, one of the projects is the New Eurasia Land Bridge Economic Corridor which connects China with Europe via the railways crossing Kazakhstan, Russia, and Belarus. The war between Russia and Ukraine severely affected this corridor due to the sanctions put on Russia (Pushp, 2022).

This recent geopolitical situation increased the importance of the Central Asian region. As a result, transit importance of Azerbaijan has increased. As an important energy producer it attracts the attention of the world with its geostrategic location on the crossroads of several global projects (Politicon, 2023). Following the start of the Russian- Ukrainian war, the EU also started to change its policy towards strengthening political and economic relations with the neighboring countries including the South Caucasus, Eastern Europe, the Western Balkans, and Black Sea countries to reduce its dependence on Russia. This is the policy of the EU towards upgrading relations with its neighbours and realizing its enlargement policy aimed at strengthening its role in these regions. The Union pursues the policy towards cooperation for oil and gas exports from the countries located in the Central Asia and the South Caucasus. The EU is mainly interested in the TANAP pipeline project - a major part of the Southern Gas Corridor that brings natural gas through the Southern Caucasus Pipeline, TANAP and TAP (Azimov, 2021). The strategic importance of this project started to surge amid the war between Russia and Ukraine. As connections between the Central Asia and Europe these pipelines are also crucial for China to strengthen relations with those countries for using the route as a part of the OBOR. Because this is the best way to reach Europe for China. All these transit routes play a significant role in the geopolitical relations among countries and would encourage China to make an import-export to European markets via the South Caucasus

region and increase its soft power. This is not only good for China, but also for participant countries to strengthen ties with one another.

Conclusion

The project is a new phase of the globalization process through bilateral and multilateral cooperation among nations. From the liberalist perspective, the Belt and Road project creates a favorable condition for the countries to provide connectivity and economic interdependence with each other. As the initiator of the project, China aims to develop regional and global cooperation and mutual development by signing trade agreements with countries. Regionally, as a part of the project the South Caucasus countries can gain more from the opportunities of the OBOR both as supplier and transit countries.

References

1. Witte, M. (2013, September 11). Xi Jinping Calls For Regional Cooperation Via New Silk Road. Retrieved from The Astana Times: https://astanatimes.com/2013/09/xi-jinping-calls-for-regional-cooperation-via-new-silk-road/
2. Singapore, E.O. (2014, November 11). How China will work with ASEAN for a brighter future. Retrieved from embassy of the people's Republic of China in the Republic of Singapore: http://sg.china-embassy.gov.cn/eng/sgsd/201411/t20141111_1715132.htm
3. James McBride, N.B. (2023, February 2). China’s Massive Belt and Road Initiative. Retrieved from Council on Foreign Relations: https://www.cfr.org/backgrounder/chinas-massive-belt-and-road-initiative
4. Hussain, F. (2021, March). Challenges to China-Pak Economic Corridor (CPEC): The Indian Perspective.
   Retrieved from Researchgate.net:
   https://www.researchgate.net/publication/350605001_Challenges_to_China-Pak_Economic_Corridor_CPEC_The_Indian_Perspective
5. Yellinek, R. (2020, February 26). The Impact of China’s Belt and Road Initiative on Central Asia and the South Caucasus. Retrieved from Center for Security Studies: https://isnblog.ethz.ch/uncategorized/the-impact-of-chinas-belt-and-road-initiative-on-central-asia-and-the-south-caucasus
6. Baghirov, O. (2020, October 16). The Jamestown Foundation.
   Retrieved from center of analysis of international relations: https://jamestown.org/program/competition-among-ports-in-the-caspian-sea-and-the-significance-of-the-port-of-baku/
7. Report.az. (2022, March 11). Azerbaijan, Kazakhstan, Georgia agree on development of Trans-Caspian route. Retrieved from Report.az: https://report.az/en/infrastructure/azerbaijan-kazakhstan-georgia-agree-on-development-of-trans-caspian-route/
8. Azvision. (2019, April 24). Azerbaijani and Chinese companies in Beijing sign contract worth $ 821 million. Retrieved from azvision.az: https://en.azvision.az/news/104388/azerbaijani-and-chinese-companies-in-beijing-sign-contract-worth-$-821-million.html
9. Jardine, B. (2018, February 21). With Port Project, Georgia Seeks Place on China's Belt and Road. Retrieved from eurasianet.org: https://eurasianet.org/with-port-project-georgia-seeks-place-on-chinas-belt-and-road
10. Matin, K. M.A. (2020, June 1). South Caucasus and Central Asia : The Belt and Road Initiative-Armenia Country Case Study. Retrieved from The World Bank: https://documents.worldbank.org/en/publication/documents-reports/documentdetail/413701593499050132/south-caucasus-and-central-asia-the-belt-and-road-initiative-armenia-country-case-study
11. Pushp, P. (2022, March 8). Ukraine-Russia Crisis: Belt and Road Initiative and China’s diplomacy.

Retrieved from Modern Diplomacy: https://moderndiplomacy.eu/2022/03/08/ukraine-russia-crisis-belt-and-road-initiative-and-chinas-diplomacy/

12. Politicon. (2023, February 12). The General Review of Chinese Giant Project “One Belt One Road”: The Importance of Central Asia and Azerbaijan. Retrieved from Politicon: https://politicon.co/en/analytics/162/the-general-review-of-chinese-giant-project-one-belt-one-road-the-importance-of-central-asia-and-azerbaijan
13. Azimov, A. (2021, January). European energy policy and the eu-azerbaijan energy cooperation.
Retrieved from Researchgate:
https://www.researchgate.net/publication/347906923_EUROPEAN_ENERGY_POLICY_AND_THE_EU-_AZERBAIJAN_ENERGY_COOPERATION

Received: 05.02.2023 Accepted: 28.04.2023

ELMİ İŞ Beynəlxalq elmi jurnal. İmpakt Faktor: 2.255. 2023 / Cild: 17 Sayı: 5 / 161-167 ISSN: 2663-4619
SCIENTIFIC WORK International scientific journal. Impact Factor: 2.255. 2023 / Volume: 17 Issue 5 / 161-167 e-ISSN: 2708-986X

DOI: https://doi.org/10.36719/2663-4619/90/161-167

Javad Ahmadov
Khazar University
master student
cavad.ahmadov@khazar.org

STRATEGIC INTERESTS OF EUROPEAN UNION IN SOUTH CAUCASUS AND NEW GEOPOLITICAL ORDER WITH THE AFTERMATH OF THE KARABAKH WAR

Abstract

All along the history, the South Caucasus region has been considered as an important platform for external actors thanks to its vast economic value, and more to that, increasing role of the region as a transportation corridor in between of west and east makes this region of a strategic significance. Major powers have ruled out the area for its appealing resources and geostrategic location, and, in the midst of the hard power competition of Turkey, Russia and Iran for the regional dominance, the EU has been seeking opportunities and benefits from the region since the early 1990s, mainly for energy security due to the growing demand for natural gas as a primary energy source and largely utilized its soft power politics to maintain the regional countries committed to EU values and interests.

Keywords: *European Union, Azerbaijan, Georgia, Armenia, Eastern Partnership Programme, European Neighborhood Programme, cooperation*

Cavad Əhmədov
Xəzər Universiteti
magistrant
cavad.ahmadov@khazar.org

Avropa İttifaqının Cənubi Qafqazda strateji maraqları və Qarabağ müharibəsinin nəticəsi ilə yeni geosiyasi nizam

Xülasə

Bütün tarix boyu Cənubi Qafqaz regionu özünün böyük iqtisadi dəyərinə görə xarici aktorlar üçün mühüm platforma hesab edilmiş və daha çox, regionun Qərblə Şərq arasında nəqliyyat dəhlizi kimi artan rolu ilə bu region daha da böyük strateji əhəmiyyət kəsb edir. Böyük güclər bu ərazini cəlbedici resursları və geostrateji mövqeyinə görə istisna edir və Türkiyə, Rusiya və İranın regional üstünlük uğrunda sərt güc rəqabətinin ortasında Aİ ilk günlərdən regiondan imkanlar və faydalar axtarır. 1990-cı illərdə, əsas enerji mənbəyi kimi təbii qaza artan tələbat səbəbiylə enerji təhlükəsizliyi üçün və Aİ dəyərlərinə və maraqlarına sadiq olan region ölkələrini cəlb etmək üçün yumşaq güc siyasətindən böyük ölçüdə istifadə etmişdir.

Açar sözlər: *Avropa İttifaqı, Azərbaycan, Gürcüstan, Ermənistan, Şərq Tərəfdaşlığı Proqramı, Avropa Qonşuluq Proqramı, əməkdaşlıq*

Introduction

It is undeniable that the European Union (EU) has been facing its most significant demand for natural gas in recent years, since Russia used to be the EU's largest supplier of oil and gas, and the EU eagerly is looking forward to expanding variety of its energy sources to diminish the dependence on Russia.

Moreover, the region's vast energy resources and its geostrategic location among Turkey, Iran and Russia, provides a potential key transit corridor for Europe. Since the early beginning of the Azerbaijan's independence, European companies have proceeded their interests in the region with the close cooperation of the major energy companies from Europe be it BP, Eni, Total, and Statoil.

Hence, to attract the interest of the regional states, the EU has supported the development of the South Caucasus via a number of EU backed programs such as TACIS and INOGATE, resulting in deeper cooperation in different fields, particularly energy. With that being the case, the EU and South Caucasian countries have signed numerous regional projects on energy, such as Nabucco, Trans-Adriatic Pipeline (TAP), ITGTI, and Trans-Anatolian Gas Pipeline (TANAP), making the South Caucasus, specifically Azerbaijan, an important player in EU energy policy. All in all, European Union remains committed to diversifying its energy sources and diminishing the dependence on Russian gas.

The EU's growing engagement in the South Caucasus starting in the early 2000s was not the outcome of straightforward and linear dynamics, but was rather a result of a disjointed and chaotic process. While political developments in the region – more specifically the Rose Revolution in Georgia at the end of 2003 – contributed to shifting the EU's attention to the South Caucasus, Armenia, Azerbaijan and Georgia were initially excluded from the European Neighborhood Policy (ENP) as they were not immediate neighbors of the EU (Commission, 2003).

It is widely believed that the EU does not necessarily consider South Caucasian countries as possible real EU members yet in the near future even though Georgia has been recentl considered as a candidate country, nevertheless, maintaining its so-called "back yard" safe or at least European minded is undeniably of utmost importance for the European Union in contemporary global politics. To that end, the EU has launched a number of projects and investments in the different sectors of the countries in order to facilitate the smooth Europeanization of the region.

According to neo-functionalism, political integration is an inevitable consequence of economic integration. Therefore, gradual integration coupled with progressive institutionalism should contribute to the creation of a community of security (Rosamond, 2000). It is irrefutable that deeper economic cooperation will entail cooperation in other spheres and will result in spill-over effects. Support from the EU for political and economic reforms in the neighbourhood provides an opportunity to stiffen prosperity and stability, which surely paves the way for solid benefits to the people living in both the EU and the regional countries. Therefore, the economic aspect of this partnership is the most developed and strengthened so far. Close partnership in the economic sphere brings about a positive change in the government and allows regional countries to acquire certain economic benefits and to adopt some part of the EU legislation particularly connected to common market regulations.

It is exceptionally crucial for Europe to ensure that these South Caucasian states become stable, predictable, and synergetic to the EU since the instability in the region can have a damaging impact on the EU. The EU has always been prioritizing its external border management because of its freedom of movement regulation within the Schengen Area. It is more than clear that the EU faces some challenges with the Turkish-Greece border through its Balkan neighbourhood. With that in mind, the EU can comprehend that having required security in the distant borders will keep the EU safer than it is right now. To that end, cultivating good relations and reform on border management not only brings peace and security to the South Caucasus but also to the EU in one way or another. Hence, the EU has started to pay a particular attention to border management of the South Caucasus and added respective amendments to European Neighbourhood Policy Action Plan. According to the provisions of the Action Plan, South Caucasian countries should review the implementation of their National Action Plan for Combating the Trafficking of Persons as adopted in 2003, and assess progress made and envisage follow-up measures (Frappi, 2012). Yet in 2003, the EU was eager to acknowledge in its External Security Strategies (ESS) that roots of its security were to be found outside of its parameters (Frappi, 2012: 89). Basically, most of the time, roots of the possible challenges steam from outside of Europe. Moreover, it is of utmost importance for not only the EU but also for other superpowers to ensure the safety of the territories which are the part of the Belt and Road initiative which South Caucasus is also a corridor and therefore the region drags the particular attention.

Colonial frontier is concerned with transforming the outside according to the preferences of the inside, which are believed to be just and appropriate, and incorporating the outside within the inside. Finally, while the colonial frontier is expansionist in nature, the geostrategic of *limes* aims to draw the limit to the borders and consolidate the achievements within the country's own territory (Jalagonia, 2019).

Within this theory, Eastern Partnership countries are considered as a colonial frontier for Europe. The EU, by investing large amounts of money in this region, also spreads its values and norms, which in the end will transform the outside per interest of the inside. Hence, the EU tries to encourage regional countries to join the Europeanization processes through cohesion, not coercion. Not having a hard power interest in the region makes the EU more flexible in its initiatives. Indeed, Russia does not see the EU as a primary rival in the region since it pursues soft power to manipulate countries; however, when it comes to NATO, Russia has explicitly made it clear that cooperation with NATO would be seen as a malign act and a possible threat by Russia. With that in mind, except Georgia, which is at war with Russia, all South Caucasian countries have tried to pursue a balanced policy in one way or another. However, unlike Central European states, the ''return to Europe'' metaphor is not that adhered to by South Caucasian states, and in the same order, does not provide a stiff identity incite as a "Europeans" for the regional states. Moreover, because of their strategic location, South Caucasian countries should take other regional powers into consideration as well. With this in mind, before choosing to be prone to one superpower in this multipolar system in the region, the regional countries have to analyse the possible negative and positive effects of it on a larger scale.

The EU has tried to spread its values to the region with ENP on the ''one size fits all'' policy basis, which indeed surely does not fit. When a decision has been confirmed on the basis of the policy, the political culture has not been taken into consideration, and therefore, the policy is not comprehensive and proper to every state in the neighbourhood program. Even though those countries share almost their past 70 years similar one way or another, their culture varies from each other. The people of Azerbaijan are too close with Turkish people in terms of their ethnicity, language, culture, and ''one nation two states'' phrase one more time indicates their commitment to each other. Azerbaijanis sees Turkey as a brother country and is prone to be next to Turkey on any side of the political system of the world. Whereas, for the people of Georgia to be far from the Russian paw is the only thing the country dreams of and sees Europe as the only chance to achieve it. When it comes to the people of Armenia, the country used to have closer cooperation with Russia within Collective Security Treaty Organization and Eurasian Customs Union and sees Europe as an economic market rather than a political union. In that sense, regional countries have different political cultures, which should not be generalized on the policymaking toward the region. Moreover, the EU has prioritized its own needs and values over the needs of regional counties, and the relations between South Caucasian countries and the EU have been asymmetric in the given consideration. Hence, target countries have been left with no say about their future commitments with the EU, which indeed made relations vague for the regional countries. Being not provided with any membership prospects make these countries feel uncomfortable in the new world order. South Caucasian countries are not promised that they will be welcomed as a member of the EU in upcoming years apart from recent candidate status of Georgia, and with that mind, those countries are a little undetermined to take such reforms and ignite Russian fear and antipathy toward them. When it comes to Central European countries, they had a determination to be united again with their European counterparts and bring back the European identity for themselves. In addition to this, being promised membership in the EU and NATO made them feel more enthusiastic and eager to take respective reforms on political, economic, and other essential spheres of the government. However, considering that the EU sees South Caucasus as external security borders for the safety of people of the EU member states, whereas in the Central European case latter have been regarded as a part of Europe. Thus, the EU has prioritized membership of Central European countries to the EU and provided all the necessary platforms for this purpose. However,

when it comes to South Caucasus, the region does have secondary importance for the security of the people of EU member states.

In addition to this, whether those countries are a part of Europe geographically or not has been a hot topic for discussion in the EU. The member states have different ideas about the region; while some believe the region can be considered as a part of Europe, others believe that further enlargement of the EU to the region would damage the European identity. To that end, Europe is in a dilemma per se, and there is no clear commitment from neither the partner countries nor the EU itself.

Through numerous cooperation programs like ENP, the EaP which latter is being considered to be a more functional and result-oriented policy toward the region and it is observed that having a chance to cooperate on a sector-based type of partnership grants mutual benefits for the parties to enjoy hereby, among these sectors, low profile politics have also found its position, and impacting people at the grassroots level makes EU prestige a benign unity for the people of these respective communities. Other than EaP, regional countries are free to enhance their collaboration on an individual basis in bilateral relations. EaP can be considered a second chance of the EU to bring those nations closer to the EU and integrate economically and politically to EU standards. Unlike ENP, EaP initiated a ‘’more for more’’ approach to the region. The term “more for more” approach implies that those who are more committed to EU values and eager to take respective reforms will be awarded more funds from the EU, which can easily impact the state budget of the respective countries. EaP does provide a tailored policy toward the region, and countries are free to integrate with the EU in accordance with their interest.

In that nature, Georgia which geographically considers itself as a country from Europe and keen on being a member of the EU on a political level as well. With this in mind, any EU initiative is being warmly welcomed by the government and people of Georgia. However, appreciation for their commitments would motivate them more for further integration. In ENP, such motivation was obscure, and the EU has decided to use its second chance in a wiser way. For Azerbaijan, it is a perfect chance to economically integrate with the EU and pursue a balanced policy in its high politics. Azerbaijan sees the EU as a reliable and profitable market to sell its oil and gas resources. And in its turn, the EU also is happy to diversify its source of external gas, decreasing its dependency on Russian gas. With this in mind, Azerbaijan takes bigger steps in the economic field and encourages the EU to invest more in its businesses and gain more for more commitments. However, Azerbaijan does not want to trigger other regional powers and choose one side over another in today’s world politics; therefore, politically, Azerbaijan chooses not to agree to all terms of the EU on Azerbaijan. With this reality, Azerbaijan proposed its own terms, and currently, negotiations are being held on the consensus to achieve from both sides. Latest statistics, disclosed by EU Ambassador to Azerbaijan reveals that 52% of Azerbaijani foreign trade is with the EU [and] 65.6% of exports go to the EU market (Turksoy, 2023).

When it comes to Armenia, Armenia has been subject to Russian influence and is a member of CSTO and Eurasian Economic Union, which is considered Russian led economic organization. The Collective Security Treaty Organization charter reaffirmed the desire of all participating states to abstain from the use or threat of force. Signatories would not be able to join other military alliances or other groups of states, while aggression against one signatory would be perceived as an aggression against all. (Obydenkova, 2010).

The members of the Eurasian Economic Union have a right to free movement of people, goods, capital, and services within the scope of the Eurasian Union. Because of its similarity, Eurasian Union is considered as a Russian-led EU in the Post-Soviet sphere. Being a member of such an organization indeed indicates the commitment of the respective country and their approximation to one particular side. In this given consideration, Armenia sees the EU as a market and did not support its political incentives. However, the last revolution promised new hopes to the people of both sides.

In addition to this, the EU supports and funds economic and social policies addressed to reduce the disparities in society. EU considers the bottom-up approach and people-to-people policy in further phases of the Eastern Partnership Program. Therefore, this policy is considered EaP Keeping South Caucasus at its arm's length and close enough to prevent them from being dragged along the Russian sphere influence, but still to an adequate degree distant that they do not become the members of the EU in the near future.

Moreover, it is irrefutable that some setbacks at the organizational level impede overall integration with EaP countries. Indeed, European Commission and EU External Action Service have different opinions about the level of integration with those above-mentioned countries. That is why it is immensely hard for Europe as a whole to pursue its foreign policy toward the region with a unanimous decision.

New Geopolitical Order aftermath of the Karabakh war

Amid of the full-scale invasion of Ukraine on 24 February 2022, Russia has become more and more set aside on the international stage, especially in European continent. Thus, it presents a chance for the European Union (EU) to take on a key stabilizing role in the South Caucasus, where frustration with Moscow's actions is increasing specially with its inefficiency as a peacekeeper in the region. With that being said, the EU has an undeniable strong soft power position in the region, with growing trade between the EU and the countries of the South Caucasus, and a potential adequate role as a conflict resolution partner, particularly in the Karabakh conflict between Armenia and Azerbaijan. On the account, the EU's further engagement in conflict resolution in the region as an alternative mediator, has been viewed positively by both dissident parties. With Russia's attention focused on Ukraine, its ability to control Nagorno-Karabakh is less and less certain day by day. The traditional negotiating format for the conflict, the Minsk Group under the OSCE co-chaired by Russia, France, and the United States, has been largely inactive, therefore, the EU should continue to work towards stabilizing this important region in its external neighborhood (Hedenskog, 2022).

In Georgia, the EU has been involved in conflict resolution since 2003, when it deployed its first EU Special Representative (EUSR) with a mandate to "contribute to the prevention of conflicts, and to prepare a return to peace in the region" (European Council (2003) "Council Joint Action 2003/496/CFSP of 7 July 2003 concerning the appointment of an EU Special Representative for the South Caucasus", n.d.).

Furthermore, the EU brokered the agreement that ended hostilities in the Russia-Georgia war of August 2008, and since then has led conflict resolution efforts through the EUSR for the South Caucasus and the crisis in Georgia as co-chair of the Geneva International Discussions, the international talks on addressing the consequences of the war. The EU Monitoring Mission (EUMM), established on 15 September 2008, the most important contributor to the security of Georgia, has been the only international monitoring presence on the ground in the country since 2009 (Borell, 2021).

On 22 May 2022, the leaders of Armenia and Azerbaijan were hosted by Charles Michel, President of the European Council, in Brussels. In anticipation of the first-ever meeting of both dissident countries' border commissions, scheduled to take place two days later, he once more highlighted the crucial need to ensure stability and security along the border between Armenia and Azerbaijan as delimitation efforts continue. Progress was also made on connectivity to advance opportunities for unblocking the region. Both parties confirmed there were no extraterritorial claims regarding future transport infrastructure. The talk is especially about the so-called Zangezur passage which Azerbaijan calls a "corridor", which will run through the southern Armenian region of Syunik and connect Azerbaijan to its Nakhchivan Autonomous Republic (Council, 2022). On 18 July 2022, the EU signed a deal with Azerbaijan expanding the volume of gas exports from Azerbaijan to Europe from 8 billion cubic meters (bcm) in 2021 to around 20 bcm by 2027. While in Baku, European Commission President Ursula von der Leyen praised the EU's long-term

partnership with Azerbaijan and declared it a “crucial” and “reliable” partner, in contrast to Russia (Murad, 2022).

The EU has made further attempts towards stiffing its involvement in mediation efforts by initiating a civilian monitoring mission on the internationally recognized border between Armenia and Azerbaijan in October 2022, so called the European Union Monitoring Capacity (EUMCAP).

With that being said, it is undeniable that even before the full-scale invasion of Ukraine, the Russian peacekeeping mission in Nagorno-Karabakh had failed to fulfil its role of maintaining peace. More to that after Ukrainian war, Russia had to transfer significant amounts of equipment and personnel from Karabakh to Ukraine.

Aftermath of the war, Armenia is clearly dissatisfied that neither the Collective Security Treaty Organization (CSTO) nor Russia has taken a stiff stand to meet Armenia's security requirements as per the agreement. More to that, the current CSTO chair, Prime Minister Nikol Pashinyan, ended the Yerevan CSTO summit on 23 November 2022 abruptly out of frustration due to the lack of necessary support from other CSTO members, furthermore, he also declined to sign the joint declaration which potently indicates the mistrust of the Armenian community toward Russian peacekeeping presence.

The current situation in Georgia has caused serious concern in Brussels due to the potential erosion of civil liberties and democratic backsliding. Along with increasing corruption at the highest levels, with various reports on political violence, a judiciary lacking independence and transparency, restrictions on free media, and ongoing discrimination against the LGBT+ community.

All the mediation efforts did not result in any tangible outcome yet as the peace treaty is pending to be signed, nevertheless, such efforts reinforce the perception of two peace initiatives that were becoming increasingly competitive: one driven by Brussels and the other by Moscow.

Georgia had originally planned to apply for EU membership in 2024, after further reforms, but Russia’s full-scale invasion of Ukraine brought the decision forward to March 2022. On 23 June, the European Council announced that it was ready to grant Georgia candidate status for accession once a set of 12 recommended reforms had been implemented. Among these were political reforms such as reducing political polarisation, implementing electoral reform, judicial reform, the creation of stronger anti-corruption institutions, “de-oligarchisation”, a reduction in organised crime and the protection of vulnerable groups against criminal human rights violations (Aliyeva, 2022).

Conclusion

All in all, the EU considers the further need to engage with South Caucasus more and more, since the region's location between Europe, Russia, Turkey, and Iran, with access to the Caspian and Black Seas, makes it crucially important for regional powers. Nevertheless, the EU is being considered as a soft power influencer and an economic union, and is perceived as less of a direct threat to regional interests compared to other superpowers in this hard political environment of the South Caucasus.

In that given consideration, Russia is in the position to be able to threaten South Caucasian states with their relative gains and losses on the frozen conflicts. Therefore, external powers should evaluate and take into consideration possible repercussions from Russia in their foreign policy decisions. In addition to that, Turkey cultivated brotherly relations with Azerbaijan amid, Iran largely supports Armenia in its external relations. Furthermore, EU can perfectly understand that hard power politics will irritate the regional powers, therefore EU tries to influence the regional countries through its soft power.

References

1. Commission, E. (2003). Given their location, the Southern Caucasus therefore also falls outside the geographical scope of this initia. Retrieved from Wider Europe – Neighbourhood. A New Framework for Rela - tions with our Eastern and Southern Neighbours.

2. Rosamond. (2000). Theories of European integration. In Rosamond, theories of European integration (pp.50-73). London: London Macmillan press.
3. Frappi, C. (2012). The EU Eastern Partnership Common Framework or Wider Opportunity. In C. Frappi, The EU Eastern Partnership Common Framework or Wider Opportunity (p.158). Segrate: Digital Print Service, Segrate Mi.
4. Jalagonia, E. (2019). European Neighbourhood Policy in the South Caucasus. ResearchGate, p.9.
5. Turksoy, T. (2023, February 22). Caspian News. Retrieved from Caspian News: https://caspiannews.com/news-detail/eu-azerbaijan-trade-turnover-reaches-record-high-in-2022-2023-2-21-0/
6. Obydenkova, A. (2010). Comparative regionalism: Eurasian cooperation and European integration. The case for neofunctionalism. Journal of Eurasian Studies, 2(2): 91.
7. Hedenskog, J. (2022, December 22). The EU in the South Caucasus: Making the Most of Current Opportunities. NA: The Stockholm Centre for Eastern European Studies (SCEEUS). Retrieved from The Stockholm Centre for Eastern European Studies (SCEEUS): https://sceeus.se/en/publications/the-eu-in-the-south-caucasus-making-the-most-of-current-opportunities/
8. European Council. (2003). “Council Joint Action 2003/496/CFSP of 7 July 2003 concerning the appointment of an EU Special Representative for the South Caucasus”. (n.d.). Retrieved from https://mfa.gov.ge/.
9. Borell, J. (2021, July 2). We need more EU engagement in the South Caucasus. Retrieved from EEAS, blog: https://www.eeas.europa.eu/eeas/why-we-need-more-eu-engagement-south-caucasus_en
10. Council, E. (2022, May 31). “Statement by the spokesperson of Charles Michel, President of the European Council regarding Armenia and Azerbaijan, 31 May”,. Retrieved from European Council: https://www.consilium.europa.eu/en/press/press-releases/2022/05/31/statement-by-the-spokesperson-of-charles-michel-president-of-the-european-council-regarding-armenia-and-azerbaijan-31-may-2022/
11. Murad, M. (2022, July 29). A new chapter in EU Azerbaijani relations against the backdrop of the Russian invasion of Ukraine. Retrieved from New Eastern Europe: https://neweasterneurope.eu/2022/07/29/a-new-chapter-in-eu-azerbaijani-relations-against-the-backdrop-of-the-russian-invasion-of-ukraine/
12. Aliyeva, A. (2022, August 20). The European Union Policy in the South Caucasus. Retrieved from SSRN: https://papers.ssrn.com/sol3/papers.cfm?abstract_id=4192555

Received: 19.02.2023 Accepted: 17.04.2023

DOI: https://doi.org/10.36719/2663-4619/90/168-172

Mahammad Safarli
Baku State University
master student
mahammad.safarli.13@gmail.com

CRYPTOCURRENCY AS COLLATERAL: UNDER US LAW

Abstract

With the development of technology, the attractiveness of the digital tools, such as cryptocurrencies is also increasing. Increase in the number of cryptocurrency owners leads to the debates on what type of property cryptocurrency is or general legal status of cryptocurrency. In this regard, some of the questions open to debate are: Whether cryptocurrency can be used as a security for the performance of contractual obligations and if yes, what type of a security would a crypto-collateral be. Uncertain legal status of a cryptocurrency as a digital "asset" could automatically direct us to the conclusion that it is not possible to use it as a collateral, however this is not the case for US law. This article analyzes the possibility of using the cryptocurrency as a collateral under the US law and relevant legal issues around it.

Keywords: *securities, secured transactions, cryptocurrency, personal property, civil law*

Məhəmməd Səfərli
Bakı Dövlət Universiteti
magistrant
mahammad.safarli.13@gmail.com

Girov olaraq kriptovalyuta: ABŞ qanunlarına əsasən

Xülasə

Texnologiyanın inkişafı ilə kriptovalyuta kimi rəqəmsal alətlərə də maraq artmaqdadır. Kriptovalyutaya sahib olan şəxslərin sayı artdıqca, kriptovalyutanın hansı mülkiyyət növünə aid olduğu, ümumiyyətlə, hüquqi statusu barədə müzakirələr də artmaqdadır. Bu baxımdan mülki hüquq sahəsində debata açıq olan suallardan biri də kriptovalyutanın öhdəliklərin icrasının təmin edilməsi vasitəsi kimi istifadəsinin mümkünlüyü və əgər mümkündürsə, kriptovalyutadan bu kimi istifadənin öhdəliklərin icrasının təmin edilməsinin hansı kateqoriyasına aid olmasıdır. Rəqəmsal "alət" kimi kriptovalyutanın hüquqi statusunun qeyri-müəyyən olması avtomatik olaraq öhdəliklərin icrasının təmin edilməsi vasitəsi kimi də istifadənin mümkünsüzlüyünə işarə edə bilər, lakin bu hal ABŞ qanunvericiliyi üçün tətbiq edilmir. Bu məqalədə kriptovalyutadan öhdəliklərin icrasının təminatı vasitəsi kimi istfifadənin ABŞ hüququ baxımından mümkünlüyü və müvafiq hüquqi suallar və nəticələr analiz olunur.

Açar sözlər: *öhdəliklərin icrasının təmin edilməsi, öhdəliklərin icrasının təmin edilməsi vasitələri, kriptovalyuta, şəxsi əmlak, mülki hüquq*

Introduction

Cryptocurrency is getting more and more attraction nowadays. We can observe that the number of people and businesses who own cryptocurrency increase everyday together with the value of cryptocurrencies. The claimed trustworthy characteristics of the underlying blockchain technology makes the cryptocurrency appealing investment and a medium of exchange.

Ever changing nature of the lending market, however, requires adaptability to the development of society and technology. In particular, holders of the cryptocurrency would want to raise finance without selling their cryptocurrencies. In such scenarios, crypto-based lending comes into play. It

would also play a significant role for the small and medium sized enterprises who do not usually possess an adequate amount of real or personal property to mortgage or pledge.

Thus, pledging of crypto-collateral sounds promising, however, it is paralleled with certain idiosyncratic legal issues that are focused upon in this capstone thesis. In particular, first, the volatility of the value of the cryptocurrencies. Then, second, the dilemmas related to the requirements for attachment and perfection of security interests on crypto-assets. In particular, whether control, filing or a brand-new method of perfection is needed?

The article explains the crypto lending under the US system of secured transactions law, as one of the leading global systems. The central hypothesis is that by making crypto assets available as collateral economic gain could be generated.

US secured transactions system is mostly based on Article 9 of the Uniform Commercial Code. Article 9 was prepared with the purpose of functional approach to the secured transactions regime and it has been adopted by every state legislature in US (Tajti, 2002: 149). It applies to all the transactions that create security interest over any personal property without any regard to the type or the name of the transaction in question. As to this functional approach, UCC Article 9 is applicable to any agreement that creates security interest over any personal property (Tajti, 2002: 142). Therefore, it will also be applicable to agreements creating security interest over cryptocurrencies. UCC Article 9 also stipulates methods of perfection over the assets that are being collateralized. (Uniform Commercial Code, Article 9) There is a list of assets and methods of perfection for each asset type. Cryptocurrencies or “digital assets” are not in this list. For this reason, the question arises about the method of perfection for the security interest over cryptocurrencies.

In the legal academia, it is suggested that cryptocurrency should be either considered as an investment property, money or general intangible (Tu, 2018: 7; Xavier, 2020: 9). Each of these asset types has its own peculiarities that should be taken into account when putting the cryptocurrencies under these categories (Timothy, 2016: 11; Xavier, Cecilia, 2021: 9).

The main legal issue in US in terms of the usage of cryptocurrency as collateral is the perfection of security interest in it (Hughes, 2021: 3). Perfection is required for the security interest to be effective against third parties according to the Article 9 of Uniform Commercial Code (UCC). UCC is a set of rules related to business law that has been prepared in 1950s. It has been adopted by every state in US with certain modifications. Article 9 of the UCC, is devoted to the secured transactions law and includes provisions about pledge, chattel mortgage, as well as attachment and perfection methods for the security interest. UCC Article 9 is a framework legislative document in a way that it combines all the transactions that create security interest over personal property under one regulatory system. It means that regardless of the name of the agreement, if it imposes a security over any personal property UCC Article 9 will be applicable. This is called a functional approach and is quite effective in practice. For the security interest to be valid and effective first it has to be attached and second it should be perfected. Attachment happens when the security interest is created – this occurs by concluding an agreement between the creditor and the debtor. For this, debtor must have a right in the collateral, value must have been given by the secured party and secured party must be granted a security interest in the collateral. These are the requirements for the attachment.

On the other hand, there are additional conditions for the perfection of security interests. Namely, by possession, filing, control, automatic perfection and alternative filing. To identify the perfection method, it is necessary to establish what kind of asset is being collateralized. Difficult challenge arises here, in terms of the classification of cryptocurrency, which is addressed by the legal scholars and practitioners in US.

In this regard, the main debate has been going around the classification of cryptocurrency as (i) money, (ii) investment property or (iii) general intangible.

UCC Article 9 indicates different types of assets and different ways of perfection. Therefore, it should be clarified what type of asset a cryptocurrency is. Firstly, regarding its classification as money, scholars have more or less agreed upon that cryptocurrency does not bear the characteristics

of money, since it is not backed by a government. Some governments have started to adopt government-backed digital currencies. (8) For example, Venezuela backed its Petro with a crude oil (Cohan, 2018: 1). In addition, there is an indigenous tribe in USA that officially recognizes the cryptocurrency as a legal tender. However, most of the cryptocurrencies are not officially authorized or adopted to be used by governments. On the other hand, UCC Article 9 definition of money only includes tangible money (UCC, 9-312(b)(3)). Since, cryptocurrency does not exist in a tangible form, it does not meet this requirement. Therefore, considering all the aforementioned factors, the money option would be eliminated in terms of the secured transactions law.

The possible qualification of cryptocurrency as investment property raises different issues. Namely, according to UCC, investment property is a security, whether certificated or uncertificated, security entitlement, securities account, commodity contract, or commodity account. However, there is no definition of security. For this reason, the definitions introduced by the 1933 Securities and the 1934 Securities Exchange Acts and the related interpretations by the Supreme Court of USA, must be considered. According to that definition, security is ordinary stocks and bond, along with the "countless and variable schemes devised by those who seek to *use of money of others on the promise of profits"* (SEC v. Howey, 1946: 22). This definition was introduced in the famous *Howey* case decided by the Supreme Court of the United States. It was a crucial decision, since it established that not only usual investment tools are to be securities, but anything that meets the requirements of the Howey test shall be an investment contract, thus subject to 1933 Securities Act and 1934 Securities Exchange Act. As it is seen above, the Howey test has three elements: (1) there must be an investment of money (2) in a common enterprise, (3) with the expectation of profit that should derive substantially from the efforts of others.

We can actually think that cryptocurrency might fall under this definition since a lot of people buy and sell cryptocurrency as a speculative investment vehicle – with the purpose of its price going up or down in order to make profit. However, cryptocurrency most presumably would not fit in this definition fully, because of its additional uses as medium of exchange, also due to the third requirement of the Howey test, namely *the effort of others*. Mere purchase of the cryptocurrency does not entail the effort of other third parties. Cryptocurrency obtained through mining or used as a payment to pay for goods or services would not be considered as an investment property, either. Additionally, officials of the Securities and Exchange Commission has stated that they do not consider Bitcoin and Ethereum as security. In this sense, the DAO investigation report must be mentioned here. DAO case was about the company who issued crypto-backed tokens that gave the buyers right to vote for the projects to be financed by the company and participate in the future profits. As it is seen, in this case there is specifically effort of others – investors invest money, but the company is choosing the projects to be voted for financing and running the day-to-day operations. Thus, crypto-backed tokens that give the buyers such participation rights are to be considered security. However, cryptocurrency itself would not per se be a security, because it is not dependent on the effort of others. People buy it for either speculation or payment for goods and services. For these reasons, cryptocurrency would not also fit within the definition of investment property completely.

In this regard, classifying cryptocurrency as general intangible sounds like the most viable option. Under UCC Article 9, general intangibles are defined to include any form of personal property, including rights recoverable in legal claims, except "accounts, chattel paper, commercial tort claims, deposit accounts, documents, goods, instruments, investment property, letter-of-credit rights, letters of credit, money, and oil, gas, or other minerals before extraction". Thus, we can classify cryptocurrency as a general intangible. However, the problem with this type is the perfection method. Security interests over general intangibles are perfected through filing method. Filing, despite quite innovative and business friendly, may be unsuitable for crypto-collateral. If the security interest over the cryptocurrency is perfected through just filing statement, but not control or possession, it would lead to following problems.

Cryptocurrency, as mentioned above, is based on blockchain technology. Whenever it is transferred to third parties it is impossible to return it back, because the transactions are irreversible and pseudonymous. On the other hand, the pseudonymous character of the transactions makes the security interest wholly dependent on the good faith of the borrower, since he/she can easily transfer the collateral. Following the borrower and finding the collateral will be a hard task to do and it does not serve to the functionality purpose of UCC Article 9. Therefore, filing is not the best option for the cryptocurrency as a collateral. However, employing the control or possession method for the cryptocurrency is not a black-and-white procedure either. Therefore, the following section will be devoted to the possible methods of perfection for the security interest over the cryptocurrencies.

As stipulated above, perfection of the security interest is necessary for it to be effective against third parties. UCC Article 9 states five methods for perfection: (1) filing; (2) control; (3) possession; (4) automatic perfection; and (5) alternative filing (Akseli, 2011: 162). Before the introduction of UCC, perfection was mostly realized by taking physical possession of the collateral. As business and industry relations developed, the need for the keeping possession of the collateral by the debtor emerged, since the asset is necessary for the day-to-day business of the borrower. For this reason, UCC included filing as one way of perfection. Filing is comfortable for both creditors and debtors, since it only involves submitting a financing statement to relevant state authorities. Filing of this statement is sufficient to prove the perfected security interest over the asset. With this method, borrower is still able to use the asset for its day-to-day operations and everyone can check and see the encumbrance on the asset being used by that borrower (Swan, 2015: 14). Therefore, this method is more business-friendly and preferable.

Another method for perfection under the UCC is automatic perfection, in which there is no need for any additional activity to perfect the security interest besides attachment. This method is reserved only for certain peculiar types of transactions, such as purchase-money security interest in consumer goods.

Control method is used for intangible goods, such as letter of credit rights or electronic chattel paper, and some forms of investment property. With this method, parties conclude a control agreement and the secured party becomes in control of the collateralized asset. Lastly, alternative filing is also established for specific types of assets that need federal regulatory regime, such as aircrafts. There is a separate registry for these assets.

Hence, considering the intangible and digital nature of the cryptocurrencies, control and filing are the potentially relevant perfection methods that may be employed for the security interest in the cryptocurrencies. Filing is the most preferable method of perfection because of its mentioned advantages. However, mere filing would not be a best perfection method for cryptocurrencies. First of all, filing requires creation of a separate registration system, where the information about the security interests over the cryptocurrencies (or digital assets generally) would be publicly available. This publicity is the main component of the filing, since it fights against the ostensible ownership and gives a public notice about the security interest. Considering a scenario, where the borrower keeps the possession of cryptocurrency that is being collateralized, it would be a risky transaction for the lender. The reason is that the cryptocurrencies can be transferred to the third parties and due to the irreversible character of the blockchain technology it will be impossible to get back the collateral if the borrower is in default. Usual ways of enforcement such as applying to court to enforce the borrower to provide additional cryptocurrencies or paying the whole amount of debt immediately, can be utilized, but these ways defeat the purpose of efficient secured transactions system. Therefore, we should employ the most suitable perfection method to prevent such possibly fraudulent scenarios. Thus, just filing is not the most preferred perfection method for the cryptocurrencies.

Regarding control, it should be noted that control method is usually used together with filing. Control can be realized by concluding a control agreement whereby the secured party gets control over the collateralized asset. Legal academia in US mostly came to the conclusion that control is the best way to perfect the security interest over cryptocurrency. We can see also in the sample loan

agreement of BlockFi, companies by way of private arrangement already use this method, by requiring from the borrowers to transfer the collateralized cryptocurrencies to the wallet controlled by the lender. Therefore, the best option would be control together with the filing statement. Thus, whether or not there is a filing requirement, control should be required as well for the perfection of the security interest over cryptocurrency.

Conclusion

Cryptocurrency is being used as collateral for lending in developed markets as United States. This article was considered to firstly give an overview about this practice in US, as well as the point of view of the legal academia on the legal issues involved. There are certain problems in terms of legal validity of the security interest over the cryptocurrency, especially in terms of attachment and perfection. However, current practices lead to the conclusion that crypto-lending will survive and the legislatures should adapt to it.

References

1. Tajti, T. (2002). *Comparative secured transactions law.* Budapest. Akadémiai Kiadó, Budapest.
2. Uniform Commercial Code, Article 9.
3. Tu, Kevin V. (2018). *Crypto-collateral.* Singapore. SMU STLR.
4. Foccroulle Ménard, Xavier. (2020). *Cryptocurrency: Collateral for Secured Transactions?* Washington D.C. Business and Finance Law Review.
5. Bierer Timothy. *Hashing It Out: Problems and Solutions Concerning Cryptocurrency Used as Article 9 Collateral.* 7 Jounral of Law, Technology & the Internet.
6. Foccroulle Ménard Xavier, Barrette-Leduc Cécilia. (2021). *Sound Regulations for Security Interest in Cryptocurrency.* 37 B.F.L.R. 97.
7. Hughes Heather. (2021). *Blockchain & Secured Transactions*. 17 N.Y.U. J.L. & Bus, 709.
8. E-naira – https://enaira.gov.ng/; Sand dollar – https://www.sanddollar.bs/.
9. Chohan Usman, W. (2018). *Cryptocurrencies as Asset-Backed Instruments: The Venezuelan Petro,* University of South Wales, Canberra Discussion Paper.
10. U.S. Supreme Court, *SEC v. Howey Co.,* 328 U.S. 293. (1946).
11. Akseli Orkun, N. (2011). *International Secured Transactions Law, Facilitation of Credit and International Conventions and Instruments.* Routledge, USA and Canada.
12. Swan, M. (2015). *Blockchain: Blueprint for a New Economy*. Sebastopol. O’Reilly Media, Inc.

Received: 30.01.2023 Accepted: 30.04.2023

DOI: https://doi.org/10.36719/2663-4619/90/173-177

Əntiqə Şükürova
Bakı Dövlət Universiteti
magistrant
shukurova.entiqe2000@gmail.com

NARKOTİK VASİTƏLƏRİN VƏ PSİXOTROP MADDƏLƏRİN QANUNSUZ DÖVRİYYƏSİNİN TERROR TƏŞKİLATLARINI MALİYYƏLƏŞDİRMƏSİNDƏ ROLU

Xülasə

Məqalənin əsas məqsədi narkotik vasitələrin və psixotrop maddələrin qanunsuz dövriyyəsinin terror təşkilatlarının maliyyələşdirilməsində rolunu müəyyən etməkdir. Narkotik vasitələrin və psixotrop maddələrin qanunsuz dövriyyəsindən əldə edilən gəlirlər bəzi terror təşkilatları üçün əsas maliyyə mənbəyidir. Narkotik ticarətindən əldə edilən gəlirlər bütün fəaliyyətləri maliyyələşdirmək üçün istifadə edilə bildiyindən, terror təşkilatlarının məqsədlərinə də çatmağa kömək edir. Narkotik tacirləri terrorçuların təşkilatlanma metodları, silah tədarükləri və gizli təşkilatlara daxil olma imkanlarından istifadə edərkən, terrorçu təşkilatlar da narkotik maddəni bir gəlir mənbəyi kimi istifadə edir və əldə edilən çirkli pulun yuyulmasında narkotik tacirlərinin metodları və imkanlarından maksimum səviyyədə istifadə edir. Narkotik maddə ticarətinin terrorun ayrılmaz hissəsi olduğu və narkotik maddə ticarətinin terrorun bir növ bataqlığı olduğu da vurğulanır.

Açar sözlər: *narkotik vasitələr, psixotrop maddələr, narkotik vasitələrin qanunsuz dövriyyəsi, terror təşkilatları, terrorizm, narkotik ticarəti*

Antiga Shukurova
Baku State University
master student
shukurova.entiqe2000@gmail.com

The role of illegal trafficking of narcotics and psychotropic substances in financing terrorist organizations

Abstract

The main goal of the article is to determine the role of illegal trafficking of narcotic drugs and psychotropic substances in the financing of terrorist organizations. Revenues from illegal trafficking of narcotics and psychotropic substances are the main source of funding for some terrorist organizations. Since the proceeds from the drug trade can be used to finance all activities, it also helps to achieve the goals of terrorist organizations. While drug traffickers use terrorist organizational methods, arms supplies and access to secret organizations, terrorist organizations also use drugs as a source of income and use the methods and opportunities of drug traffickers to the maximum level to launder the obtained dirty money. It is also emphasized that drug trade is an integral part of terrorism and drug trade is a kind of swamp of terrorism.

Keywords: *narcotic drugs, psychotropic substances, drug trafficking, terrorist organizations, terrorism, narcotic trade*

Giriş

Narkotik vasitələrin və psixotrop maddələrin qanunsuz dövriyyəsi 1980-ci illərə qədər terrorizmin maliyyələşdirilməsində mühüm gəlir mənbəyinə çevrilməmişdir. Bir çox terror təşkilatları əsasən siyasi-ideoloji səbəblərə görə narkotik biznesində əhəmiyyətli dərəcədə iştirak etməkdən uzaq durmuşlar. Soyuq müharibə bitdikdən sonra bəzi terror təşkilatları yanaşmalarını dəyişdirdilər və narkotik ticarətini əsas gəlir mənbələrindən birinə çevirdilər. Bu müddətdə bir çox böyük və kiçik təşkilat narkotik ticarəti ilə az-çox məşğul idi. Təşkilatların müdafiə etdiyi

ideologiya və ya əldə etmədikləri siyasi hədəflərin təbiəti narkotikdən gəlir əldə etmələrinə mane olmadı.

Narkotik vasitələrin və psixotrop maddələrin qanunsuz dövriyyəsindən əldə edilən gəlirlər, xüsusilə böyük məbləğlərə çatdıqda, terror təşkilatlarının sağ qalmasına və güclənməsinə ciddi töhfə verir (Freeman, 2011: 462). Digər tərəfdən, terrorizmin cinayətkarlıqla əlaqəsi haqqında tezis ədəbiyyatında göstərildiyi kimi, aşağıda müzakirə ediləcək, narkotik gəlirlərinin əldə edilməsində istifadə olunan üsullar və qüvvəyə minən münasibətlər arasında təşkilatın identifikasiyası, təşkilat daxilində tarazlıq, təşkilat üzvlərinin sədaqəti və liderə sədaqət, təşkilatın münasibətləri (rəqib terror təşkilatları və cinayətkar təşkilatlarla, fəaliyyət göstərdiyi dövlətlə və digər dövlətlərlə) bu, onunla əlaqəli mənfi cəhətlər yaratması ilə əlaqədardır.

Bu məqalədə narkotik ticarəti ilə ən çox məşğul olan təşkilatların gördükləri tədbirlər sayəsində siyasi kimliklərini qoruya bildikləri və eyni zamanda terror və mütəşəkkil cinayətkar bir təşkilat olaraq varlıqlarını qoruya bildikləri fərziyyəsi araşdırılacaqdır. Bu məqsədlə, ilk növbədə, terror təşkilatlarının narkotik ticarətinə yönəlməsi fenomeni və əsas səbəbləri göstəriləcəkdir.

Terror təşkilatlarının narkotik vasitələrin və psixotrop maddələrin qanunsuz dövriyyəsinə müraciət etməsinin həlledici səbəbi gəlir əldə etməkdir. Müvafiq olaraq terror təşkilatlarını gəlir mənbələri tapmaq üçün əhəmiyyətli səy göstərməyə sövq edən iki əsas hadisədən tez-tez bəhs olunur . İlk hadisə, soyuq müharibənin sona çatması ilə terror təşkilatlarına xarici dövlət dəstəyinin azalması idi. Soyuq müharibə dövründə supergüclər yüksək rəqabət bölgələrində onlarla birlikdə fəaliyyət göstərən dövlətlərə (surroqat dövlətlərə) əhəmiyyətli dərəcədə kömək etdilər (Freeman, 2011: 465). Dövlətlərin təşkilatlara verdiyi maliyyə dəstəyinin dəqiq miqdarı bəlli deyildir. Bütün hesablara görə, bu məbləğ təşkilatların fəaliyyətlərini müntəzəm olaraq davam etdirmələri üçün kifayətdir. Surroqatlara dəstək praktikası soyuq müharibə bitdikdən sonra dayandırıldı. Beləliklə, surroqat dövlətlərin təşkilatlara dəstək vermək imkanları da xeyli azaldı. Xarici dəstəyin azalması təşkilatları yeni mənbələr axtarmağa sövq etdi (Hutchinson, 2007: 1095).

İkinci hadisə 11 sentyabr hücumlarından sonra terrorizmin maliyyələşdirmə mənbələrinə qarşı görülən tədbirlərdir. Bu tədbirlərin təsir göstərməsi terror təşkilatlarının qaynaq çatışmazlığını daha da artırdı. Yeni mənbələr əldə etmək istəyən təşkilatlar ümumiyyətlə qaçaqmalçılığa üz tutdular, şərtləri əlverişli olanlar da narkotik ticarəti ilə məşğul oldular. Həmin dövrdə faktiki olaraq terror təşkilatları bu ərazilərdə gəlir əldə edə biləcək hər cür mənbəyə (məsələn, qiymətli metalların çıxarılması və qaçaqmalçılığı, neft məhsullarının qaçaqmalçılığı, antik əşyaların qaçaqmalçılığı və insan alveri) maraq göstərdilər (Williams, 2012: 39). Lakin narkotiklər böyük gəlir əldə etmək qabiliyyətinə görə həmişə diqqət mərkəzində olub. Narkotik vasitələr asanlıqla transfer edilən bir maddədir. Narkotik vasitələrin və psixotrop maddələrin istehsal olunduğu yerdə qiyməti ilə son istehlakçının ödədiyi qiymət arasında böyük bir dekommunizasiya var və bəzən bu fərq minlərlə dəfə çox ola bilər. Dekommunizasiya qiymətlərindəki bu fərq, fermerdən son istehlakçıya qədər ara iştirakçıların yüksək gəlir əldə etməsi üçün kifayətdir. Həmçinin təşkilat müxtəlif vasitələrlə narkotik vasitələrin ticarətindən özünə pay ala bilməkdədir. Məsələn, narkotik bitkisi yetişdirən fermerdən, təmizlənmiş xammal istehsal edən müəssisələrdən və əldə edilmiş məhsulu ölkə xaricində vergi və ya komissiya adı altında ixrac edənlərdən və küçədə narkotik satanlardan pul almaq imkanı var.

Narkotik vasitələrin və psixotrop maddələrin qanunsuz dövriyyəsindən yüksək gəlir əldə etmək potensialına baxmayaraq, müxtəlif səbəblərdən yalnız müəyyən sayda təşkilat böyük və davamlı narkotik gəlirləri əldə etmişdir. Birincisi, bir təşkilatın narkotikdən böyük gəlir əldə etməsi, işlədiyi sahədə təsirinin olub-olmamasından asılıdır. Əks təqdirdə, birdəfəlik və ya az gəlir gətirən narkotik deyilsə, narkotik kartelləri 1980-ci illərdə Meksika və ya Kolumbiyada olduğu kimi bu sahədə də söz sahibi olacaqlar.

İkincisi, təşkilatın çox miqdarda narkotik yetişdirildiyi ərazilərdə və ya narkotik ticarəti baxımından ona üstünlük verəcək coğrafiyada fəaliyyət göstərməsi vacibdir. Lakin qeyd edtmək lazımdır ki, bəzi terror təşkilatlarının əlaqələri səbəbindən narkotik ticarəti ilə məşğul olduğu iddiaları coğrafi mövqe ilə bağlı yuxarıdakı fikirləri pozur (Hernandez, 2013: 42).

Üçüncüsü, alternativ mənbələrdən gəlir əldə etməyi bacaran təşkilatlar, nüfuzlu təşkilatlar olsalar da, narkotik ticarəti ilə çox məşğul olmurlar. Həmçinin həmin təşkilatların narkotik vasitələrin və psixotrop maddələrin qanunsuz dövriyyəsindən əldə etdikləri gəlirlər bu təşkilatların əsas gəlirlərindən biri olacaq səviyyəyə çatmadı (Congressional Research Service, 2010: 28).

Narkotik vasitələrin və psixotrop maddələrin qanunsuz dövriyyəsi nəticəsində əldə olunan gəlirləri bu gün ən çox diqqət çəkən təşkilatlardan biri Talibandır. Bu təşkilatın narkotik ticarəti ilə məşğul olmaq üçün özünəməxsus səbəbləri olsa da, əsas səbəb gəlir əldə etməkdir. Hər bir təşkilatın ümumi gəliri bəlli olmadığı kimi narkotiklə əlaqəli gəlirlərin miqdarı ilə bağlı fərqli rəqəmlər var. Eyni zamanda, hər bir təşkilatın gəlirləri zamanla dəyişir.

Marksist ideologiyaya sadiq qalaraq Kolumbiya İnqilabçı Silahlı Qüvvələri (FARC) uzun müddət (1964-cü ildə qurulduğu gündən 1982-ci ilə qədər) təşkilatın işinə zərər verəcəyindən qorxaraq narkotik işindən uzaq durdu. Bu dövrdə təşkilatın maliyyə imkanları məhdud idi. 1990-cı illərdə Kolumbiyanın cənubu ən çox koka yarpağının yetişdirildiyi əraziyə çevrildi. 1990-cı illərin başlanğıcında FARC yerli koka yarpağı istehsal edən kəndliləri böyük torpaq sahiblərindən və bunun müqabilində koka yarpaqlarından və kokain pastasından az miqdarda vergi almağa başladı. 2000-ci illərdə təşkilat narkotik ticarəti ilə daha çox məşğul oldu. Təşkilatın xammalın təmizlənməsi üçün istehsal müəssisələri qurduğu və ya mövcud istehsal müəssisələrindən xərac aldığı və beynəlxalq kokain daşınmasında iştirak etdiyi bilinir (Otis, 2014: 5).

FARC-ın narkotiklə əlaqəli gəlirlərinin 2000-ci illərin ortalarında zirvəyə çatdığı düşünülür. Ancaq gəlir miqdarı ilə bağlı rəqəmlər fərqlidir. Bu gəlirin minimum 100 milyon dollardan maksimum bir neçə milyard dollara qədər olduğu iddiaları var. Müxtəlif qiymətləndirmə metodlarına görə, təşkilatın 2000-ci illərdə 400-500 milyon dollar arasında narkotik gəliri əldə etdiyi ağlabatan hesab olunur.

İslam dininin mənbələrinə istinad edərək ideologiyalarını dekommunizasiya edən qruplar arasında narkotik satışından gəliri ən çox diqqət çəkən təşkilat “Taliban”dır. Taliban 1996-2001-ci illərdə Əfqanıstanı idarə edib. Əfqanıstanda tiryək istehsalının həyata keçirilməsi Talibandan əvvəl də mövcud idi və Taliban hakimiyyətdən getdikdən sonra da davam etdi. Taliban hakimiyyətinin ilk illərində xarici tanınma səyləri çərçivəsində xaşxaşın becərilməsini azaltmaq üçün mübarizə apardı. Lakin Qərb ölkələri tərəfindən gözlənilən tanıma gəlmədikdə, qeyd olunan mübarizə prosesi davam etməmişdir. 2001-ci ilin sonlarında hakimiyyətdən uzaqlaşdırıldıqdan sonra təşkilat rəhbərliyə qarşı üsyan qaldırdı. Bu yeni dövrdə təşkilatın narkotiklə əlaqəli gəlirlərə ehtiyacının artacağı proqnozlaşdırılırdı. Talibanın narkotik gəlirlərinin əhəmiyyətli bir hissəsinin xaşxaş bitkilərindən və istehsal müəssisələrindən alınan vergilərdən gəldiyi təxmin edilir. Zamanla təşkilatın birbaşa narkotik ticarəti ilə məşğul olduğu, təşkilatın Pakistan sərhədinə tiryək çatdırılmasında iştirak etdiyi və təşkilata aid komandirlərin öz tiryək fabriklərini açdıqları iddia edilirdi. Taliban narkotik gəlirləri haqqında dəqiq məlumatlar olmasa da, təşkilatın ildə ən azı yüz milyon dollar gəlir əldə etdiyi və son illərdə təşkilatın narkotik ticarəti ilə daha çox məşğul olması nəticəsində gəlirlərinin artdığı təxmin edilir. Əfqanıstan hökumətinin 2017-ci ildə hərbi xərclərinin 181 milyon dollar olduğunu nəzərə alsaq, Talibanın narkotik gəlirləri sayəsində Əfqanıstan hökuməti ilə müqayisə edilə bilən maliyyə imkanlarına sahib olduğunu düşünmək olar (Trading Economics, 2018).

Nəticədə, terror təşkilatlarının Soyuq Müharibədən sonrakı dövrdə narkotik vasitələrin və psixotrop maddələrin qanunsuz dövriyyəsinə artan diqqəti 11 sentyabr hadisələrindən sonrakı dövrdə davam etdi və sürətləndi. Bununla belə, narkotikdən gəlir əldə etmək faktı və onların necə əldə edilməsi terror təşkilatlarının özlərinə və onların təşkilatın mühiti ilə münasibətlərinə də mənfi təsir göstərə bilər.

Bunun səbəbi, terrorizmi bir metod olaraq istifadə edən təşkilatların fəaliyyətlərini maliyyələşdirmək üçün maliyyə mənbələri təmin edərək mövcudluğunu davam etdirməsi və səmərəliliyini artırmasıdır. Lakin maliyyə mənbələri tapmaq fəaliyyətlərinin əksəriyyəti təşkilatlarının siyasi məqsədlərinə zidd ola bilər; təşkilati quruluş, daxili birlik və etibarla bağlı problemlər yarada bilər.

Terror təşkilatı narkotik ticarəti ilə məşğuldursa, bu, siyasi məqsədlərə zidd iş apardığı deməkdir. Beləliklə, narkotik alverinin əsas təsiri terror təşkilatını ideoloji və siyasi motivlərlə hərəkət etmək əvəzinə cinayətkar təşkilatlar kimi qazancları maksimum dərəcədə artırmağa təşviq etməsidir. Əslində, terror təşkilatlarının gəlir əldə etmək üçün həyata keçirdikləri bir çox fəaliyyət siyasi məqsədlərdən uzaq fəaliyyətlərdir. Alınan gəlir təşkilatın fəaliyyəti üçün istifadə olunsa da, nəticə dəyişməz qalır. Təşkilatın gəlir gətirən fəaliyyətə yönəldiyi halda siyasi məqsədlərindən uzaqlaşma daha da aydın görünəcəkdir. Son mərhələdə gəlir gətirən fəaliyyət bir vasitə olmağı dayandıra və hədəfə çevrilə bilər (Cook, 2011: 27).

Narkotik ticarətini maliyyələşdirmə mənbəyi kimi qəbul edən terror təşkilatlarında gəlir gətirən fəaliyyətlərin ön planda olması prosesi iki əsas səbəbə görə açıq-aydın şəkildə özünü biruzə verir. Birincisi, narkotik ticarəti ilə məşğul olan təşkilatlar bu ticarətin sonrakı mərhələlərində iştirak etməyə meyllidirlər. İkincisi, narkotik ticarəti mütəşəkkil cinayətkar qrupların fəaliyyət sahəsidir. Terror təşkilatları bu sahəyə daxil olduqda, müxtəlif səviyyələrdə mütəşəkkil cinayətkar qruplarla əməkdaşlıq edir və ya metodlarını və təşkilati quruluşlarını təqlid edirlər (Hausken, 2015: 144).

Narkotik vasitələrin və psixotrop maddələrin qanunsuz dövriyyəsindən əldə edilən gəlirlər terror təşkilatlarının sağ qalmasına və effektivliyini artırmağa kömək edir. Bununla birlikdə, təşkilatın güclənməsi, bu təşkilatın digər subyektlər (qeyri-dövlət subyektləri, hədəf dövlət və digər dövlətlər) ilə münasibətlərdə özü üçün arzuolunmaz nəticələrə də səbəb ola bilər. Bunlardan biri rəqib təşkilatlar və ya narkotik vasitələrin qanunsuz dövriyyəsi ilə məşğul olan cinayətkar qruplarla qarşıdurmadır. Lakin güclü terror təşkilatlar bu qarşıdurmalarda nə qədər zərər görsələr belə, həmin cinayətkar qruplar üzərində hakimiyyət qurdular və ya mənfəət çərçivəsində əlaqələrini inkişaf etdirdilər. Məsələn, 1990-cı illərdən bəri FARC bir çox cinayətkar qruplarla qarşıdurmalarla qarşılaşdı. Buna baxmayaraq, həmin terror təşkilatı cinayətkar qruplar üzərində hakimiyyət qurmağı bacardı və ya onlarla maraq münasibətləri çərçivəsində əlaqə yaratdı.

Narkotik satışından əldə olunan gəlirlər hesabına terror fəaliyyətinin maliyyələşdirilməsi, terror təşkilatlarının hədəf aldığı dövlət və digər dövlətlərlə münasibətləri baxımından daha çox mənfi nəticələrə səbəb ola bilər. Çünki maliyyə baxımından inkişaf edən terror təşkilatları hədəf dövlətin milli təhlükəsizliyi üçün daha ciddi təhlükəyə çevrilir. Bu vəziyyətə cavab olaraq, dövlət təşkilatla mübarizəni prioritet qaydada gücləndirə bilər, təşkilatla mübarizə aparmaq üçün daha çox təhlükəsizlik qüvvəsi və resurs ayıra bilər və təşkilatın maliyyə mənbələrinin və bazasından aldığı dəstəyin pozulmasına qarşı daha əhatəli mübarizəyə başlaya bilər. Məsələn, Kolumbiya və Türkiyənin hərbi xərcləri FARC və PKK tərəfindən artan təhdidlər dövründə artdı. Terror təşkilatını özləri üçün təhdid hesab edən dövlətlər, xüsusən də bu təşkilat narkotik ticarəti yolu ilə imkanlarını genişləndirdikdə daha ciddi reaksiya göstərə bilər.

İlk olaraq FARC terror təşkilatını nümunə götürsək, 1990-cı illərdə təşkilatın nüfuzu artdıqda Kolumbiya hökuməti ABŞ-dan kömək istədi (Schmid, 2004: 9). FARC təşkilatını marksist ideologiyası və narkotik ticarətindəki rolu səbəbiylə artan bir təhlükə olaraq görən ABŞ, Kolumbiya hökuməti ilə əməkdaşlığa müraciət etdi. 2000-ci illərdə bu əməkdaşlığın sahəsi xeyli genişlənmişdir. Bu fonda ABŞ Kolumbiya hökumətinə maliyyə və hərbi yardım göstərdi, kəşfiyyat dəstəyi verdi, həmin təşkilatı həm terror, həm də narkotik ticarəti ilə məşğul olan terror təşkilatı kimi tanıdı və təşkilatın ABŞ-da tutulan üzvlərini məsuliyyətə cəlb etdi.

PKK, Avropadakı narkotik ticarətindəki roluna görə xaricdən əks reaksiya ilə qarşılaşdı. Təşkilatın narkotik vasitələrin qanunsuz dövriyyəsində rolu onun ABŞ və Avropa Birliyinin terror təşkilatları siyahısına daxil edilməsində önəmli faktor qismində çıxış etmişdir. Bundan əlavə, ABŞ PKK-nın bəzi üzvlərini narkotik qaçaqmalçıları siyahısına əlavə etdi və onlara qarşı sanksiyalar tətbiq etməyə başladı. Bununla birlikdə, bu cavab tədbirlərinin təşkilatın maliyyə resursları ilə mübarizəsinə təsiri, ABŞ-ın FARC təşkilatına qarşı gördüyü tədbirlərin təsiri ilə müqayisədə olduqca məhdud idi. Taliban məsələsində həm təşkilatın bənzərsiz sərt ideologiyası, həm də təşkilatın narkotik vasitələrin və psixotrop maddələrin qanunsuz dövriyyəsində rolu, sərhəd ölkələrinin aralarındakı fikir ayrılıqlarına baxmayaraq Talibana qarşı birgə mübarizəyə başlamasında mühüm rol oynadı. Təşkilatın 2000-ci illərdə ölkədə davam edən və durmadan artan

fəaliyyəti regional səviyyədə təhlükəsizlik narahatlığına səbəb oldu. ABŞ ölkədə hərbi varlığını davam etdirmək üçün bəhanələrdən biri olaraq Talibanın varlığına işarə etdi. Digər tərəfdən, Talibanın narkotiklə əlaqəli fəaliyyəti ABŞ-ın müdaxiləsini bütün dünya üçün qanuni etməsinə kömək edən bir amildir. Narkotik vasitələrin və psixotrop maddələrin qanunsuz dövriyyəsindən əldə edilən gəlirlər böyük məbləğlərə çatdıqda, təşkilatların həyatına və səlahiyyətlərinə böyük töhfə verir. Digər tərəfdən, terror təşkilatının narkotik vasitələrin və psixotrop maddələrin qanunsuz dövriyyəsi ilə əlaqəli fəaliyyəti, bu təşkilatın quruluşunun az-çox cinayətkar bir təşkilata bənzəməsinə, ideoloji saflığını itirməsinə, liderə və səbəbə bağlılığını zəiflətməsinə və təşkilatdakı maraqlarına üstünlük verən insanların səmərəliliyinə səbəb ola bilər. Bütün bu hadisələr təşkilatları siyasi məqsədlərindən yayındıra bilər (Dishman, 2005: 239). Digər tərəfdən, gəlir əldə etməyə yönəlmiş fəaliyyətlər siyasi məqsədə yönəlmiş fəaliyyətlərə müdaxilə edərsə, təşkilat mütəşəkkil cinayətkarlıq vərdişlərinin ondan üstün olduğu bir quruluşa çevrilə bilər. Həmçinin Ermənistan tərəfindən işğal edilən Qarabağ torpaqlarımızda uzun illər narkotiklərin becərilməsi ilə məşğul olunmuşdur. Narkotik alveri ermənilərin əsas gəlir mənbələrindən biri idi. 30 il ərzində torpaqlarımızın Ermənistanın nəzarətində olması bu ərazilərdən həm də terrorçuların hazırlanması üçün bir baza kimi istifadə olunmasına yol açmışdı. Təbii ki, narkotik ticarəti və beynəlxalq terrorizm qlobal bəladır. Azərbaycan öz torpaqlarında erməni işğalına son qoymaqla həm də ermənilərin ərazilərimizdə qurduqları terror yuvasını dağıtmış oldu (12).

Nəticə

Bu məqalədə qeyd edilən terror təşkilatlarının narkotik vasitələrin və psixotrop maddələrin qanunsuz dövriyyəsi ilə əlaqəsi həmin təşkilatların məqsədlərini tamamilə itirmələrinə səbəb olmadı. Bununla birlikdə, həmin terror təşkilatları müxtəlif dövlətlər tərəfindən narkotik vasitələrin və psixotrop maddələrin qanunsuz dövriyyəsi ilə bağlı fəaliyyətləri ilə əlaqədar görülən tədbirlərə məruz qaldılar. Narkotik vasitələrin və psixotrop maddələrin qanunsuz dövriyyəsinə qarşı mübarizə dövlət səviyyəsinə qaldırılaraq narkotiklərlə mübarizə sahəsində qabaqcıl dünya təcrübəsinə əsaslanan kompleks tədbirləri ardıcıl olaraq sistemli şəkildə həyata keçirilməlidir.

Ədəbiyyat

1. Freeman, M. (2011). The sources of terrorist financing: Theory and typology, studies in conflict and terrorism. 475 p.
2. Hutchinson, S. (2007). Thinking on some of the links between terrorism and criminality. Studies in conflict and terrorism. 1107 p.
3. Williams, P. (2012). Insurgencies and organized crime, drug trafficking, violence and instability. Army War College Strategic Studies Institute. 72 p.
4. Hernandez, J. (2013). Terrorism, drug trafficking and the globalization of supply, perspectives on terrorism. 61 p.
5. Congressional Research Service. (2010). International Terrorism and Transnational Crime: Security Threats. U.S. Policy, And Considerations for Congress. 42 p.
6. Otis, J. (2014). The FARC and Colombia’s Illegal Drug Trade. Wilson Center, 15 p.
7. Trading Economics. (2018). 51 p.
8. Cook, T. (2011). The Financial Arm Of The FARC: A Threat Finance Perspective. Journal of Strategic Security. 36 p.
9. Hausken, K. (2015). Terrorism And Organized Crime: The Logic Of An Unholly Alliance. International Journal of Contemporary Sociology. 166 p.
10. Schmid, A. (2004). Links between terrorism and drug trafficking: A case of narco-terrorism. Turkish Policy Quarterly. 14 p.
11. Dishman, C. (2005). When crime and terror converge, studies in conflict and terrorism. 252 p.
12. https://ikisahil.az

Göndərildi: 16.02.2023 Qəbul edildi: 18.04.2023

DOI: https://doi.org/10.36719/2663-4619/90/178-183

Murad Əhmədov
Azərbaycan Turizm və Menecment Universiteti
magistrant
muradahmadov103@gmail.com

CƏMİYYƏT VƏ DÖVLƏT ARASINDA KOMMUNİKASİYALARIN QURULMASINDA KÜTLƏVİ İNFORMASİYA VASİTƏLƏRİNİN ROLU

Xülasə

Bu gün biz ünsiyyət əsrində yaşayırıq. Kommunikasiya vasitələrinin sürətli inkişafı medianın həyatın bütün sahələrində təsirli olmasına şərait yaratmışdır. Rabitə vasitələrinin texnoloji inkişafı prosesində mədəniyyət ünsiyyət vasitələri vasitəsilə mümkün qədər kütləviləşmiş və sənayeyə çevrilmişdir. Bu vəziyyət qədim dövrlərlə müqayisədə xalq mədəniyyətinin əhəmiyyətini və effektivliyini artırmışdır. Bu prosesə paralel olaraq inkişaf etməkdə olan ölkələrdə siyasətə yönəlmə fenomeni ilə də rastlaşırıq. Bu kontekstdə dinin populyar mədəniyyətə təsiri də artıb. Siyasət ünsiyyət vasitələri ilə daha geniş auditoriyaya göründü. Bundan başqa, mediada geniş şəkildə təmsil olunması siyasətin "məşhur" təzahürlərini cəmiyyətdə təsirli etməyə başlayıb.

Açar sözlər: *toplum, media, ünsiyyət, siyasət, populyar, mədəniyyət*

Murad Ahmadov
Azerbaijan Tourism and Management University
master student
muradahmadov103@gmail.com

The role of mass media in building communication between society and the state

Abstract

Today we live in the age of communication. The rapid development of means of communication has created conditions for media to be effective in all areas of life. In the process of technological development of means of communication, culture has become massified and industrialized as much as possible through means of communication. This situation increased the importance and effectiveness of folk culture compared to ancient times. Parallel to this process, we also encounter the phenomenon of returning to policy in developed countries. In this context, the influence of policy on popular culture has also increased. Politics became visible to a wider audience through the medium of communication. In addition, the widespread representation of politics in the media has begun to make the "popular" manifestations of religion effective in society.

Keywords: *society, media, communication, policy, popular, culture*

Giriş

Bu gün biz ünsiyyət əsrində yaşayırıq. Kütləvi informasiya vasitələri, başqa sözlə, media həyatımızın bütün sahələrini əhatə edib. Hər gün həyatımıza ünsiyyət vasitələrinin müxtəlif aspektləri daxil olur. Medianın həyatımıza hər gün müxtəlif yollarla təsir və dəyişməsi ilə yanaşı, qavrayışlarımızı və təsəvvürlərimizi dəyişmək funksiyaları da var. Yəni media həm gündəlik həyatımızda qavrayışlarımızı müəyyən edir, həm subyektiv reallığımızın davamlılığını təmin edir, həm də onu tənzimləyir, həm də subyektiv reallığımızın reproduksiyası və həyatın sürətlə dəyişməsində funksionaldır. Bu mənada media və ya kütləvi informasiya vasitələri çərçivəsində formalaşan mədəniyyətin araşdırılması təkcə kommunikasiya və media alimlərini deyil, bütövlükdə mədəniyyəti də maraqlandıran mövzudur.

Ünsiyyət vasitələrinin mədəniyyətin bütün sahələrində əvvəlki dövrlərlə müqayisədə təsirli olması ilə yanaşı, keçmişdə fərqli bir mədəni ab-hava yaratdığı da görünür. Bu mövzu aşağıda

müzakirə olunacaq. Bu araşdırmanın birinci məqsədi mədəniyyət sahəsində ünsiyyətin və inkişaf edən media mədəniyyətinin yaratdığı bu dəyişikliyi vurğulamaqdır. İkincisi, mədəniyyət sahəsindəki bu geniş və intensiv dəyişikliklərin siyasi mədəniyyətə təsirini və medianın mövcud prosesdə dövlət və cəmiyyət arasında kommunikasiya funksiyalarını necə və hansı yerinə yetirə biləcəyini tənqid etməkdir. Çünki bu gün mədəniyyətin sənayeləşməsi nəticəsində populyar mədəniyyətdə demək olar ki, hər şeyin istehlak malına çevrildiyi məlum faktdır. Bu çərçivədə siyasi kommunikasiyanın bu vəziyyətdən necə və hansı şəkildə təsirləndiyini araşdırmaq lazımdır. Dövlət-cəmiyyət münasibətləri kontekstində kütləvi informasiya vasitələrinin siyasi mesajı kütlələrə çatdırmaq məqsədini nə dərəcədə yerinə yetirə bildiyi də sual altındadır. Şübhəsiz ki, media-siyasət münasibətləri məsələsi çox geniş və yeni olduğundan burada ümumi və nəzəri çərçivədə müzakirə olunacaq. Bu səbəbdən kütləvi informasiya vasitələrinin dövlət və cəmiyyət arasında münasibətlərin qurulmasında, kommunikasiyanın təmin olunmasında roluna nəzər salmaqda fayda var.

Ünsiyyət haqqında danışmaq şüurlu, planlı, təbii və situasiya ilə baş verən hər cür simvolik qarşılıqlı əlaqədən danışmaq deməkdir. Ünsiyyət insanların sosiallaşma prosesində öyrəndikləri simvollardan (dil, mədəni elementlər və s.) istifadə etməklə baş verir. Bu simvollar isə özbaşına deyil, "sosial qaydalardan asılı olaraq" və "qarşılıqlı təsirdə" yaranır. Nəticə olaraq, insanlar bir-birinə qarşı interaktiv davranışlar vasitəsilə reallığı qururlar (Berger, Luckmann, 2008: 47). Davamlı olaraq başqaları ilə əlaqə saxlamasa və ünsiyyət qurmasa, gündəlik həyatda sağ qala bilməz. Berger və Lukmann "Həqiqətin sosial qurulması" adlı qabaqcıl və klassik əsərlərində tez-tez vurğulayırlar ki, "insanların bu dünyadakı davranışları onların kommunikativ davranışlarından ibarətdir" (Berger, Luckmann, 2008: 49). Başqa sözlə desək, bizim "reallığın yaradılması prosesində" "ünsiyyət" dominant rol oynayır, reallığın davamlılığına təminat verir, onu təşkil edir və təkrar istehsal edir. Bu kontekstdə ünsiyyətin sadəcə "instrumental" funksiyası yox, "ontoloji" funksiyası olduğunu söyləmək mübaliğə olmaz.

Ünsiyyətin cəmiyyət baxımından qurucu funksiyasından bəhs etdikdən sonra onun özlüyündə bir vasitə olduğunu vurğulamaq lazımdır. Texnologiyanın təəccüblü sürətlə inkişafı ilə yeni kommunikasiya vasitələri (alətləri) həyatımıza daxil olub və hələ də daxil olmaqda davam edir. Bu texniki kommunikasiya vasitələri(lər)i köhnələrdən fərqli və daha kütləvi rabitəni təmin edir. Odur ki, yeni şəraitdə köhnə ənənəvi və "texniki ünsiyyətdən əvvəlki ünsiyyət" vəziyyətindən fərqli şəkildə ünsiyyəti təmin edən sosial-mədəni qurumlarla qarşılaşırıq. Bu yeni kommunikasiya vasitələrinin (media) xüsusiyyətlərinə və yuxarıda qeyd etdiyimiz "reallığı yaradan və mədəniyyət yaradan ünsiyyət" funksiyasına görə media bu gün mədəniyyəti təkrar istehsal edir və formalaşdırır.

Keçmişdə "mədəniyyət və cəmiyyət" anlayışları sosial həyatımızı dərk etmək üçün əsas anlayışlar idisə, bu gün mədəniyyət sənayesi kontekstində buna "media mədəniyyəti" anlayışı əlavə edilmişdir. "Media mədəniyyəti" mədəniyyətin "sənaye"yə çevrilməsi və onun "həmişə və hər yerdə olması" deməkdir Horkheimer və Adornonun ilkin tənqidlərində qeyd etdikləri kimi, media mədəniyyəti mədəniyyət sənayesi və media (kütləvi informasiya vasitələri) tərəfindən yaradılmış mədəniyyətdir. Rabitə vasitələrinin texnoloji inkişafının gəldiyi nöqtədə mədəniyyət mümkün qədər "kütləvi" olur və ünsiyyət vasitələri vasitəsilə "sənaye"yə çevrilir. Kütləvi informasiya vasitələri vasitəsilə formalaşan bu mədəniyyət sənayesinin bütün cəmiyyətə nüfuz etməsi təkcə mədəniyyət məhsullarının istehsalı prosesi ilə deyil, həm də fərdlərin "kimlikləri" ilə bağlıdır (Horkeimer, Adorno, 2002: 78).

Bütün dünya mediadan və mədəniyyət sənayesindən keçir. Bu prosesi bir qədər mənfi qiymətləndirən Horkheimer və Adornodan media ilə bağlı nəzəri araşdırmalarda gəlinən məqamda "media mədəniyyətinin fərdləri status-kvo təşkilatlarına əməl etməyə məcbur etdiyi" vurğulanır, eyni zamanda "fərdləri cəmiyyətə qarşı gücləndirən imkanlar" verilir. Media mədəniyyəti təkcə fərdləri müstəmləkələşdirən və əsir edən struktur deyil, həm də onu sosial strukturlara qarşı "gücləndirən" imkanlar yaradır. Odur ki, sənayeyə çevrilmiş media mədəniyyətində fərd üçün üstünlüklər və mənfi cəhətlər var (Horkeimer, Adorno, 2002: 87-88).

Əgər "İndiki cəmiyyətlərin ən fərqli xüsusiyyəti nədir?" sual verilsə, bəlkə də onun "sürətlə dəyişən cəhəti" cavabların əvvəlində gələcək. Həqiqətən də, "dəyişiklik" bəlkə də bütün

cəmiyyətlər üçün universal bir hadisədir, lakin "dəyişiklik" termini artıq mövcud vəziyyəti təsvir etmək üçün kifayət etmir. Bu səbəbdən sosial elmlərdə bugünkü dəyişikliyi adlandırmaq üçün "sürətli dəyişiklik" ifadəsi işlədilir (Fiske, 2010: 74). Çağımızdakı bu sürətli dəyişiklik prosesi daha çox ünsiyyət sahəsində yaşanır. İnformasiyanın texnologiyaya çevrilməsinin üstünlük təşkil etməsi ilə paralel olaraq texnologiyanın sürətli inkişafı ilk növbədə kommunikasiya sahəsində özünü göstərir və cəmiyyətin həyatında öz əksini tapır (qloballaşma, multikulturalizm və s.). Müasir cəmiyyətlərdə gedən sürətli dəyişiklik prosesi, kütləvi informasiya vasitələrinin geniş yayılması ilə fərdi və sosial həyata dərindən təsir edir.

Bu prosesdə yerli və qlobal əsasda siyasətin insanlara çatdırılmasında kütləvi informasiya vasitələri və sosial media mühüm rol oynayır. Şübhəsiz ki, bu funksiyalar qarşılıqlı əlaqə çərçivəsində fəaliyyət göstərir. Media bir tərəfdən milli və ya qlobal miqyasda şəxsiyyətə mədəni kodlar vermək vəzifəsini yerinə yetirir, digər tərəfdən fərdlərin psixo-sosial ehtiyaclarını ödəyən funksional bir cihaza çevrilir (Ruddock, 2013: 48). Fiziki şəxslər çap mediası, radio, TV, internet və s. bu mənədə xüsusilə fərqlənir. Kütləvi informasiya vasitələri ilə fərdlər əylənmək, məlumat əldə etmək, marağı təmin etmək, xəbər almaq, özünü ifadə etmək kimi çoxşaxəli insani ehtiyaclarını ödəməyi bacarırlar.

Mədəniyyətlərin davamlılığını təmin edən çoxlu vasitələr var. Bununla belə, informasiya texnologiyalarının sürətli inkişafı mədəni ötürülmənin şəxsiyyətə keçidində kütləvi informasiya vasitələrinə aparıcı rol verir. Bu səbəbdən də kütləvi informasiya vasitələrinin mədəniyyəti tərbiyəvi funksiyaya malikdir. Şübhəsiz ki, bu funksiyanın mənfi və müsbət tərəfləri olacaq. Lakin burada qeyd edilməli məqam ondan ibarətdir ki, media öz əyləncə, informasiya və sosiallaşma funksiyalarını "adi zaman və məkan anlayışından kənar" həyata keçirir (Glock, Bellah, 1976: 118).

Kütləvi informasiya vasitələrinin sürətli inkişafı əyləncə, öyrənmə və informasiyada klassik yanaşmaları böyük ölçüdə dəyişdi. İndi fərd müəyyən bir qurumdan (təhsil müəssisələri) və ya iyerarxiyadan (magistr-tələbə münasibəti) kənarda informasiya əldə edə bilir, öz bacarığına və yaradıcılığına uyğun olaraq özünü ifadə edə bilir. Kütləvi informasiya vasitələrinin sürətli inkişafının gətirdiyi yeni prosesdə cəmiyyətlər təhsil müəssisələrini bu yeni vəziyyətə uyğunlaşdırmağa çalışır, yeni vərdişlərin, yeni savadlılığın yaratdığı problemlərlə məşğul olurlar.

Göründüyü kimi, kütləvi informasiya vasitələrinin inkişaf edən əhəmiyyəti dünyada yeni tip cəmiyyət (qloballaşma), təhsildə yeni şərait, gündəlik həyatda yeni vərdişlərin formalaşması və dünyagörüşünün formalaşması ilə sıx bağlıdır. Bu vəziyyət medianın yeni imkanlar və yeni problemlər yaratmaq potensialından xəbər verir.

Kütləvi informasiya vasitələri, deyildiyi kimi, "messencer/mənbə" ilə "alıcı və hədəf auditoriyası" arasında "vasitəçi" mövqeyindədir. Bu səbəbdən KİV-i sözün hərfi mənasında "münasibət dəyişdirmə vasitələri" kimi də təyin etmək olar (Mansell, 2012: 69). Fərdi və cəmiyyət yönümlü münasibətlərin müəyyən edilməsi, sosiallaşma, mədəniyyətin ötürülməsi və s. funksiyaları kütləvi informasiya vasitələrini siyasi baxımından əhəmiyyətli edir. Çünki siyasətin ehtiva etdiyi bir çox mesajlar var ki, onları cəmiyyətə çatdırmaq lazımdır. Bu mənada dövlət qurumlarının və siyasi təsisatların kütləvi informasiya vasitələrindən mesajların yayılması üçün istifadə etmək istəməsi təbiidir.

Bu gün kütləvi informasiya vasitələri ailə, məscid və xütbə kimi ənənəvi dini sosiallaşma vasitələri ilə yanaşı, "müasir dini sosiallaşma" vasitəsi kimi də görünür (Rosen, Cheever, Carrier, 2013: 167). Siyasi ictimailəşmə prosesində KİV iki əsas funksiyanı yerinə yetirir. Siyasi ictimailəşmədə medianın əsas funksiyası siyasi proseslərlə bağlı məlumatların ötürülməsi ilə baş verir. Kütləvi informasiya vasitələri vasitəsilə siyasi mədəniyyətin təbliği və mənimsənilməsi istiqamətində fəaliyyətlər geniş kütlələrə çatdırıla bilər. Kütləvi informasiya vasitələrinin siyasi sosiallaşmada ikinci dərəcəli rolu örnək kimi təqdim olunan personajlar vasitəsilə həyata keçirilir. Sənədli filmlər, müzakirələr və xəbər proqramları kimi vizual və səsli yayımlar vasitəsilə siyasi proseslərlə bağlı məlumatlar, şərhlər ötürülür. Müxtəlif (rəsmi və ümumi) siyasi biliklərin ötürülməsi və ənənəvi yollardan fərqli dini rol modelləşdirmə funksiyaları KİV-i həm axtarılan, həm də müzakirə olunan fenomenə çevirir.

Kütləvi informasiya vasitələrinin ilk növbədə əyləncə vasitəsi olması və dünyəvi əməliyyat məntiqinə malik olması kimi məsələlər mediadan siyasi məqsədlər üçün istifadə olunmasında bəzi "mənfilər"lə yanaşı, üstünlükləri də gətirir. Kütləvi informasiya vasitələri siyasi məlumatların və örnəklərin kütləyə çatdırılması baxımından əhəmiyyətli olsa da, onların özünəməxsus xüsusiyyətləri siyasi baxımından da bəzi problemlər yaradır. Ünsiyyət elminin dili ilə desək, bəzən "vasitə mesaja təsir edir və mesajı məzmundan məhrum edə bilir" (Trottier, 2012: 205). Bu vəziyyətin səbəbinə axtardıqda, populyar mədəniyyətin "ziddiyyətli mahiyyəti" ilə qarşılaşacağıq.

Bu gün kütləvi informasiya vasitələri ilə eyniləşdirilən populyar mədəniyyət geniş yayılmış, ictimai xərc deməkdir. Bu mənada kütləvi mədəniyyət aləti kimi media xalq arasında siyasi mesajın yayılması üçün kanalların açılması baxımından cəlbedici və rəqibsiz görünür. Siyasi partiyalar, hökumət təbliğatını geniş kütlələrə çatdırmağa, müxtəlif təbəqələrlə təsirli ünsiyyət qurmağa çalışacaqları üçün KİV bu mənada əhəmiyyət qazanır. Bundan əlavə, kütləvi informasiya vasitələri insanların siyasi təsəvvürlərinin formalaşmasında açıq və üstüörtülü təsirlərlə fəal rol oynaya bilər. Bu mənada media müsbət mənada bir növ siyasi maarifləndirmə vasitəsi kimi fəaliyyət göstərə bilər. Ənənəvi cəmiyyətlərdən fərqli olaraq, müasir cəmiyyətlərdə siyasi mövqeyin və kollektivliyin formalaşdırılmasında ən təsirli yolu mediadır. Bu gün media mesajın kütləviləşməsində və görünməsində aparıcı rol oynayır. Bu vəziyyət medianın dövlət-cəmiyyət əlaqələrində rolunu hər baxımdan önəmli edir.

Bu mənada, mövzuya yanaşdıqda, kütləvi informasiya vasitələrinin yeni münasibətlər yaratmaq əvəzinə, mövcud münasibətləri "tərbiyə edən" və ya "yedirməklə mövcud münasibətləri təbliğ edən" funksiyalarının daha həlledici olduğu anlaşılır. Siyasi mövqeyi olan şəxs mediada bu mövzuda verilişlərə üstünlük verir və onlar haqqında daha seçici olur. Burada tamaşaçılar onlara təqdim olunan məhsulu seçə bilərlər. İlk addımın kütləvi informasiya vasitələrindən atıldığı görünsə də, tamaşaçıların üstünlükləri həlledicidir. Bununla belə, başqa nöqteyi-nəzərdən desək, kütləvi informasiya vasitələrinin təklif etdiyi məhsullar arasından yenə də tamaşaçı "seçim" edə bilər. Bu mənada münasibətin müəyyən edilməsində həm "alət"in, həm də "hədəf, yəni tamaşaçı"nın "müəyyənedici" olduğunu söyləmək yanlış olmaz. Bu, "Kütləvi informasiya vasitələrində siyasi cərəyanlarla bağlı müxtəlifliyə önəm verilməsi" demək olacaq (Glibert, Selnow, 1993: 28).

Kütləvi informasiya vasitələrinin siyasi proseslərin mənimsənilməsində bu xüsusiyyətinə diqqət yetirmək, siyasi materialların hazırlanmasında rəngarəngliyə önəm vermək, müxtəlif auditoriyalar üçün müxtəlif siyasi proqramlar hazırlamaq lazımdır. Bundan əlavə, bu vəziyyət ənənəvi təhsildən fərqli olaraq auditoriyaya istədikləri məlumatı seçmək imkanı verdiyi üçün daha demokratik və azad bir fenomenə işarə edir. İnsanlar kütləvi informasiya vasitələrinin təqdim etdiyi müxtəliflik daxilində bir məhsula bağlanmadan seçim edə və müxtəlif perspektivlər görə bilər. Bu, insanların öz mədəniyyətinə və səviyyəsinə uyğun məlumat tapmasına şərait yaratmaq, doqmatik sərtliyin qarşısını almaq baxımından vacibdir. Lakin kütləvi informasiya vasitələrinin cəmiyyət qarşısında siyasi marraqlar baxımından müxtəliflik yaratması siyasət sahəsində nüfuz məsələsini də gündəmə gətirir. Dövlət-cəmiyyət münasibətlərinin formalaşmasında kütləvi informasiya vasitələrinin bu üstünlükləri ilə yanaşı, onların mənfi cəhətlərini də qeyd etmək lazımdır. Bu çatışmazlıqlar "kütləvi informasiya vasitələri siyasi mesajı kütlələrə çatdırmaq məqsədini nə dərəcədə yerinə yetirə bilər?" sualının verilməsini tələb edir (Kellner, 1990: 280).

Bu vəziyyəti izah etmək üçün kütləvi mədəniyyətin, o cümlədən kütləvi informasiya vasitələrinin mahiyyətini dərk etmək lazımdır. Demək olar ki, populyar mədəniyyətin ən fərqli xüsusiyyəti onun "istehlak və həzzə münasibətidir" (Berger, 2017: 118). Bu vəziyyət də populyar mədəniyyətin tənqidi məsələlərinin mühüm hissəsini təşkil edir. Populyar mədəniyyət zaman-zaman yuxarı təbəqənin öz zövqlərini sadə insanlara qəbul etdirməsi və cəmiyyəti öz istehsal imkanlarına uyğun istehlaka yönəltməsinin başqa adı kimi tənqid edilir. Həqiqətən də, populyar mədəniyyət sistematikasının fəaliyyətində fərdi istəklər, gözləntilər və zövqlər mühüm yer tutur. Populyar mədəniyyət müəyyən müddətdən sonra yox olan, məmnunluq, istək və həzz tələbləri ilə ortaya çıxan "sahiblik hissi" ilə özünü istehsal edir. Beləliklə, gündəlik həyatın siyasiləşməsində populyar mədəniyyət geniş yer tapa bilir. Populyar mədəniyyət vasitələrinin bu xüsusiyyəti təqdim olunan

siyasi infromasiyaların keyfiyyətində də özünü göstərir. Kütləvi informasiya vasitələrində siyasi mövzuların işlənməsi ilə bağlı diqqətimizi çəkən digər məqam isə bu cür məsələlərin sosial-iqtisadi mövzularla birgə müzakirəyə çıxarılmasıdır. Kütləvi informasiya vasitələrində siyasi mövzuların işlənməsinin müsbət və mənfi tərəflərinin ən yaxşı nümunələri televiziya və "talk-show"lar formasında özünü göstərir. Xüsusilə də, seçkilər kimi önəmli demokratik proseslər fonunda siyasi mövzular kütləvi informasiya vasitələrində tez-tez işıqlandırılmağa başlayır. Ona görə də, seçki öncəsi demək olar ki, bütün kütləvi informasiya vasitələrində seçkilər, bu və ya digər vəzifəyə seçim uğrunda mübarizə aparan qrup və şəxslərə daha çox yer verilir. Onlarla bağlı informasiyalar televiziya xəbərlərinin əsas buraxılışlarında, qəzet və informasiya portallarının manşetlərində yer alır.

Buna postmodernizmin ezoterik köhnə ənənələrə yenidən marağı da əlavə edilməlidir. Bundan əlavə, yeni postindustrial siyasi nəzəriyyələrin mövcudluğu, "narahatlıq" və "risk" narahatlıqlarının və qeyri-müəyyənliklərin artması yeni axtarışlara meyli artırır (Norris, Kern, Just, 2003: 191). Bütün bu səbəblərdən belə məhsullar mediada geniş auditoriya yaradır. Mediada təqdim olunan bu cür verilişlərdə siyasi mübarizədən irəli gələn və cəmiyyətin geniş kəsimlərinə hesablanan mesajlar ön plana çıxır. Hətta, bəzən siyasi mübarizə zamanı partiyalar öz ideologiyalarından kənara çıxaraq, sırf cəmiyyətin daha böyük kəsimlərinin səsini qazanmağa hesablanmış çıxışlar edə bilərlər. Bunun üçün, cəmiyyətin həssas məqamlarını nəzərə alaraq, onları manipulyasiya etmək metodundan daha geniş istifadə olunur.

Nəticə

Nəticə olaraq demək olar ki, dövlət-cəmiyyət münasibətlərində diqqət yetirilməli olan şey mediada siyasi mövzuların necə təqdim olunmasıdır. Kütləvi informasiya vasitələrində diskurs və yayım dili (məntiq) önəmlidir. Kütləvi informasiya vasitələrində, populyar mədəniyyətdə müəyyən diskurs və dillə hazırlanan verilişlər gündəmə gəlir və ya kütlənin rəğbətini qazanır. Başqa sözlə, vasitəçi kimi istifadə olunan dil və yayım məntiqi, diskurs çox vaxt nəzərdə tutulan hədəfdən və ya mesajdan əvvəl olur.

Lakin siyasət müəyyən ənənəyə söykəndiyindən, siyasi qərarlar keçmişlə bağlı olaraq tamamilə ənənəvi çərçivədə təqdim olunmağa çalışıldığında, xalq mədəniyyətinin məntiqi ilə siyasi mesaj arasında ortaq nöqtələr olmadığı zaman, verilişlərdə və ya məqalələrdə problemlər ortaya çıxır. Bu problemlər ya mesajın qeyri-effektiv olması, ya da ifrat forma alması şəklində daha çox müşahidə edilir.

Məhz bu səbəbdən siyasi verilişlər çəkərkən və ya məqalələr hazırlayarkən dəqiq faktlara əsaslanmaq və cəmiyyətin hisslərini doğru çərçivədə nəzərə almaq mühüm əhəmiyyət kəsb edir.

Ədəbiyyat

1. Berger, P. & Luckmann, T. (2008). The Social Construction of Reality: A Treatise in the Sociology of Knowledge. Boston University, 219 p.
2. Horkheimer, M. & Adorno, T.W. (1996). Stanford University Press, 305 p.
3. Fiske, J. (2010). Understanding Popular Culture. Routledge, 170 p.
4. Ruddock, A. (2013). Youth and Media. SAGE Publications LTD, 232 p.
5. Glock, C.Y. and Bellah, R. (1976). The New Religious Consciousness. Berkeley: University of California Press, 421 p.
6. Mansell, R. (2012). Imagining the Internet: Communication, Innovation, and Governance. Oxford University Press, 296 p.
7. Rosen, L., Cheever, N. and Carrier, M. (2013). iDisorder: Understanding our Obsession with Technology and Overcoming its Hold on Us. St. Martin's Griffin, 256 p.
8. Trottier, D. (2012). Social Media As Surveillance: Rethinking Visibility in a Converging. World by Daniel Trottier, 224 p.
9. Glibert, R. & Selnow, G. (1993). Society's Impact on Television: How the Viewing Public Shapes Television Programming. Praeger, 240 p.
10. Kellner, D. (1990). Television And The Crisis Of Democracy. Routledge, 304 p.

11. Berger, A. (2017). Television in Society. Routledge, 282 p.
12. Norris, P. & Kern, M. & Just, M. (2003). Framing Terrorism: The News Media, the Government and the Public. Routledge, 338 p.

Göndərildi: 05.02.2023 Qəbul edildi: 09.04.2023

DOI: https://doi.org/10.36719/2663-4619/90/184-189

Jeyhun Ahmadov
Khazar University
master student
ceyhunehmedov2000@gmail.com

GEOLOGICAL, TECHNOLOGICAL PARAMETERS AND METHODS IN THE EXPLOITATION OF OIL AND GAS FIELDS

Abstract

Oil and gas play a leading role in the development of our country's economy. The dynamic and sustainable development of other areas of the economy depends on the development of this industry.

İn his research, the author tried to focus on the geological, technological parameters and methods of development and exploitation of oil and gas deposits.

Azerbaijan is one of the only countries in the world where people began to extract oil on land since ancient times. At that time, they used primitive methods. Over time, science has developed and the oil industry has been developed based on scientific principles. The author tried to study these scientific bases in his article.

Keywords: *oil, gas, the well, the rock, condensate*

Ceyhun Əhmədov
Xəzər Universiteti
magistrant
ceyhunehmedov2000@gmail.com

Neft-qaz yataqlarının istismarında geoloji, texnoloji parametrlər və üsullar

Xülasə

Ölkəmizin iqtisadiyyatının inkişafında neft və qaz aparıcı rola malik olmaqla böyük əhəmiyyət kəsb edir. İqtisadiyyatın digər sahələrinin dinamik və davamlı inkişafı məhz bu sənaye sahəsinin inkişafından asılıdır.

Müəllif araşdırmasında neft-qaz yataqlarının işlənməsinin, istismarının geoloji, texnoloji parametrlərinə və üsullarına diqqət yönəltməyə çalışmışdır.

Azərbaycan dünyanın yeganə ölkələrindən biridir ki, çox qədim zamanlardan insanlar quruda neft çıxarmağa başlamışlar. Bu zaman onlar primitiv üsullardan istifadə etmişlər. Zaman keçdikcə elm inkişaf etmiş və neft sənayesi elmi əsaslara söykənərək işlənmişdir. Müəllif məqaləsində bu elmi əsasları tədqiq etmişdir.

Açar sözlər: *neft, qaz, quyu, süxur, kondensat*

Introduction

It should be noted that recently the science of oil and gas mining geology and related experimental methods have developed significantly. This field of science includes the appropriate methods of hydrodynamics, mathematical statistics, probability theory, etc. sciences and ensures the effective solution of targeted issues. The computer solution of the appropriate algorithm and programs helps to obtain various versions of the data (map, profile, graph, table, etc.) required for various geological-mining studies.

"It is known that drilled wells are the main source of information in the study of oil and gas formations. The depth of the wells and the distance between them, the geological-geophysical data of that layer reflect not the entire volume of the deposit, but only its characteristics at individual points. Simple approximation methods (triangles, profiles, etc.) are used in the construction of area or volume models from point data, which makes it difficult to reveal the real distribution

characteristics of the studied layer parameters. The reliability of the maps is lower in the case of the complicated structure of the reservoir and the small number of wells. In fact, they reflect the description of the structure of the reservoir with a certain probability (Bağırov, 2011:17).

In the process of development of oil and gas deposits, geological and technological parameters are accompanied by numerous factors that are in a complex relationship with each other. These factors vary significantly in the oil extraction process, depending on the natural geological conditions and field development systems. In the development process, some geological, mining, and technological parameters are encountered, which are also subject to interaction in terms of time and space. The study of these parameters implies the application of methods that reduce the negative effect of these parameters in order to increase the final oil yield coefficient, which is one of the main issues in the development of fields, in addition to studying the reasons for the diversity of the rate of exploitation of oil reserves.

"Quite a large volume of data has been collected on the application of methods that increase the oil yield of layers in fields that have been in development for a long time. The characterization of individual layers with different geological conditions, the variability of the physico-chemical properties of rocks and oils for each working object, as well as for the entire field, leads to the fact that the development of new development projects in hard-to-extract fields requires an independent approach to each individual object" (2).

The efficient exploitation of reserves depends primarily on the justification of applied geological-mining measures and reliable geological-mining analysis of the obtained results. According to the analysis of complex geological, technological, economic and other data, the study of a number of issues in the preparation of geological-technological projects is of great importance for the effective completion of the development process of oil and gas reservoirs.

These including:

- natural conditions of accumulation of hydrocarbons underground and distribution boundaries;
- tectonic faults and their role in the distribution of formation fluids;
- energy properties of reservoirs;
- distribution of the volume of resources on the area of productive layers;
- Separation of operational objects in the cross-section of the reservoir;
- application of artificial influencing methods on layers;
- determination of factors affecting the oil yield of layers;
- exposure to various changes of layer parameters (reservoir pressure dynamics, displacement of water-oil and gas-oil phases, physico-chemical properties of reservoir fluids);
- summarization, analysis, etc. of the results of research conducted in this direction (geological-mining and geological-mathematical methods).

"The well-known research methods related to the opposite issues of hydrodynamics make it possible to determine the parameters of the layer to a certain extent. These methods are implemented by applying data showing the dependence of liquid and gas production on the wellbore (determined research method) or the time-dependent dynamics of these indicators (determined research method). In some cases, reservoir and well parameters are determined by processing the thermal effects data from the reservoir during the movement of liquid and gas to the wellbore" (Mirzəcanzadə, Xasayev, Bayramov, 1981:16).

The hydrodynamic foundations of drilling wells in complex conditions were laid by Academician Azad Mirzajanzadeh and are currently widely used in science and industry by his school. During drilling, certain complications occur due to hydraulic fracturing of layers, and their elimination takes a lot of time and money. For this reason, it is necessary to study some issues. When choosing a well structure, it is important to determine the hydraulic fracturing pressure, mainly in determining the length of the collector and in regulating their copies when performing technological processes. There are several methods for this. However, there is no exact method depending on geological and technological factors.

"Sometimes, during hydraulic fracturing, the circulation of fluid in the well is interrupted, and the level of the drilling fluid in the annulus decreases. Under such circumstances, according to the proposed method for determining the hydraulic fracturing pressure, it is necessary to record the hydraulic fracturing time of lowering and changing speeds of the tool during drilling, the change of the annular space level and the weight of the drilling tool during hydraulic fracturing" (4).

The operating mode of the wells is determined depending on the geological and technical conditions. It is always possible to control the movement process of fluid from the formation by changing the mode of the wells. However, it is not always possible to control the movement process by changing the number of wells. Therefore, it is necessary to correctly determine the number of wells, their placement and start-up procedure in advance. If it is necessary to change the number of wells during the development, then this may be due to additional capital investment, or an inappropriate use of the invested capital expenditure..

"One of the main issues of development is to artificially affect the layer in order to change its energy balance. By artificially influencing the formation (injecting water or gas into the formation, affecting the bottom zone, etc.), the process in the formation can be completely changed. The layer can be artificially affected at the very beginning of processing or after a certain period of time has passed" (5).

Geological factors shape the natural regimes of layers in oil fields. These include:

- the feature of the subduction system of the region to which the reservoir belongs and its location in this system;
- Geological-physical characteristics of the reservoir - thermobaric conditions, phase condition of hydrocarbons, characteristics of reservoir rocks and bedding conditions.

The sum of natural forces that ensure the movement of oil and gas to production wells in reservoir conditions is called the natural regimes of reservoirs. The main forces that move oil in oil fields include:

- external water pressure;
- elastic expansion of rocks and water as a result of external waters;
- gas pressure in the gas cap, pressure dissolved in oil;
- gravity of oil.

"If the geological diversity is not sharp in the layer, the permeability of the rocks is high, and the viscosity of the oils is low, it can be expected that there will be an unambiguous active subduction regime in this field. However, if this type of formation is characterized by a high gas factor and its lying angle is large, then there is a gas pressure regime, and if the lying angle is low, then it can be expected that there will be a gas regime dissolved in oil in the formation. The initial samples obtained from the wells indicate that the permeability of formation rocks is low, and the viscosity of oils is high, in the development of this field will be inactive. Here, it can be predicted that there will be gas dissolved in oil at the beginning of processing, and gravity regime a little later" (6).

At present, oil fields are exploited using methods such as fountain, compressor and depth pump.

Oil extraction by the Fountain method:

- In this method, the force that compresses the oil to the bottom of the well and lifts it to the surface, often with great pressure, is mainly gas dissolved in the oil and also accumulated under high pressure in the arch part of the anticlinal mixture. In some cases, the water accumulated at high altitude on the wings of the anticlinal fold compresses the oil under high pressure and raises it to the surface. That is, the gas that comes out with the oil is the force that moves the oil.

Today's fountain wells produce 300-400 tons of and more oil per day.

Oil extraction by compressor method:

-After a certain time after fountain process, the pressure in the oil layer drops and the pressure of natural gas or reservoir water can no longer lift the oil to the surface. Thus, the fountain of the well is cut off. However, after the period of pumping, the oil level in the well is high. If the fountain period is viewed as the youth period of the well, the post-fountain period can be viewed as the

mature period of the well. At this time, the most convenient way of operating an oil well is the compressor method. Two rows of pipelines are laid in the well to extract oil using the compressor method. A large-diameter pipeline is released approximately to the bottom of the well.

The method of extracting oil through depth pumps:

- The cycle of compressor operation of the well may last for a certain period of time. As the well works, the pressure of the oil layer decreases, the level of oil in the well decreases, and as a result, it is necessary to drop the riser pipes lower. Finally, the level of oil in the well drops so low that it is no longer profitable to extract oil by compressor method. Because it takes a lot of compressed air or gas to extract a very small amount of oil. A lot of energy is spent on getting compressed air. Therefore, in such cases, instead of operating the well using the compressor method, they switch to using a depth pump. Submersible pumps are more suitable for operating wells with low oil levels.

"About one-third of the oil in an oil field can be removed by fountain, compressor, and submersible pump methods. Two-thirds of the oil remains in "depleted" oil fields. This is due to the lack of gas or water pressure that brings the oil into the well. If we can artificially create such a pressure, the oil should still flow from the reservoir to the well. Creating such an artificial pressure in the oil field is now widely used. This is called the enhanced oil recovery method" (7).

Gas and gas-condensate fields are located at different depths of the earth layer. Gas and gas-condensate wells are drilled into the fields to extract hydrocarbons (oil, gas, gas-condensate) from 250 m to 10,000 m and more. Drilled gas wells are for these purposes:

– In order to ensure the extraction of gas from the formation to the surface (mining facilities) through wells;
– In order to prevent rocks from flying into the well along the geological section of the wells;
– In order to separate the oil, gas and water layers;
– In order to prevent gas loss underground.

Gas wells are operated for a long time under complex and rapidly changing conditions. Indeed, gas pressure in gas wells can reach up to 100 MPa, and its temperature reaches up to 523 degrees (K) in some cases. Behind the operating pipelines of very deep gas and gas-condensate wells, the pressure increases to 250 Mpa.

"The longevity of gas and gas-condensate wells depends greatly on the chosen well construction. The construction of gas and gas-condensate wells should include intermediate (technique) and operational pipelines of different diameters and lowered to depths inside the concentrically (inside) drilled wellbore. These pipelines are isolated both with each other and along the geological section by injecting cement mortar from the wellbore to the wellhead. After some time, cement hardens and turns into cement stone" (İsmayılov, Süleymanov, Novruzova, Məlikov, Abdullayev, Əliyev, 2022: 11-12).

During the operation of wells, great attention is paid to the reliability, longevity and safety of their work, prevention of open gas fountains, and environmental protection. Both the construction of the gas well and the well body and wellbore equipment must satisfy the conditions of reliability, longevity and safety. The underground equipment of the wellbore should enable the following:

– protect the well from the open fountain;
– mastering, exploring and stopping the well without suffocating it with liquid;
– the effect of formation on the bottomhole zone in order to intensify the flow of gas into the well;
– operation of the well in the determined technological regime;
– replacing the pump-compressor (fountain) pipeline without suffocating the well with liquid.

"Protective well equipment of gas wells consists of two separate parts:

1) packer;

2) the shut-off valve itself.

The requirements for packers, which are used in combination with wellbore cut-off valves, are very high: 1) continuous operation; 2) reliable isolation of the layer from the pipe space; 3) the

possibility of installation at any given depth; 4) construction simplicity, minimum possible main dimensions and metal volume; 6) resistance to aggressive environments at high pressure and temperatures.

Downhole shut-off valves prevent an open fountain in the event of damage and collapse of wellhead equipment and pump-compressor-pipelines above the location of the downhole shut-off valves. They serve as an automatic shut-off device during the dismantling of the wellhead equipment, lifting the pump-compressor-pipeline without suffocating it with liquid from the well" (İsmayılov, Həsənov, Həsənov, 2019: 112).

During the drilling and operation of wells, the natural permeability of rocks decreases due to a number of reasons. As is known, clay solution is of great importance in the process of drilling wells. However, after the layer is opened, the clay solution has a harmful effect on it. Fine dispersed clay particles enter the layer and accumulate between large grains and in cracks. The clay solution filtrate enters the formation, where it causes swelling of the clay particles in the rock and the formation of adsorbed layers on the surface of the productive rock particles.

"Paraffin and tar sediments sometimes form at the bottom of production wells. In such cases, paraffin sinks to the bottom of the well and blocks the channels and reduces the productivity of the well. Paraffin, resin, etc. they must be dissolved to remove the substances from the well. There are several methods for this.

The most important of these methods is to affect the wellbore through heat generated by chemical reagents. The thermochemical zone also dissolves the crusts formed by the clay solution and salts in the wellbore. The most common method is to use the heat of reaction between hydrochloric acid and metallic magnesium" (10).

The main principles of the system of efficient development of oil fields also apply to gas fields. However, the development of gas fields is different from the development of oil fields. This is due to the following characteristics of gas fields:

1. The physical properties of gas and oil are quite different, gas has a lower viscosity, specific gravity and a very high compressibility than oil.
2. Gas also differs from oil in its commodity quality.
3. In addition to the use of the gas extracted from the reservoir as a raw material for the fuel and chemical industry, its mechanical energy, i.e. pressure energy, is also used. At present, this energy is used only for extracting the gas from the reservoir and transporting it to the consumer. But the pressure energy of the gas can be used for other purposes.

"Therefore, several wells should be drilled in the formation to exploit the gas fields. The development process of a large gas field with high initial pressure can be divided into two successive stages. In the first stage, which is called the compressor-free development period, the formation pressure is greater than the pressure required at the beginning of the main gas pipeline, so long-distance gas transportation is due to formation energy. At this time, the bottom pressure will be greater than the pressure at the beginning of the pipelines, as well as the pressure lost in the wellbore and mine gas pipelines" (11).

It is very important to take into account natural-climatic conditions, hydrometeorological and mountain-geological conditions during the exploitation of offshore oil and gas deposits. Because just those conditions justify the selection method of exploitation, the appropriate reservoir.

"Modern offshore oil and gas fields, consisting of highly mechanized, automated complexes, allow drilling and operation of wells, gathering, processing and transportation of oil and gas. The types of offshore oil and gas fields are: surface; underground; underwater; above water; combined" (12).

Conclusion

The conducted research shows that conducting fundamental research works is one of the very important conditions for obtaining regular, complete geological-geophysical information about oil and gas industry operations, development, reservoirs. As the author has done a lot of research to

achieve his goal in this article and scientifically proved the issues that will contribute to the oil and gas industry.

Ədəbiyyat

1. Bağırov, B.(2011). Neft-qaz mədən geologiyası. Bakı, 17 s.
2. https://www.aak.gov.az>Azə...
3. Mirzəcanzadə, A., Xasayev, A., Bayramov, M. (1981). Neft çıxarılmasının texnika və texnologiyası. Bakı: Azərb.MKİ, 16 s.
4. Salavatov, T., Səfərov, Y., İsmayılov, E., Əsədova, G. (2019). "Azərbaycan neft təsərrüfatı" jurnalı, № 01, 8 s.
5. https://www.com>document
6. https://www.researchgate.net>3197
7. https://facebook.com>photos
8. İsmayılov, S., Süleymanov, A., Novruzov, S., Məlikov, H., Abdullayev, M., Əliyev, İ. (2002). Neft və qazın quyu ilə çıxarılması texnologiyası. Bakı, 11-12 s.
9. İsmayılov, F., Həsənov, F., Həsənov, İ. (2019). Neftqaz və qazkondensat yataqlarının istismarı. Bakı, 112 s.
10. https://azkurs.org>refs
11. https://elmtehsil.com>elm-ve-heyat
12. https://m.facebook.com>posts

Received: 09.02.2023 Accepted: 18.04.2023

DOI: https://doi.org/10.36719/2663-4619/90/190-196

Nigar Aslanli
Khazar University
master student
nigar.aslan306@mail.ru

THE WAR IN UKRAINE AND ITS IMPLICATIONS FOR THE EURASIAN ECONOMIC UNION

Abstract

The dissolution of the Soviet Union in 1991 prompted newly independent states to seek integration and alignment with other countries and blocks, thereby shaping their foreign policies. One of the significant initiatives in this regard was the establishment of the Eurasian Economic Union, which started operating on January 1, 2015.

While other member states have diverse reasons to engage in Eurasian integration, Russia's primary interest in Eurasian integration is to reassert its own global and regional influence and establish an economic power base in the emerging multipolar world order, but as Brzezinski famously stated, "Without Ukraine, Russia is unable to regain the capabilities of a superpower. Since the early 2000s, Ukraine's relationship with Russia has been marked by periods of tension and conflict caused by the choice between European and Eurasian integration.

This article aims to provide a comprehensive analysis of the impact of the Ukrainian crisis on Eurasian integration and to assess the possible implications at regional and global level.

Keywords: *Eurasian integration, economic union, Russian hegemony, the Ukrainian crisis, balance of power, sanctions*

Nigar Aslanlı
Xəzər Universiteti
magistrant
nigar.aslan306@mail.ru

Ukraynadakı müharibə və onun Avrasiya İqtisadi İttifaqına təsirləri

Xülasə

1991-ci ildə Sovet İttifaqının parçalanması yeni müstəqil dövlətləri xarici siyasətlərini digər ölkələrlə və bloklarla uyğunlaşaraq və inteqrasiya edərək formalaşdırmağa məhkum etdi. Bu sahədəki əhəmiyyətli addımlardan biri də, 1 yanvar 2015-ci ildə fəaliyyətə başlayan Avrasiya İqtisadi İttifaqının yaradılması oldu.

Digər üzv dövlətlərin Avrasiya inteqrasiyasına cəlb olunmasında müxtəlif səbəblər olsa da, Rusiyanın əsas hədəfi, yaranmaqda olan çoxqütblü dünyada özünün qlobal və regional nüfuzunu bərpa etmək və iqtisadi səlahiyyət mərkəzinə sahib olmaqdır, amma Bjezinskinin də məşhur şəkildə dediyi kimi: “Ukrayna olmadan, Rusiya bir superdövlətin potensialına çatmaq qabiliyyətində deyi”.

2000-ci illərin əvvəllərindən bəri Ukraynanın Rusiya ilə münasibətləri, Avropa yaxud Avrasiyaya inteqrasiyası arasında seçimlər tərəfindən yaradılan gərginlik və münaqişələrə görə xarakterizə olunur. Bu məqalə, Ukrayna böhranının Avrasiya inteqrasiyasına təsirini ətraflı şəkildə analiz etməyə, eləcə də regional və qlobal səviyyədə mümkün nəticələrini qiymətləndirməyə çalışır.

Açar sözlər: *Avrasiya inteqrasiyası, iqtisadi birlik, Rusiya hegemoniyası, Ukrayna böhranı, qüvvələr balansı, sanksiyalar*

Introduction

The dissolution of the Soviet Union in 1991 brought about a shift in the foreign policy of newly independent states towards integration and choosing an integration path. The establishment of the Eurasian Economic Union (EaEU) in 2014 was a significant integration initiative following the

collapse of the USSR. However, the success of the EaEU has been hindered by the competing objectives of member states, as reflected in significant institutional deficiencies within the union.

As another post-Soviet state, Ukraine's strategic location and resources have long made it a point of interest for major global players. This article conducts a geopolitical assessment of the progress of Eurasian integration, analyzing the Ukrainian crisis as part of the rivalry between the European and Eurasian integration projects.

Firstly, the conflict between Russia and Ukraine has had significant implications for the institutional framework of the EAEU, as well as for interstate relations within the organization. By analyzing these implications, the study will provide insights into the challenges facing the EAEU and the potential for future cooperation between member states.

Secondly, the study will assess the impact of the conflict on regional and global stability, particularly in the context of the emerging multipolar world order. This analysis will be important for policymakers and scholars seeking to understand the geopolitical dynamics of the Eurasian region and the broader implications of the conflict for international relations.

Finally, the study will provide a comprehensive analysis of the complex economic, political, and commercial issues arising from the conflict, highlighting the implications for energy security, trade, and investment within the region. By addressing these issues, the study will offer important knowledge for people who make decisions and have an interest in promoting economic integration and stability in the Eurasian region.

The expected outcome of this study is a nuanced and comprehensive understanding of the implications of the Russian invasion of Ukraine for the EAEU and the broader Eurasian region. The study will draw on a range of sources to provide a rigorous and up-to-date analysis of the economic, political, and institutional challenges facing the EAEU, as well as the geopolitical dynamics of the region.

Overall, the conflict between Russia and Ukraine has had far-reaching implications for the international community, particularly in the creation of the organization. Through this research, this paper aims to comprehensively analyze the EAEU and its implications by using various sources such as academic articles, government reports, news articles, websites of international organizations, think tanks, and research institutes that focus on the Eurasian region. By using a diverse range of sources, the analysis will be up-to-date and comprehensive, providing insights into the EAEU's influence on the region and beyond.

The Background of the Eurasian Economic Union (EaEU)

The concept of Eurasian integration emerged in the early 1990s, following the collapse of the Soviet Union and the establishment of the Commonwealth of Independent States (CIS) in 1991. However, a concrete step towards economic integration was not taken until 2010, when Russia, Belarus, and Kazakhstan established Customs Union in 2010. The Customs Union, which came into effect in 2011 with aiming to create a single market for goods, services, and capital among its member countries, was expanded in 2012 with the addition of Armenia, and the following year, Kyrgyzstan. In 2014, the Customs Union was transformed into the Eurasian Economic Union (EaEU), with the signing of the Treaty on the Eurasian Economic Union. The EaEU started operating on January 1, 2015, with the Republic of Belarus as the first Chairman of the supreme bodies of the association — the Supreme Eurasian Economic Council at the level of Heads of the States, the Eurasian Intergovernmental Council at the level of Heads of the Governments and the EEC Council at the level of Vice Prime Ministers. Since then, the member states have been actively working on expanding the common markets in different sectors to strengthen the union's integration (Comission, 2016).

The EaEU, claims to be the first and most successful post-Soviet initiative to overcome trade barriers and foster integration in a recession-plagued region so far. Supporters view it as a way to facilitate dialogue with the EU and other international partners, while critics argue that it serves to increase Russia's regional dominance and limit the other members' relations with the West.

Russia's primary interest in Eurasian integration is to reassert its own global and regional influence, seeking to use it to establish an economic power base in the emerging multipolar world order. However, Russia's lack of interest in the technocratic intricacies needed for the union to achieve its lofty goals reveals its true geopolitical motivations. Other member states have diverse reasons to engage in Eurasian integration, but they are not interested in pursuing deep economic integration in a regional context. As such, the competing objectives of member states are actually hindering the project from becoming a genuine economic union. The lack of commitment among member states is reflected in the significant institutional deficiencies within the EAEU. Already the union has seen the reversal of some early successes in integration. Furthermore, the Kremlin's willingness to ignore common regulations when they contradict its foreign policy demonstrates that the EAEU is primarily a tool, rather than a fair institution (Group, 2016).

The Significance of Ukraine in the Geopolitical Landscape of Eurasian Integration

The foreign policy of newly independent states is largely centered around integration and choosing an integration path. The establishment of the Eurasian Economic Union (EaEU) is a significant Russian integration initiative since the dissolution of the Soviet Union. Following the dissolution of the Soviet Union in 1991, Ukraine gained independence from Moscow and held a strategically important location with abundant resources. Correspondingly, major global players were interested in collaborating with the new Ukrainian state. The United States chose Ukraine as its main partner in the Commonwealth of Independent States' European region, and Ukraine's move to distance itself from Russia and break away from the integration process became a concern for the US and NATO in the post-Soviet era. As Brzezinski famously stated that "Without Ukraine, Russia is unable to regain the capabilities of a superpower" (Lapenko, 2014). Since then, Ukraine's relationship with Russia has been characterized by periods of tension and conflict.

The origins of the conflict can be traced back to 2004, allegations of vote-rigging triggered protests, leading to the "Orange Revolution" and the election of a pro-Western president – Yushchenko. In 2010, a pro-Russian candidate Yanukovych won a presidential election and tensions between Moscow and Kyiv increased in 2013 with Yanukovych's decision to reject a proposed association agreement with the European Union in favor of closer ties with Russia sparked mass protests in Ukraine. Yanukovych fled to Russia, and a new pro-Western government was established in Ukraine. The Russian Federation saw the events in Ukraine as a threat to its national interests and responded by annexing Crimea. The annexation of Crimea was carried out in violation of international law and sparked condemnation from the international community. The conflict in Ukraine has continued, with Russian-backed separatists in eastern Ukraine continuing to fight against Ukrainian government forces (Busygina, 2019).

In 2019, Zelenskiy was elected president, and tensions between Ukraine and Russia increased again in 2021 when Zelenskiy appealed to the US president to let Ukraine join NATO, and Russia began massing troops near Ukraine's borders. In February 2022, Russia launched a large-scale invasion of Ukraine, and Western allies responded with sanctions and military reinforcements in Eastern Europe (Aloisi & Daniel, 2022).

This conflict, which was largely caused by the choice between European and Eurasian integration, has led to differing opinions on the influence of the crisis on the Eurasian integration process, with some believing it has no impact and others seeing it as a challenge to integration. The article analyzes the development of Eurasian integration in a geopolitical context and examines the Ukrainian crisis as part of the rivalry between the European and Eurasian integration projects.

The Ukrainian Crisis and its Impact on Eurasian Integration: the annexation of Crimea

The war in Ukraine and the annexation of Crimea by the Russian Federation in 2014 had significant implications for regional stability and security in the Eurasia region. The conflict has led to a deterioration of relations between Russia and Ukraine, with both sides accusing each other of aggression and human rights violations. The conflict has also had wider implications for regional stability, with fears of a wider conflict involving other countries in the region (The Eurasian Economic Union: Key Trends and Prospects, 2021).

Moreover, the annexation of Crimea has also raised questions about the legitimacy of territorial changes and the effectiveness of international law in resolving conflicts. The annexation of Crimea was carried out in violation of international law, with Russia arguing that the referendum held in Crimea was legitimate. The annexation of Crimea has challenged the norms of international law and raised questions about the ability of the international community to enforce these norms (Wolczuk, 2017).

The conflict has also disrupted trade and economic relations between Russia and Ukraine, with wider implications for the regional economy. The annexation of Crimea has also led to the imposition of economic sanctions on Russia by the international community, further affecting the regional economy (Eurasian Economic Union: Key Economic Indicators, 2021).

The conflict in Ukraine and the annexation of Crimea have also had wider implications for global politics (Busygina, 2019). The conflict has led to tensions between Russia and the West, with the imposition of economic sanctions on Russia by the United States and the European Union. The conflict has also raised questions about the effectiveness of international organizations such as the United Nations in resolving conflicts (Mearsheimer, 2014).

To further illustrate the impact of the war in Ukraine and the annexation of Crimea on the Eurasia region, the following table outlines some of the key economic, political, and social consequences:

Consequences	Description
Economic sanctions	The international community imposed economic sanctions on Russia in response to the annexation of Crimea and the conflict in Ukraine. The sanctions have had a significant impact on the Russian economy, with restrictions on trade, investment, and financial transactions. The sanctions have also affected the wider Eurasia region, with disruptions to trade and economic relations.
Humanitarian crisis	The conflict in Ukraine has led to a humanitarian crisis, with thousands of people displaced and in need of assistance. The conflict has also led to human rights violations, including the targeting of civilians and the use of torture and forced disappearances. The humanitarian crisis has had wider implications for the Eurasia region, with the need for humanitarian assistance and support.
Political tensions	The conflict in Ukraine and the annexation of Crimea have led to political tensions between Russia and the West. The conflict has also led to tensions between Russia and other countries in the region, with concerns about the expansion of Russian influence. The political tensions have had wider implications for regional stability and security, with the potential for a wider conflict.

Territorial disputes	The annexation of Crimea has raised questions about the legitimacy of territorial changes and the effectiveness of international law in resolving conflicts. The annexation has also led to territorial disputes between Russia and Ukraine, with both sides claiming ownership of Crimea. The territorial disputes have had wider implications for regional stability and security, with the potential for further conflicts.

The Ukrainian Crisis and its Impact on Eurasian Integration: the recent conflict

The conflict between Russia and Ukraine that began on February 24, 2022, has had significant consequences on the idea and implementation of Eurasian integration. Eurasian integration is a regional cooperation model with two main goals: projecting a hegemony and rebuilding a network of interdependence based on the experiences of the Soviet Union, with Russia as the main actor in both cases. The conflict has affected both the institutional framework of Eurasian integration, particularly the Eurasian Economic Union, and interstate relations.

Membership of the EAEU benefits the political elites of member states through high-level political deals with Russia, where security guarantees and financial support are used to entice new members to join. However, the survival of a member state is dependent on Russia's military, economic, financial, and political support, as seen in conflicts such as the Armenian-Azerbaijan conflict and Russia's backing of the Lukashenko regime in Belarus and the Tokayev government in Kazakhstan (Wolczuk, 2022).

Russian war in Ukraine also had implications for the balance of power in the region. The crisis has reignited domestic sensitivities and regional tensions, reducing the benefits of Eurasian integration even further. The intervention challenged the international order and raised concerns about the potential for further aggression by Russia in the region. The crisis highlighted the need for greater cooperation and coordination between member states to address regional security threats and uphold international norms and values (Helsinki Times, 2022).

While Russia’s hegemonic appetite which has been the main engine behind Eurasian integration has increased, its ability to project that hegemony has declined due to the focus on military efforts and subjugating Ukraine. Russia's image as a strong and hegemonic power has also been weakened as it is unable to win the war and appears hostile and aggressive. This has reduced Russia's ability to project hegemony and influence over other countries in the former Soviet space. As a result, other countries in Eurasia, including members of the Eurasian Economic Union, are becoming more cautious of Russia's potential interference and influence over their decision-making. Such as, Azerbaijan has taken advantage of Russia's invasion of Ukraine and requested the withdrawal of Russian peacekeeping forces from its territories. In the meantime, other actors such as the European Union, China, and Turkey are gaining more influence in the region as Russia's influence declines (Braghiroli, 2022).

Unlike other models of regional integration, decision-making in the Eurasian Economic Union and broader Eurasian integration relies heavily on the unanimity or consensus of participating member states, without supranational institutions driving cooperation. This means that if member states are unable to find common ground, the process meets an impasse, and progress halts.

In addition, the war had commercial implications, particularly for member countries that sold arms to Russia. Many of these countries faced pressure from the international community to stop selling arms to Russia, and some faced sanctions as a result (Tsygankov, 2021). For example, Armenia faced sanctions from the organization for selling arms to Russia and violating the organization's arms embargo on Russia (Radio Free Europe/Radio Liberty, 2021).

The crisis also highlighted the importance of energy security and the need for member countries to diversify their energy sources. The crisis underscored the vulnerability of member countries that rely heavily on Russian oil and gas and the need to reduce their dependence on Russia for energy supplies (Tsygankov, 2021). Since the start of the war, some participating countries have distanced themselves from Russia, resulting in inaction and impasse within the framework of Eurasian cooperation. The EaEU has not taken any significant decision related to the war, which indicates a decline in the relevance of the process of Eurasian integration, as shown by the sanctions imposed on Russia by the West. Russia's reaction to the sanctions has been only on a national level. Moreover, other member states are partly conforming to Western sanctions to avoid being barred from lucrative Western markets. Additionally, the Eurasian market appears increasingly dysfunctional due to Russia's economic isolation, with the market being dominated by Russia and Belarus, leaving other participating countries to play their own games. Kazakhstan and Kyrgyzstan are experiencing negative effects on their currencies, remittances, and trade bans due to the war in Ukraine and the fluctuation of the ruble. So, despite promises of enhanced trade, growth, and modernization, the economic benefits of EAEU membership have not materialized, and the rapid economic decline of Russia means they are even less likely to deliver. The EAEU has not delivered the promised economic benefits, and Russia is increasingly using the Union to bypass sanctions, putting its partner countries at risk. The sharing of custom duties among member states was denominated in dollars, which Russia now wants to move away from, posing a challenge for the EAEU. Russia's military agression against Ukraine has reduced the benefits of Eurasian integration, and partner countries have been dragged into a geopolitical crisis they cannot control. The inability of EAEU institutions to mediate or constrain Russia's behavior is evident (Wolczuk, 2022).

In summary, the conflict between Russia and Ukraine has significantly impacted the idea and implementation of Eurasian integration, with member states becoming more cautious of Russia's influence and the process of Eurasian cooperation facing impasse and decline.

The intervention challenged the organization's ability to respond effectively to regional security threats and raised questions about its relevance in the face of new and emerging security challenges. The crisis highlighted the need for the organization to adapt to the changing geopolitical landscape and to develop new strategies to address emerging security threats. The crisis also had implications for the organization itself. The intervention challenged the organization's ability to respond effectively to regional security threats and raised questions about its relevance in the face of new and emerging security challenges (Helsinki Times, 2022). The crisis highlighted the need for the organization to adapt to the changing geopolitical landscape and to develop new strategies to address emerging security threats.

Should Russia suffer a defeat in the conflict, it is likely that the already weakened process of Eurasian integration will dissolve entirely, leaving its institutional projection, the Eurasian Economic Union, irrelevant. On the other hand, a positive outcome for the Kremlin could lead to a renewed focus on the hegemonic nature of Eurasian cooperation, with military and hybrid tools used to enforce Russia's will.

What is clear is that Russia is not interested in a more supranational and plural Eurasian Economic Union. If the integration process were to move in this direction, Russia would likely lose interest, as we have already seen in the first year and a half of the conflict. Ultimately, the future of Eurasian integration will be determined by the outcome of the war and the geopolitical implications that follow.

Conclusion

The Eurasian Economic Union (EAEU) was established as a significant Russian integration initiative after the collapse of the Soviet Union. However, the lack of commitment among member states and Russia's lack of interest in the technocratic intricacies needed for the union to achieve its lofty goals reveals its true geopolitical motivations. The conflict in Ukraine, caused by the choice between European and Eurasian integration projects, has further challenged the integration process.

It has led to differing opinions on the influence of the crisis on the Eurasian integration process. The article has analyzed the development of Eurasian integration in a geopolitical context and examined the Ukrainian crisis as part of the rivalry between the European and Eurasian integration projects.

The recent conflict in Ukraine and subsequent sanctions against Russia have had adverse effects on EAEU members, with Kazakhstan and Kyrgyzstan suffering currency fluctuations and trade bans. EAEU membership has not delivered promised economic benefits and may put members at risk of secondary sanctions. Russia's war on Ukraine further reduces the benefits of Eurasian integration and imposes higher costs on partner countries than anticipated. The EAEU faces challenges with the sharing of customs duties denominated in dollars, and member states have little control over Russia's behavior.

Consequently, the future of Eurasian integration appears to be inextricably linked to the outcome of the ongoing conflict in Ukraine. If Russia suffers defeat, it is likely that the already weakened process of integration will dissolve entirely, and the Eurasian Economic Union will become irrelevant. On the other hand, a positive outcome for the Kremlin could lead to a renewed focus on the hegemonic nature of Eurasian cooperation, with military and hybrid tools used to enforce Russia's will. The outcome of the war will ultimately determine the future of Eurasian integration and the geopolitical implications that follow.

References

1. Comission, E.E. (2016). Eurasian Economic Integration: Facts and Figures
2. Group, I.C. (2016). The Eurasian Economic Union: Power, Politics and Trade. Brussels. Retrieved from www.eurasiancommission.org
3. Lapenko, M. (2014). The Ukrainian Crisis and its Effect on the Project to Establish a Eurasian Economic Union. Connections, 121-137.
4. Busygina, I.F. (2019). Russia, post-Soviet integration, and the EAEU: The balance between domination and cooperation (Communist and Post-Communist Studies, 52(4) ed.).
5. Aloisi, S., & Daniel, F. J. (Eds.). (2022, March 1). Timeline: The events leading up to Russia's invasion of Ukraine. Retrieved from https://www.reuters.com/world/europe/events-leading-up-russias-invasion-ukraine-2022-02-28/
6. The Eurasian Economic Union: Key Trends and Prospects. (2021). Moscow: Carnegie Moscow Center.
7. Wolczuk, R.D. (2017). The Eurasian Economic Union: De Facto Economic Integration, But No Political Reconciliation (Vol. Russia and Eurasia Programme). Chatham House.
8. Eurasian Economic Union: Key Economic Indicators. (2021). Eurasian Development Bank.
9. Mearsheimer, J.J. (2014). Why the Ukraine crisis is the West's fault: The liberal delusions that provoked Putin. pp. 77-89.
10. Wolczuk, K.D. (2022). Putin's Eurasian dream may soon become a nightmare. *Chatham House*.
11. Helsinki Times. (2022, March 23). Helsinki Times. Retrieved from https://www.helsinkitimes.fi/business/19729-finnish-companies-suffer-from-russian-economic-sanctions.html
12. Braghiroli, S. (2022, April 19). Video update: Eurasian integration in light of the war in Ukraine. Retrieved from https://www.youtube.com/watch?v=dc500Jc4mKo
13. Tsygankov, A. (2021). Ukraine, Russia, and the future of the international order. *Polity*.
14. Radio Free Europe/Radio Liberty. (2021, Deccember 21). Armenia gets European Union sanctions over arms sales to Russia.

Received: 25.01.2023 Accepted: 22.04.2023

DOI: https://doi.org/10.36719/2663-4619/90/ 197-201

İlahə Allahverdiyeva
Naxçıvan Dövlət Universiteti
bakalavr
ilahallahverdiyeva306@gmail.com

COVID-19 QLOBAL SƏVİYYƏDƏ JURNALİSTLƏRİN ROLUNU NECƏ ORTAYA QOYDU

Xülasə

Məqalə COVID-19 zamanı jurnalistlərin fəaliyyətinin önəminə həsr edilmişdir. Burada COVID-19 pandemiyasının dünya ölkələri üzərində yaratdığı təsirlər, COVID-19-un səhiyyə təhlükəsizliyi problemini ortaya çıxarması koronovirus səbəbindən kommunikasiya zərurətinin artması haqqında bəhs edilir. Eyni zamanda məqalədə dovlətlərin daha güclü məhdudiyyətlər həyata keçirdiyi dövrdə jurnalistlərin cəmiyyətin öndə gedən peşə sahibləri kimi, fasiləsiz şəkildə ictimaiyyətin xidmətində dayanmaları haqqında geniş məlumat verilmişdir. Dünyanın yaşadığı pandemiya dövründə ictimaiyyəti dəqiq məlumatlandırmaq istiqamətində medianın açar rolunu oynaması ətraflı şəkildə araşdırılıb. Məqalədə koronavirus pandemiyası zamanı dünyada mətbuatın necə güclü vasitə olduğu və 4-cü hakimiyyət funksiyasının aktuallaşması öz əksini tapıb.

Açar sözlər: *Covid-19, media, qlobal problem, jurnalistika, kommunikasiya*

Ilaha Allahverdiyeva
Nakhchıvan State University
bachelors
ilahallahverdiyeva306@gmail.com

Covid-19 is global how he revealed the role of journalists

Abstract

The article was devoted to the importance of the activities of journalists during COVID-19. It talks about the effects of the COVID-19 pandemic on the countries of the world, and the increased need for communication due to the coronovirus, which poses a health security problem. At the same time, the article provided extensive information about the continuous service of the public by journalists as leading professionals of the society during the period when the states implemented stronger restrictions. The media's key role in providing accurate information to the public during the pandemic that the world is experiencing has been examined in detail. The article reflects how the press is a powerful tool in the world during the coronavirus pandemic and the actualization of the function of the 4th government.

Keywords: *Covid-19, media, global problem, journalism, communication*

Giriş

2019-cu ilin dekabrında Çində meydana çıxan COVID-19 üç aydan sonra bütün dünyanı bürüyərək qlobal problem yaratdı. Virus ölkələrin səhiyyə sisteminin, iqtisadiyyatının hansı səviyyədə olmasını göstərməklə yanaşı, dövlətlər arasındakı münasibətlərin də zəif yerlərini aşkara çıxardı. Virusa yoluxanların və ölənlərin sayı hər gün artmaqla yanaşı özüylə bərabər bütün problemləri gətirirdi. Dövlətlər daha da güclü məhdudiyyət tədbirləri həyata keçirir, böyük şəhərlər karantinə alınır, vətəndaşların küçəyə çıxması qadağan edilirdi. Maliyyə bazarları çökür, iri şirkətlər, fabrik və zavodlar bağlanır, insanlar işsiz qalırdı. Dünya nəqliyyat sistemi demək olar ki, "iflic" vəziyyəti yaşayırdı. Təyyarə reysləri, avtomobil və qatarlarla yükdaşımalar çox az miqdarda həyata keçirilirdi. Bütün bu proseslər dünyanın nizamını pozmaqla bərabər, iqtisadiyyata da böyük və sağalması çətin zərbələr vururdu.

Son onilliklər ərzində dünya bir neçə dəfə qlobal xarakterli böhranlar yaşasa da, lakin heç bir böhran Çini və ABŞ-ı COVID-19 kimi "silkələməyib". Asiyadan Afrikaya, Avropadan Amerikaya kimi dünya bu qədər narahatlıq, psixoloji gərginlik, iqtisadi və səhiyyə böhranı keçirməyib.

Soyuq müharibədən sonra siyasi müşahidəçilər dünyada təhlükəsizlik məsələsinin həll olunduğunu düşünürdülər. Lakin 11 sentyabr hadisələri, İŞİD kimi terror təşkilatının meydana çıxması və sair bu kimi məsələlər qlobal təhlükəsizliyin hələ də tam təmin olunmadığını göstərdi. COVID-19-un yaranması və dünyanı ağuşuna alması isə siyasi təhlükəsizliklə yanaşı, səhiyyə təhlükəsizliyinin də təminatının istənilən səviyyədə olmadığını ortaya qoydu (1).

COVID-19 fəlakət hesab olunur, ona görə ki, o, birlikdə yaşanan, kəskin başlanğıcı olan və zamanla məhdudlaşan potensial travmatik hadisədir. COVID-19 yayıldığı zaman düzgün kommunikasiyanın qurulmasına ehtiyac yarandı. İnsanların sağlamlıqlarını necə qorumaq haqqında bilmək hüququ var və bunun əsasında da onlar düzgün qərarlar qəbul etməlidirlər. Bir sözlə, effektiv risk kommunikasiyası nəinki həyatı xilas edir və xəstəlikləri azaldır, eləcə də ölkələrə və icmalara fövqəladə hallar zamanı sosial, iqtisadi və siyasi sabitliyini qorumağa imkan verir. Düzgün və effektiv kommunikasiyanın qurulmasında medianın rolu isə əvəzsizdir (2).

Yarandığı vaxtdan kütləvi informasiya vasitələrinin yalnız bir məqsədi olub-cəmiyyəti məlumatlandırmaq. Dünyanın yaşadığı pandemiya dövründə də media ictimaiyyəti dəqiq məlumatlandırmaq istiqamətində öz açar rolunu saxladı. Koronavirus pandemiyası bütün dünyada mətbuatın necə güclü vasitə olduğunu bir daha gündəmə gətirdi, 4-cü hakimiyyət funksiyasını aktuallaşdırdı. Pandemiya bir çox insanı sınaqdan keçirdiyi kimi jurnalistləri də bu sahədə səfərbər etdi. Pandemiya dövründə belə informasiyanın yayılması baxımından jurnalistlər hökumətlə vətəndaşlar arasında vasitəçi rolunu oynamaqda davam etdilər. COVID-19 pandemiyasına qarşı mübarizə zamanı jurnalistlərin böyük rolu var idi ki, bu da düzgün məlumatı vətəndaşa və hökumətə çatdırmaq idi. Jurnalistlər COVID-19 epidemiyası zamanı ön cəbhədə olub, vətəndaşların yaşadıqları çətinliklərinə baxmayaraq məlumat almasını təmin etdilər. Araşdırmalar göstərdi ki, pandemiya təhlükəsinə baxmayaraq, media jurnalistləri COVID-19 zamanı mühüm vasitəçilər oldular. Bir çox xəbər mediasının izləyici sayı epidemiyanın ilkin mərhələlərində rekord səviyyədə artdı. Bunun səbəbi isə böyük auditoriyanın sürətlə dəyişən vəziyyət haqqında məlumat almaq üçün "ac" olması idi (3).

Covid-19 epidemiyasının səbəb olduğu sağlamlıq vəziyyəti xəbər istehlakının kəskin artmasına səbəb oldu. Narahatlığı azaltmaq və bu mürəkkəb vəziyyət qarşısında cəmiyyəti istiqamətləndirmək üçün insanları məlumatlandırmaq və pandemiya haqqında bilik əldə etmək zərurəti həm ənənəvi, həm də rəqəmsal mediada və internet səhifələrində xəbər tələbinin dünya miqyasında artmasına səbəb olub. Beləliklə, xəbər mediası son dövrlərdə aktuallığını itirdiyini sübut edən tendensiyanın əksinə olaraq yüksək sosial dəyərə malik məhsula çevrildi. Beləliklə, ABŞ-da, Pew Araşdırma Mərkəzinin (2020) məlumatlarına görə, vətəndaşların 92 % -i bu sağlamlıq böhranının başlanğıcında 32 % artım qeyd edərək, koronavirus haqqında xəbərləri aktiv şəkildə istehlak etdi. Yalnız 2%-i virusla bağlı məlumat istəmədiyini bildirdi. Platformaya görə Amerikada insanların 96 %-i televiziya vasitəsilə Covid-19 haqqında məlumatlandırılıb. 93 %-i çap qəzetlərinə üstünlük verib, 94 %-i internet səhifələrinə və ya proqramlara, nəhayət, 87 %-i sosial mediaya müraciət edib. İspaniyada xəbər istehlakı pandemiyanın başlanğıcında oxşar rəqəmlər təqdim etdi. Beləliklə, Havas Medianın məlumatına görə (Ruiz de Gauna, 2020), vətəndaşların 85 %-i koronavirus haqqında öyrənmək üçün televiziyadan istifadə edib. 54 %-i rəqəmsal mətbuata müraciət edib, 13 %-i isə çap mediasına üstünlük verib. Nəhayət, 41 %-i internet, 38 %-i isə sosial media vasitəsilə məlumatlandırılıb. İspanların yalnız 1 %-i virus haqqında məlumat axtarmadığını bəyan edib (4).

Koronavirusun yayılmasında aşkar edilən əsas tendensiyalardan biri də rəqəmsal media ilə müqayisədə ənənəvi medianın yenidən canlanmasıdır. Xəbər istehlakında ən əhəmiyyətli artımlar və faizlər bu mediaya, xüsusən də televiziyaya yönəldilib. Risk və mürəkkəbliklə qeyd olunan kontekstdə ictimaiyyət konsolidə edilmiş təcrübəyə malik köklü, etibarlı xəbər mənbələrinə üstünlük verdi. Beləliklə, ənənəvi media kommunikasiya sisteminin mərkəzində idi və məlumatlandırılmaq üçün üstünlük verilən məkan olaraq sosial media, mobil tətbiqlər və ya veb

səhifələri açıq şəkildə üstələdi. Bununla onlar bu medianın son on ildə yaşadığı şəxsiyyət və aktuallıq böhranı səbəbindən itirdikləri jurnalist nüfuzunun bir hissəsini geri qazandılar (5).3

Nielsen (Perez, 2020) məlumatlarına görə, televiziyada ABŞ-da tamaşaçı sayı 60 % artdı. Gecə şəbəkə televiziyası xəbər buraxılışları əvvəlki ilin eyni dövrü ilə müqayisədə 42 % artdı və kabel xəbərləri 2020-ci ilin əvvəli ilə müqayisədə 92 % tamaşaçı artımı yaşadı (Perez, 2020). Öz növbəsində, İspaniyada televiziya istehlakı 2020-ci ilin mart ayının birinci və ikinci iki həftəsi arasında sağlamlıq vəziyyətinin pisləşməsi ilə üst-üstə düşərək 37,8 % artıb. Bu, adambaşına gündəlik televiziya istehlakında 88 dəqiqə artım deməkdir. Nəticədə, 2020-ci ilin mart ayında adambaşına gündəlik televiziya istehlakı 284 dəqiqə, hətta 15 mart 2020-ci il bazar günü adam başına 344 dəqiqəyə çatdı. Bunlar İspaniyada televiziya tamaşaçılarının ölçülməyə başlandığı 1992-ci ildən bəri ən yüksək rəqəmlər idi (6).

İlk günlərdən etibarən koronavirusun qarşısının alınması üsulları haqqında mətbuatda mütəmadi çıxışlar edildi, məlumat xarakterli materiallar dərc olundu. Alim və mütəxəssislərin COVID-19-un növləri, diaqnostikası, o cümlədən bu xəstəliyə qarşı hazırlanması nəzərdə tutulan peyvəndlərə dair məqalələri nəşr olundu, televiziya və internet saytlarında məzmunlu müsahibələri təqdim edildi (7).

Ümumdünya Qəzetlər və Xəbər Nəşriyyatçıları Assosiasiyasının (WAN-IFRA) qeyd etdiyi kimi, müxtəlif media orqanları bu tələbatı ödəmək üçün nəzərdə tutulmuş koronavirus temalı podkastlar, xəbərdarlıqlar kimi yeni məhsullar buraxdılar. Bəzi xəbər provayderləri də Covid-19 məzmunu üçün ödəniş divarlarını ləğv edərək, vacib, həyati önəm daşıyan məlumatlara daxil olmaq üçün potensial maneəni aradan qaldırdılar. Jurnalistlər tamaşaçılara müxtəlif formatlarda mühüm ictimai sağlamlıq mesajları almağa imkan verən hekayələrin izahı və yayılmasının yeni üsullarını inkişaf etdirərək ötürməyə çalışdılar. Bu mənada izahedici videolar və infoqrafika çox populyar oldu və onların istehsalı ənənəvi xəbər otaqlarından kənara çıxdı (8).

Pandemiya zamanı minlərlə işçi evdən işlədiyi halda, cəsarətli KİV nümayəndələri koronavirusa yoluxma təhlükəsini belə gözə alaraq öz studiyalarına, xəbər otaqlarına gedərək tez-tez virus ocaqları olan yerlər – müxtəlif tibb mərkəzləri, modul tipli xəstəxanalardan canlı yayımlar edir, reportajlar hazırlayır, insanları maarifləndirirdilər.

Jurnalistlər cəmiyyətin öndə gedən peşə sahibləri kimi, fasiləsiz şəkildə ictimaiyyətin xidmətində dayandılar. Pandemiya dövründə sözün həqiqi mənasında fədakarlıq göstərən peşəkar media nümayəndələri öz operativliyini qoruyaraq həm COVID-19 pandemiyası, həm də dünya və ölkə gündəmində olan digər mövzularda cəmiyyəti məlumatlandırmaqda davam etdilər. Bu qeyri-müəyyən dövrlərdə ictimaiyyəti məlumatlandırmaq üçün xəbər otaqları pandemiya ilə bağlı işıqlandırmanı prioritet etdi. Lakin yayımlanan COVID-19 məlumatlarının daim dəyişən və bəzən təsdiqlənməmiş təbiəti jurnalistləri və tədqiqatçıları ictimaiyyətə dəqiq məlumat verməkdə çətinliklərlə üzləşdirdi (9).

Pandemiya zamanı dezinformasiya cəhdlərinin səviyyəsi kəskin şəkildə artdı. Bu da cəmiyyətə ilk vaxtlar daha çox mənfi təsir göstərdi. Xəbər agentlikləri informasiya toplamaq baxımından dezinformasiyaya qarşı mübarizənin əsas hissəsinə çevrildi. COVID-19 dönəmində dünyada “Reuters” Jurnalistika Tədqiqatları İnstitutu, “Nieman” Laboratoriyası, Columbia Jurnalistika Hesabatı həmişə olduğu kimi, bu dəfə də çox faydalı mənbə rolunu oynadı. Hətta COVID-19-la bağlı ən vacib məlumat mənbəyi olan ÜST-nin koronavirus pandemiyası ilə bağlı medianın rolundan bəhs edən təlimatında kütləvi informasiya vasitələrini risklərlə bağlı təsəvvür formalaşdıran və cəmiyyəti öz sağlamlığını qorumağa kökləyən vasitə kimi ictimai səhiyyənin əsas elementlərindən biri olduğunu qeyd etdi. Californiyanin Berkeley Universitetinin təşkil etdiyi jurnalistika və ictimai səhiyyə ekspertlərindən ibarət bir saatdan çox davam edən müzakirə xarakterli söhbətdə qlobal pandemiya zamanı medianın oynadığı rol haqqında danışıldı. Berkeley Universitetinin Jurnalistika fakultəsinin dekanı Ed Wasserman, pandemiya zamanı xəbərlərin işıqlandırılmasının bir çox cəhətdən media üçün bir növ sınaq rolu oynadığını da deyərək “Mən heç vaxt bu qədər çaşqın və qarışıq ölçülərə malik hekayə görmədiyini“ etiraf etdi. Hekayəyə olan marağın intensivliyi və hekayənin təqdim edilmə yollarının nəticələri həqiqətən çox çətindir deyən

Wasserman yaranan çətinliklərə baxmayaraq, ümumilikdə jurnalistlərrin pandemiyanın işıqlandırılmasında yaxşı iş gördüklərini qeyd etdi (10).

ÜST, Stenford Universitetinin Tibb Məktəbi, Kanadada yerləşən YouTube kanalı kimi nüfuzlu təşkilatlar əsas sağlamlıq mesajlarını çatdırmaq üçün jurnalistlərin hazırladığı izahedici videolar və animasiyalardan uğurla istifadə edənlər arasındadır. Bütün bunlar jurnalistlərin ictimai sağlamlıq mesajlarını yaradıcı şəkildə çatdırmaq və olduqları yerlərdə auditoriya ilə görüşmək bacarığını əks etdirir. Nəzərə almaq lazımdır ki, medianın ekstremal vəziyyətlərdə, xüsusilə insanların sağlamlığına qlobal təhlükənin mövcud olan şəraitdə fəaliyyəti həqiqətən ondan yüksək peşəkarlıq tələb edir. Bu dövrdə jurnalistlər də “əsgər” kimi ön cəbhədə vuruşdular (11).

Dövlət tərəfindən koronavirusun yayılmasının qarşısının alınması məqsədilə həyata keçirilən bütün tədbirlər, rəsmi qərarlar, brifinqlərdə verilən məlumatlar tez bir zamanda ictimaiyyətin diqqətinə çatdırılırdı. Beynəlxalq Jurnalistlər Federasiyasının açıqlamasında bildirilir ki, 2020-ci ildə dünyanı lərzəyə salan pandemiya dövrünün şərtləri söz azadlığı, demokratik media mühiti üçün ciddi məhdudiyyətlər, həlli çətin olan problemlər yaratdı. (12)BJF-nin hesablamalarına görə, dünyada hər 4 jurnalistdən 3-ü COVID-19 haqqında məlumat verərkən rəsmi məhdudiyyətlər, əngəllər və hədə-qorxularla, hər 3 jurnalistdən 2-si əmək haqqının azaldılması, iş yeri ixtisarı-itkisi və ya iş şəraitinin pisləşməsi ilə üzləşib. Jurnalistlərin 1/3-i bu dövrdə yalnız COVID-19-la bağlı materiallar hazırlamaq məcburiyyətində qalıb, digər sahələrdə araşdırmalar aparmaq imkanları əllərindən alınıb.

Həmçinin şərtləri pozan onlarla jurnalist həbs edilib, yüzlərlə jurnalist məhkəmə iddiaları ilə üzləşib, minlərlə jurnalist iş yerini itirib. Dünyada xüsusilə də qərb ölkələrində pandemiya dövründə “saxta xəbərlərin qarşısını almaq” adı altında media qanunlarına əlavələr və ya yeni qanunlar qəbul edilib ki, bu qanunların əksəriyyətində hökumətlərin sui-istifadə halları aşkar görünür, media azadlığının çərçivəsi kəskin şəkildə daraldılırdı. Bir sözlə, COVID-19 pandemiyası dünyada söz azadlığı, demokratik media mühiti üçün məqbul olmayan şərtlər formalaşdırdı. Dünya dövlətləri pandemiya ilə mübarizə adı altında peşəkar jurnalistikanın sıxışdırılması yönündə fəaliyyətlər göstərdilər.

Beynəlxalq Junalistlər federasiyası və onun tərəfdaşları “pandemiya dövrünün şərtlərinin perspektivdə media fəaliyyəti üçün yeni normaya çevriləcəyindən” narahat oldular. Təşkilat bunun qarşısını almaq üçün öz tərəfdaşları ilə birgə qlobal müqavimət hərəkatı – “Keyfiyyətli Jurnalistika uğrunda Qlobal Platforma” yaratmağı təklif etdilər. Lakin yaranan bu çətinliklərə baxmayaraq jurnalistika bu savaşdan qalib olaraq çıxdı (13).

Nəticə

Yekun olaraq: “Jurnalistikaya xarici təzyiqlər böyükdür, lakin jurnalistikaya uyğunlaşma və təkamül üçün daxili təzyiqlər də belədir. COVID-19 bunu daha da gücləndirdi. Dünyadakı jurnalistlər üçün COVID-19 pandemiyası görünməmiş bir xəbər oldu. Hər birimizə təsir edən pandemiyanın şəxsi çətinlikləri bir yana dursun, dezinformasiyanın “infodemiyası” olan amansız xəbərlər dövrü jurnalistlərin hər zaman danışacaqları ən unikal hekayələrdən birinə çevirdi.

Covid-19 jurnalistikaya xeyli təsir edib. Bu insident birmənalı deyil, çünki bu sektorun müxtəlif aspektlərinə təsir edən müsbət və mənfi təsirlərə malikdir. Müsbət nəticələr arasında xəbər istehlakında nəzərəçarpacaq artım nəzərə çarpdı. Beləliklə, jurnalist məlumatı pandemiyanın miqyasını və təkamülünü bilmək üçün əsas mexanizm kimi yüksək dəyərə malik vacib məhsula çevrildi.

Ənənəvi media, xüsusən də televiziya yüksək sosial mərkəzliyə nail olaraq bu kontekstdə mühüm əhəmiyyət qazandı. Bu, jurnalistikanın və onun müasir cəmiyyətdəki rolunun güclənməsi deməkdir. Covid-19 həmçinin xəbərlərdən ən uzaq olan auditoriyaya məlumatla yenidən əlaqə yaratmağa imkan verdi.

Müsbət cəhətlər arasında koronavirusun infoqrafika kimi yeni formatların və informasiya məhsullarının istifadəsini də təşviq etməsi diqqət çəkdi. Bununla da o, jurnalistika keyfiyyətinin yüksəldilməsinə və ictimaiyyətlə əlaqəyə töhfə verdi. Bundan əlavə, Covid-19 medianın rəqəmsal

transformasiyasını sürətləndirdi, sektorun çevikliyini və uyğunlaşma qabiliyyətini artıraraq tele-işləmə və şəbəkə təşkilini təşviq etdi. Nəhayət, bu kontekstdə rəqəmsal medianın abunələri artdı.

Xüsusi karantin rejiminin elan edildiyi, təhsil müəssisələrində tədris, təlim-tərbiyə prosesinin dayandırıldığı və digər məhdudiyyətlərin tətbiq olunduğu dövrdə KİV – həm televiziya kanalları, həm qəzetlər, həm də xəbər portalları öz fəaliyyətini əvvəlkindən də operativ formada davam etdirdi.

Ədəbiyyat

1. https://rakus.az/dunya-sarsilir-covid-19-un-qlobal-proseslere-tesiri-tehlil/
2. https://apa.az/az/blog/blog-single/Koronovirus-pandemiyasinin-yaratdigi-risk-kommunikasiyasinda-medianin-rolu-93
3. https://www.researchgate.net/publication/364284632_The_role_if_journalist in_general_public_during_COVID19_A_case_study_of_Nkanga_location_ in_the_EC
4. Asociación de la Prensa de Madrid. (2020, March 23). Editores de prensa periódica cuantifican esta crisis en 250 millones de euros, con caídas publicitarias de casi el 80%. https://www.apmadrid.es/editores-de-prensa-periodica-cuantifican-esta-crisis-en-250-millones-de-euros-con-caidas-publicitarias-de-casi-el-80/
5. https://journals.openedition.org/cs/5890
6. Asociación de la Prensa de Madrid. (2020, March 23). Editores de prensa periódica cuantifican esta crisis en 250 millones de euros, con caídas publicitarias de casi el 80%. https://www.apmadrid.es/editores-de-prensa-periodica-cuantifican-esta-crisis-en-250-millones-de-euros-con-caidas-publicitarias-de-casi-el-80/
7. https://www.un.org/en/coronavirus/covid-19-journalists-biggest-story-their-Lifetime
8. Barlovento Comunicación. (2020, March). Cambio de hábitos y preferencias de la ciudadanía española frente al televisor por la crisis del coronavirus. https://www.barloventocomunicacion.es/wp-content/uploads/2020/04/-Informe-especial-coronavirus-MARZO-2020-ACTUALIZADO.pdf
9. https://news.berkeley.edu/2020/05/06/covid-19-and-the-media-the-role-of-journalism-in-a-global-pandemic/
10. https://www-journalism couk.cdn.ampproject.org/v/s/www.journalism. co. uk/ampnews/the-impact- of-covid-19-on-journalism-in-emerging-econo mies-and-the-global-south-
11. https://www.ifj.org/media-centre/news/detail/category/world-press freedom-day-2020/article/ifj-launches-global-platform-for-quality-journalism
12. Casero-Ripolles, A. (2020). Impact of covid-19 on the media system. Communicative and democratic consequences of news consumption during the outbreak. El profesional de la información, 29(2), Article e290223. https://doi.org/10.3145/epi.2020.mar.23 DOI : 10.3145/epi.2020.mar.23
13. Cano, F. (2020, March 24). Sin quioscos ni distribución: La crisis del coronavirus acelera la caída de la prensa en papel. El Español. https://www.elespanol.com/invertia/medios/20200324/sin-quioscos-distribucion-crisis-coronavirus-acelera-prensa/476953410_0.html

Göndərildi: 12.01.2023 Qəbul edildi: 21.04.2023

DƏQİQ ELMLƏR

EXACT SCIENCES

DOI: https://doi.org/10.36719/2663-4619/90/202-211

Qurban Qasımov
Bakı Dövlət Universiteti
fizika-riyaziyyat elmler namizədi
gkurban@mail.ru
Məryam Ədilxanova
Bakı Dövlət Universiteti
magistrant
maryamadilkhanova@gmail.com

PANDEMİYA ŞƏRAİTİNDƏ ABŞ VƏ AZƏRBAYCAN ÜÇÜN İTO VƏ ESM MODELLƏRİ ÜZRƏ İNFLYASİYANIN MÜQAYİSƏLİ ŞƏKİLDƏ ARAŞDIRILMASI

Xülasə

Təqdim olunan işdə Maple proqram paketində 2000-2021-ci illər üçün Azərbaycana və 1996-2020-ci illər üçün ABŞ-a aid zaman-inflyasiya sıraları üzərində İtonun stoxastik modeli və qısamüddətli periodlar üçün effektiv olan ESM (Exponential Smoothing Model) modeli üzrə müqayisəli təhlil aparılır, uyğun drift və volatilliyi təyin olunandan sonra inflyasiyanın dinamikasını xarakterizə edən zaman qrafikləri qurulur, stoxastik və hamarlanmış zaman qrafikləri əsasında pandemiya şəraitində növbəti il üçün hər iki model üzrə proqnoz verilir.

Açar sözlər: *inflyasiya, Ito, Zaman sıraları, Eksponensial Hamarlaşma Modeli, Maple*

Gurban Gasimov
Baku State University
Ph.D. in Physics and Mathematics
gkurban@mail.ru
Maryam Adilkhanova
Baku State University
master student
maryamadilkhanova@gmail.com

Comparative research of inflation based on Ito and ESM models for the USA and Azerbaijan during the pandemic

Abstract

In the presented thesis, a comparative analysis of Ito's stochastic model and the ESM (Exponential Smoothing Model) model, which is effective for short-term periods, on the time-inflation series for Azerbaijan for the years 2000-2021 and the United States for the years 1996-2020 in the Maple software package is carried out, after determining the appropriate drift and volatility, timelines characterizing the dynamics of inflation are constructed, based on stochastic and smoothed timelines, forecasts are made for both models for the next year under pandemic conditions.

Keywords: *Inflation, Ito, Time series, Exponential Smoothing Model, Maple*

Giriş

2000-2021-ci illər üçün Azərbaycana aid inflyasiya səviyyəsi aşağıdakı şəkildədir (1).

```
INF:=Vector([1.8,1.8,2.8,2.1,6.7,9.6,8.2,16.6,20.8,1.4,5.7,7.8,
1.0,2.4,1.4,4.0,12.4,12.8,2.3,2.7,2.8,6.7]):
```

Məlumdur ki, İto stoxastik modeli maliyyə riyaziyyatında, o cümlədən inflyasiya prosesinin dinamikasının araşdırılmasında əsas modellərdən biridir və bu modelə uyğun stoxastik differensial tənlik aşağıdakı ümumi şəkilə malikdir (Bouzianis, Hughston, Jaimungal, 2020: 12):

$$dZ(t) = \mu Z(t)dt + \sigma Z(t)dW(t)$$

Bu tənlik əsasında alınan İto prosesində baza inflyasiyası olaraq yuxarıda daxil edilmiş sıranın sonuncu ilə aid olan elementi, μ parametri olaraq həmin sıraya uyğun empirik riyazi gözləmə və σ^2 parametri olaraq empirik dispersiya qəbul edilir, proses Maple proqram paketində reallaşdırılır (Tomas Björk, 2021: 73).
(μ və σ –nın qiymətləri yüzdə birlərlə ifadə olunmaqla). Alınan realizasiyalar əsasında növbəti il üçün proqnoz verilir (4).

```
einf:=0:for i from 1 to 22 do einf:=einf+INF[i] od:einf:=einf/22;
```

$$einf := 6.081818182$$

```
dinf:=0:for i from 1 to 22 do dinf:=dinf+(INF[i]-einf)^2
od:dinf:=dinf/22:sinf:=sqrt(dinf);
```

$$sinf := 5.310336094$$

```
Z:=ItoProcess(0.067,mu,sigma,x,t);
```

$$Z := _X0$$

```
Drift(Z(t));
```

$$\mu$$

```
Diffusion(Z(t));
```

$$\sigma$$

```
Drift(exp(Z(t)));
```

$$\mu e^{_X0(t)} + \frac{\sigma^2 e^{_X0(t)}}{2}$$

```
Diffusion(exp(Z(t)));
```

$$\sigma e^{_X0(t)}$$

```
mu:=einf*0.01;
```

$$\mu := 0.06081818182$$

```
sigma:=sinf*0.01;
```

$$\sigma := 0.05310336094$$

Qeyd edək ki, burada μ əmsalı İto prosesinin driftini (drift zaman sıralarında kəsmə (statik) komponentdir), σ əmsalı isə diffuziya əmsalını göstərir (Dixit, Robert, Pindick, 1994: 62).

ELMİ İŞ Beynəlxalq elmi jurnal. İmpakt Faktor: 2.255. 2023 / Cild: 17 Sayı: 5 / 202-211 ISSN: 2663-4619
SCIENTIFIC WORK International scientific journal. Impact Factor: 2.255. 2023 / Volume: 17 Issue 5 / 202-211 e-ISSN: 2708-986X

Zaman trendi 1 ilə aid olduğundan Timesteps=12 götürülür, aylar üzrə inflyasiyanın dinamikası araşdırılır, və verilənlər əsasında aşağıdakı qrafik qurulur.

```
PathPlot((mu+sigma^2/2)*exp(Z(t)),t=0..1,timesteps=12,
replications=10,color=green..red);
```

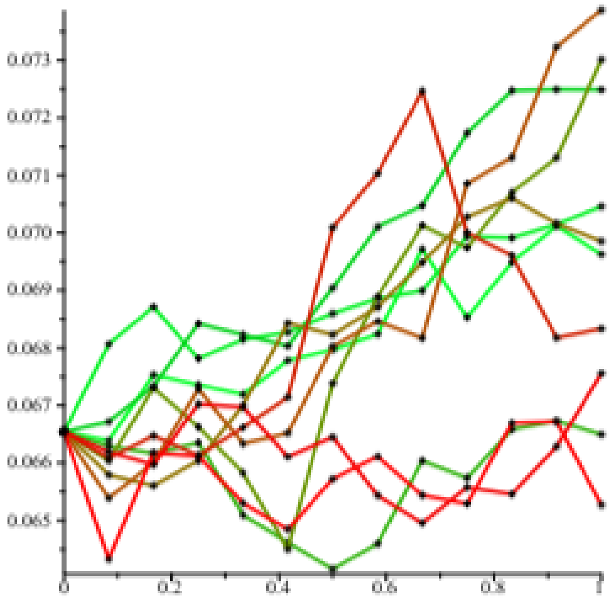

Qurulmuş stoxastik qrafik növbəti il üçün 6.5 %−7.5 % arasında proqnoz qiyməti verir. Lakin 2022-ci ildə Azərbaycanda inflyasiya səviyyəsi 14.4 % olmuşdur (1); bunun əsas səbəblərindən biri kimi pandemiyanı göstərmək olar. Bu qrafikə əsasən ilk 4 ay ərzində 6.7 % ətrafında qismi sabitlik, sonradan isə kəskin artışın getdiyini hökm edirik; pandemiya şəraitində istehsal və istehlak aşağı səviyyədə olduğundan inflyasiya az artmış, ilin 2-ci yarısında isə təklif bərpa olunduğundan istehlak qiymətləri indeksi qalxmağa başlamışdır.

İşdə 2-ci tətbiq olunan model qısamüdddətli periodlar üçün effektiv olan Eksponensional Hamarlama Modelidir (Hyndman, Athanasopoulos, 2018: 183):

$Z_{t+1} = \alpha \cdot y_t + (1-\alpha)Z_t$;

burada Z_{t+1} proqnoz olunan (t+1) ili üçün inflyasiya, Z_t proqnoz ilindən əvvəlki perioda aid eksponensial ağırlıqlı orta, y_t - t ili üçün faktiki inflyasiya, α hamarlayıcı əmsaldır və Z_0 olaraq zaman sırasına uyğun empirik riyazi gözləmə götürülür (Hyndman, Koehler, Ord, 2008: 13).

```
with(TimeSeriesAnalysis):
ts1:=TimeSeries([1.8,1.8,2.8,2.1,6.7,9.6,8.2,16.6,20.8,1.4,5.7,
7.8,1.0,2.4,1.4,4.0,12.4,12.8,2.3,2.7,2.8,6.7],frequency=yearly,
header="INFAZE",enddate="2021");
```

ts1 := [*Time series* / *INFAZE* / *22 rows of data:* / *2000-Jan-01 - 2021-Jan-01*]

```
esm:=ExponentialSmoothingModel(ts1);
```

esm := < *an ETS(M,N,N) model* >

```
onestepfcs:=OneStepForecasts(esm,ts1);
```

onestepfcs := [*Time series* / *INFAZE (1 step forecasts)* / *22 rows of data:* / *2000-Jan-01 - 2021-Jan-01*]

```
TimeSeriesPlot([onestepfcs,color="Spring Blue",thickness=3],[ts1,
color="Spring Rose",thickness=4]);
```

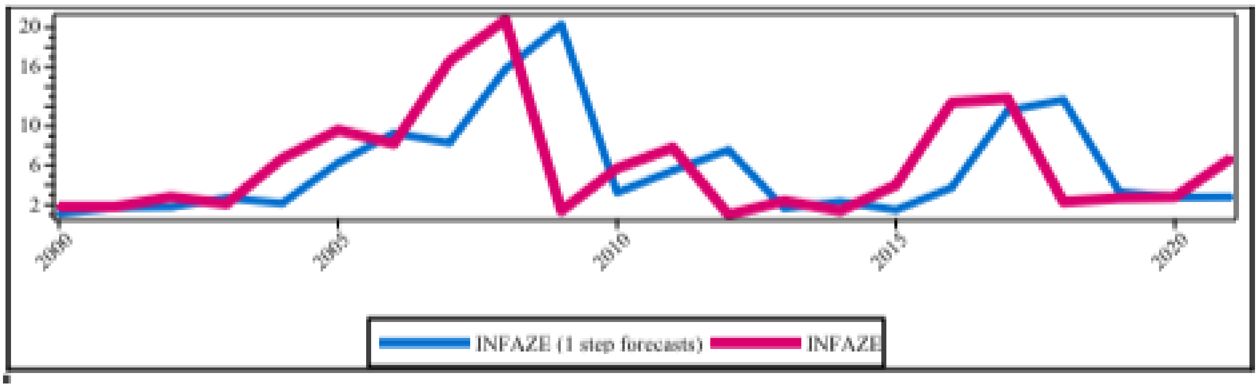

Bu qrafik Azərbaycana aid inflyasiya sırasına tətbiq olunan eksponensial hamarlama üsulunun aşağı dərəcəli hamarlanmaya gətirdiyini göstərir; sadəcə olaraq, illər üzrə olan real inflyasiya əyrisi sağa doğru 1 vahid (1 ilə uyğun) sürüşdürülmüş alınır.

Bununla yanaşı, Azərbaycana aid inflyasiya, ÜDM-in artım tempi və işsizlik səviyyəsi arasında müxtəlif xətti və qeyri-xətti reqressiya modellərinin müqayisəli təhlili aparılır və onların adekvatlığı araşdırılır. Azərbaycanda 2000-2021-ci illər arasında olan işsizlik səviyyəsi, ÜDM-in artım tempi və inflyasiya göstəriciləri aşağıdakı matrisdə öz əksini tapmışdır.

İnflyasiyanın işsizlik səviyyəsi və ÜDM tempindən asılı xətti reqressiya tənliyi qurulur və adekvatlığa aid statistikalar müəyyənləşdirilir (Wild, Seber, 2003: 4):

```
> INFT:=unapply(LinearFit(k0+k1*x+k2*y,MTUDMISSINF, [y,x],summarize=
  embed),y,x);
INFT := (y, x) ↦ 9.81623984836144459 − 0.830465155103569996·x
   + 0.229288644832576133·y
```

Summary

Model: $-0.83046516\,x + 0.22928864\,y + 9.8162398$

Coefficients	Estimate	Standard Error	t-value	P(>|t|)
Parameter 1	9.81624	3.67551	2.67071	**0.0151132**
Parameter 2	−0.830465	0.542051	−1.53208	0.141984
Parameter 3	0.229289	0.119431	1.91985	0.0700195

R-squared: 0.208741
Adjusted R-squared: 0.125451

Residuals

Residual Sum of Squares	Residual Mean Square	Residual Standard Error	Degrees of Freedom
490.891	25.8364	5.08295	19

Five Point Summary

Minimum	First Quartile	Median	Third Quartile	Maximum
−5.81497	−3.79110	−0.527712	1.29345	13.4072

Modelə uyğun $s_1 = \sum_{i=1}^{n}(e_i)^2$, $s_2 = \sum_{i=2}^{n}(e_i - e_{i-1})^2$ −cəmlərini ($e_i \equiv İNF[i] - İNFT[i]$) və $dw = \frac{s_2}{s_1}$ Durbin-Watson statistikasını hesablayırıq: (Durbin,1969:7)

```
s1:=0:for i from 1 to 22 do s1:=s1+(INFT(TUDM[i],ISS[i])-INF[i])
^2 od:s1;
                        490.891292731986
s2:=0:for i from 2 to 22 do s2:=s2+((INFT(TUDM[i],ISS[i])-INF[i])
-(INFT(TUDM[i-1],ISS[i-1])-INF[i-1]))^2 od:s2;
                        877.652838819530
dw:=s2/s1;
                     dw := 1.78787615876232
```

(d_L, d_U)=(1.15, 1.54)$\Longrightarrow dw > d_U \Rightarrow$“reqressiya xətalarında bağımlılıq yoxdur” − hipotezi qəbul edilir (Durbin, Watson, 1951: 163).

Aşağıdakı qeyri-xətti modelləri daxil edirik:

$$MODEL\ 1: z_t = a \cdot {x_t}^b \cdot c^{y_t} + \varepsilon_t$$

$$MODEL\ 2: z_t = \frac{c}{x_t} + \frac{b}{y_t} + \varepsilon_t\ ;$$

burada z_t –inflyasiya, x_t –işsizlik səviyyəsi, y_t –ÜDM-in artım tempi və ε_t –təsadüfi predikatoru ifadə edir. MODEL 1-i qüvvət-üstlü model, MODEL 2-ni isə tərs mütənasib model adlandırırıq.

```
INF1:=unapply(NonlinearFit(a*x^b*c^y,MAZE,[x,y]),x,y);
```

$$INF1 := (x, y) \mapsto \frac{24.1528304099653077 \cdot 1.0302469610279256 8^{y}}{x^{0.892364363251329284}}$$

```
INF2:=unapply(NonlinearFit(c/x+b/y,MAZE,[x,y]),x,y);
```

$$INF2 := (x, y) \mapsto \frac{34.1746153191440598}{x} + \frac{0.302502679208750791}{y}$$

Bu iki modeli müqayisə etdikdə aşağıdakı nəticə alınır:

MODEL 1 və MODEL 2 müxtəlif modellər olmasına baxmayaraq, ÜDM-in artım tempinin aşağı qiymətlərində y oxu üzrə [1,3] diapazonunda uyğun reqressiya səthlərinin üst-üstə düşməsi yüksək səviyyədədir.

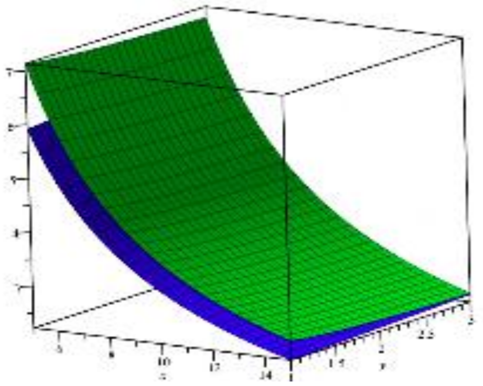

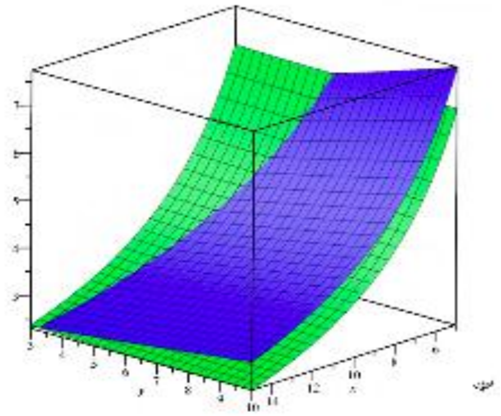

[3,15] diapazonunda isə bu səthlər arasında aralanma müşahidə olunur.

Bundan başqa 1 ölçülü qeyri-xətti reqressiya modelləri daxil edilmiş reqressiya əmsalları tapılmışdır.

```
ISH4:=unapply(NonlinearFit(b1/z,INF,ISS,z),z);
```

$$ISH4 := z \mapsto \frac{13.0790161310453694}{z}$$

$MODEL\ 4: x_t = \frac{b_1}{z_t} + \varepsilon_t;$

$MODEL\ 5: x_t = (c)^{\frac{1}{z_t}} + \varepsilon_t\ ;$

$MODEL\ 6: x_t = a \cdot z_t^b + \varepsilon_t\ ;$

```
ISH5:=unapply(NonlinearFit(c^(1/z),INF,ISS,z),z);
```

$$ISH5 := z \mapsto 11.0826064049913739^{\frac{1}{z}}$$

```
> ISH6:=unapply(PowerFit(INF,ISS,z,summarize=true),z);
Summary:
----------------
Model: 6.8953151/z^.0563368057532952
----------------
Coefficients:
              Estimate  Std. Error  t-value   P(>|t|)
Parameter 1    1.9308    0.1169     16.5227   0.0000
Parameter 2   -0.0563    0.0697     -0.8088   0.4281
----------------
R-squared: 0.9792, Adjusted R-squared: 0.9771
```

$$ISH6 := z \mapsto \frac{6.89531513786951145}{z^{0.0563368057532952285}}$$

Eyni araşdırmalar ABŞ-a aid 1996-2020-ci illər ərzində olan inflyasiya sırası üçün aparılır (12).

```
INFUSA:=<3.32,1.70,1.61,2.68,3.39,1.55,2.38,1.88,3.26,3.42,2.54,
4.08,0.09,2.72,1.50,2.96,1.74,1.50,0.76,0.73,2.07,2.11,1.91,2.29,
1.36>;
```

$$INFUSA := \begin{bmatrix} 3.32 \\ 1.70 \\ 1.61 \\ 2.68 \\ 3.39 \\ 1.55 \\ 2.38 \\ 1.88 \\ 3.26 \\ 3.42 \\ \vdots \end{bmatrix}$$

25 element Vector[column]

```
Z:=ItoProcess(0.0136,mu,sigma,x,t);
```

$$Z := _X0$$

```
Drift(Z(t)):=Mean(INFUSA);
```

$$Drift(_X0(t)) := 2.14200000000000$$

```
Diffusion(Z(t)):=sqrt(Variance(INFUSA));
```

$$Diffusion(_X0(t)) := 0.952697923443383$$

```
Drift(exp(Z(t)));
```

$$\mu e^{_X0(t)} + \frac{\sigma^2 e^{_X0(t)}}{2}$$

```
Diffusion(exp(Z(t)));
```

$$\sigma e^{_X0(t)}$$

```
mu:=0.02142:sigma:=0.00953:
PathPlot((mu+sigma^2/2)*exp(Z(t)),t=0..1,thickness=3,timesteps=
12,replications=10,color=red..blue);
```

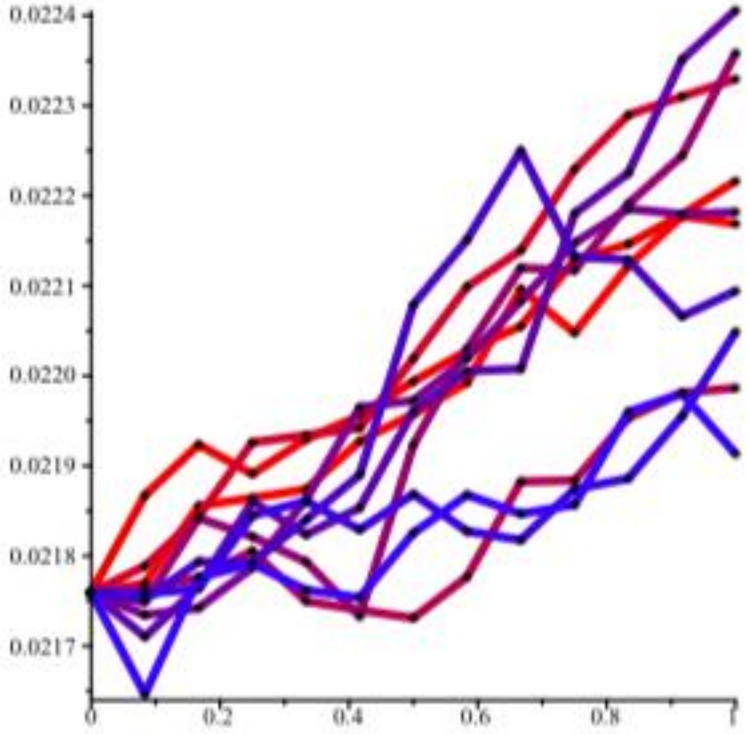

Sonuncu stoxastik qrafik növbəti il üçün 2.3 %–2.9 % arasında proqnoz qiyməti göstərir. Lakin 2022-ci ildə ABŞ-da inflyasiya səviyyəsi 5.4 % olmuşdur (12); bunun əsas səbəblərindən biri də yuxarı da qeyd edilən kimi pandemiyadır. Hər iki dövlət üçün göstərilən növbəti il üçün inflyasiya proqnozları faktiki inflyasiyadan təxminən 2 dəfə az alınmışdır.

```
with(TimeSeriesAnalysis):
ts:=TimeSeries(INFUSA,startdate="1996",frequency=yearly,header=
"INFUSA");
```

ts := *Time series* / *INFUSA* / *25 rows of data:* / *1996-Jan-01 - 2020-Jan-01*

```
esm:=ExponentialSmoothingModel(ts);
```

esm := < *an ETS(M,N,N) model* >

```
onestepfcs:=OneStepForecasts(esm,ts);
```

onestepfcs := *Time series* / *INFUSA (1 step forecasts)* / *25 rows of data:* / *1996-Jan-01 - 2020-Jan-01*

```
TimeSeriesPlot([onestepfcs,color=blue,thickness=3],[ts,color=red,
thickness=4]);
```

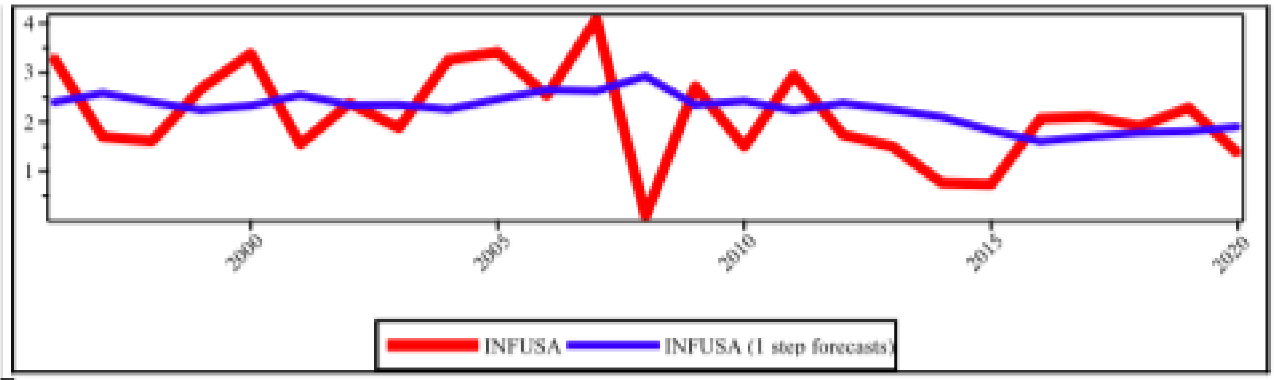

Bu qrafik ABŞ-a aid inflyasiya sırasına tətbiq olunan eksponensial hamarlama üsulunun, Azərbaycana aid sıradan fərqli olaraq, yüksək dərəcəli hamarlanmaya gətirdiyini göstərir.

Nəticə

Azərbaycana və dünyanın aparıcı iqtisadiyyatına malik Amerika Birləşmiş Ştatlarına aid uyğun olaraq son 22 və 25 illəri əhatə edən inflyasiya-zaman sıraları İto və ESM modellərinin kombinasiyalı tətbiqi ilə növbəti il üçün proqnozun müqayisəli araşdırılması aparılmış, qurulmuş qrafiklər üzrə bu proqnozlara aid ortaq və fərqli cəhətlər aşkar edilmişdir. İşdə alınan nəticələrdən qiymətlərin dəyişməsi dinamikasının proqnozlaşdırılmasında və onların indeksləşdirilməsində (xüsusilə Azərbaycandakı növbələşən inflyasiya prosesi şəraitində) istifadə etmək olar.

Ədəbiyyat

1. https://www.imf.org/en/Countries/AZE (2021).
2. Bouzianis, G., Hughston, L.P., Jaimungal, S. (2021). Lévy-Ito Models in Finance, p.12.
3. Björk, T. (2021). Point Processes and Jump Diffusions: An Introduction with Finance Applications. Singapur: Cambridge University Press, p.73.
4. https://www.maplesoft.com (2020).

5. Dixit, Robert, K. and Pindyck, Robert, S. (1994). "Chapter 3. Stochastic Processes and Ito's Lemma". Investment under Uncertainty, Princeton: Princeton University Press, p.62.
6. Hyndman, R.J., Athanasopoulos, G. (2018). Forecasting: principles and practice. OTexts, Melbourne, p.183.
7. Ord, J.K., Koehler, A.B., Snyder, R.D., Hyndman, R. (n.d.). Forecasting with Exponential Smoothing: The State Space Approach. Germany: Springer Berlin Heidelberg, p.13.
8. Wild, C.J., Seber, G.A.F. (2003). Nonlinear regression. Germany: Wiley.
9. Montgomery, D.C., Peck, E.A., Vining, G.G. (2021). Introduction to Linear Regression Analysis. Great Britain: Wiley p.4.
10. Durbin, J. (1969). Alternative method to d-test. Biometrika, 56, p.1-15.
11. Durbin, J., Watson, G.S. (1951). Testing for serial correlation in least squares regression, II. Biometrika 38, p.159-177.
12. https://www.imf.org/en/Countries/USA (2020)

Göndərildi: 11.02.2023 Qəbul edildi: 28.04.2023

TEXNİKA ELMLƏRİ

TECHNICAL SCIENCES

DOI: https://doi.org/10.36719/2663-4619/90/212-219

Rəşad Əbilov
Azərbaycan Elmi-Tədqiqat Layihə-Axtarış Energetika İnstitutu
texnika üzrə fəlsəfə doktoru
rashad.abilov54@mail.ru
UOT 626.627.1

İŞĞALDAN AZAD EDİLMİŞ ƏRAZİLƏRDƏ ÇAYLARIN AXINLARINDAN HİDROENERGETİKA MƏQSƏDİ İLƏ MƏNİMSƏNİLMƏSİ ÜÇÜN YENİ DURULDUCULARIN İŞLƏNMƏSİ

Xülasə

Məqalədə, işğaldan azad edilmiş ərazilərin çaylarında, hidroloji müşahidə məntəqələrinin məlumatlarına əsasən, orta illik su sərfinin, çay axınının lilliyinin öyrənilməsi və təhlili, orta çoxillik çöküntülərin miqdarı və ölçüsü dəqiqləşdirilmişdir. Məqalədə, dağlıq və dağətəyi ərazilər üçün suqəbuledici qurğuların yanında durulducuların və balıq mühafizə qurğuların yeni konstruksiyasının təkmilləşdirilməsi də nəzərdən keçirilir. Çoxsaylı tədqiqatlar nəticəsində kiçik su elektrik stansiyaları üçün durulducuların və balıq mühafizə qurğuların sxemi təkmilləşdirilmişdir. Plan və kəsiklərdən ibarət cizgiləri hazırlanmışdır. Azərbaycan Respublikası Əqli Mülkiyyət Agentliyinin tabeliyində olan Patent və Əmtəə Nişanları Ekspertizası Mərkəzinin faydalı model üçün patent alınmışdır.

Açar sözlər: *çöküntülər, durulducu, dağətəyi ərazi, hidroloji xüsusiyyətlər, çay axını*

Rashad Abilov
Azerbaijan Scientific-Research and Design Institute for Energy
Ph.D. in Engineering
rashad.abilov54@mail.ru

Development of new curators and fish protection facilities for hydro energy utilization from river flows in liberated areas

Abstract

In the article, the study and analysis of the average annual water consumption, siltiness of the river flow, the amount and size of the average multi-year sediments in the rivers of the liberated territories, based on the data of the hydrological observation points. In the article, the improvement of the new construction of sluices and fish protection facilities is also considered in addition to intake facilities for mountainous and foothill areas. As a result of numerous studies, the scheme of sluices and fish protection devices for small hydropower plants has been improved. Plans and cross-sectional drawings have been prepared. Patent and Trademark Expertise Center under the Intellectual Property Agency of the Republic of Azerbaijan has received a patent for a utility model.

Keywords: *sediments, drainage, foothills, hydrological features, river flow*

Giriş

İşğaldan azad edilmiş ərazilərdə çoxlu çaylar vardır. Bu çaylar böyük hidroenerji potensialına malikdir. Erməni qəsbkarları işğal dövründə bu çaylar üzərində çoxlu sayda Kiçik Su Elektrik Stansiyaları (KSES) tikib istismar etmişdilər. Müharibə ərəfəsində ermənilər bu KSES-in turbin və hidrogeneratorlarını, mexaniki avadanlıqlarını söküb aparmış, apara bilmədiklərinin hamısını isə yandırmışlar. 44 günlük müharibədən sonra Azərenerji ASC Azərbaycan Elmi-Tədqiqat və Layihə-

Axtarış Energetika İnstitutu ilə birlikdə işğaldan azad olunmuş ərazilərdə çaylar üzərində tikilmiş KSES-in mövcud vəziyyətini öyrənmiş, eləcə də onların bərpası və yeni KSES-in tikintisinə aid təkliflər verilmişdir. Ona görə də çox qısa müddətdə Həkəri çayı üzərində Güləbird KSES, Suqovuşan KSES və Kəlbəcər KSES bərpa edilib istifadəyə verilmişdir. Hal-hazırda çoxlu sayda KSES bərpa edilir, yeni KSES-lərin layihələndirilməsi və tikintisi davam etdirilir (Əbilov, 2018: 85-88).

Materiallar və metodlar

Tədqiqatın əsas məqsədi ərazidə suölçmə məntəqələrinin (monitorinqi) məlumatları əsasında ərazinin hidroqrafik səciyyəsinin təhlil edilməsi və bu təhlil əsasında çayların su ehtuyatlarının hesablanmasıdır. Bu məqsədlə Qarabağ çaylarının üzərində fəaliyyət göstərmiş hidroloji müşahidə məntəqələri məlumatlarından istifadə edilmişdir. Bu məlumatlar Ekologiya və Təbii Sərvətlər Nazirliyinin fond və arxiv materiallarından və su kadastrından əldə olunmuşdur (İsmayılov: 20-37). Çünki dağ çaylarının özünəməxsus xüsusiyyətləri vardır. Bu çaylar çoxlu dib gətirmələri, qum-çınqıl və daş, eləcə də yarpaq və ağac kötüyü gətirirlər. Bu gətirmələr derivasiya borularına daxil olub, KSES binasında hidroturbinin pərlərini sındırır, onları sıradan çıxarır, KSES-in iş rejimini pozur. Bütün bunları nəzərə alıb tədqiqatların gedişində yeni durulducular təklif edilmişdir və Əqli Mülkiyyət Agentliyinin tabeliyində olan Patent və Əmtəə Nişanları Ekspertizası Mərkəzinin Patenti alınmışdır.

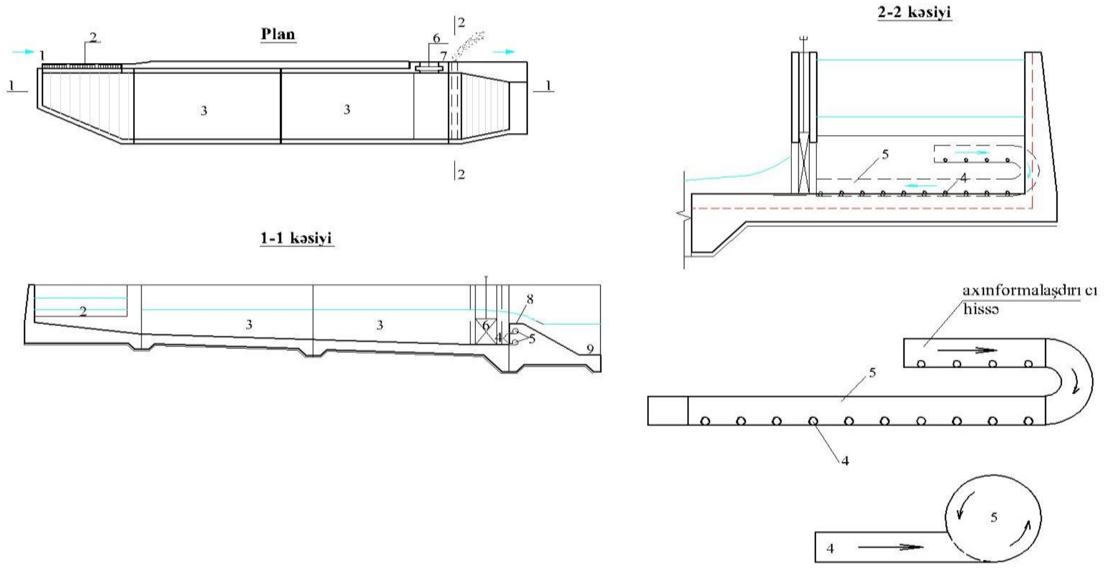

Şəkil 1. Durulducunun plan və kəsikləri: yuxarı byef – 1; suqəbuledici qurğu − 2; durulducunun kamerası − 3; borucuqlar − 4; yığıcı element − 5; durulducunun yan divarında bağlayıcı − 6; aşağı byefdən 7; suaşıran bənd − 8; kanal və ya su elektrik stansiyasının borusundan − 9.

Təklif olunmuş durulducu özünə oxşar olan durulducudan fərqli və üstün cəhətləri vardır. Belə ki, bu durulducu konstruksiyasına görə sadə olub, düzbucaqlı nov formasında yerinə yetirilmiş, dibi maillidir, fasiləli və fasiləsiz rejimdə işləyir və durulducuya daxil olan axının öz hidravliki gücündən istifadə etməklə qum-çınqıl və lil gətirmələri, durulducunun sonunda, suaşıran divarın aşağısında yerləşdirilmiş qum-çınqıl və lil gətirmələri tutan borucuqlara yönəldir (Əbilov, 2018: 85-88; Əbilov, 2019; Əbilov, 2018). Durulducunun sonunda qum tutan borucuqların girişində axının sürəti kəskin artır qum və lillər su axını ilə qarışaraq daha da intensivləşir qum-çınqıl və lil gətirmələri tutan borucuqlara yönəlir. Qum-çınqıl və lil gətirmələri tutan borucuqlar tutan borucuqlar suaşıran divarın daxilində yerləşdirilmiş yığıcı boruya perpendikulyar birləşdiyindən axın çox asanlıqla və sürətlə diametri böyük olan yığıcı boruya keçir (Abilov, 2011; Salakhov,

1971). Yığıcı boruda axının vintvari hərəkəti nəticəsində qum-çınqıl və lil gətirmələri su ilə qarışaraq sürətlə yuyularaq aşağı byefə ötürülür. **Şəkil 1.**

Ondan başqa təklif etdiyimiz durulducu irriqasiya və hidroenergetika məqsədi ilə yaradıldığından, durulducu ya suqəbuledici qurğulara bitişik və ya müəyyən məsafələrdə irriqasiya və hidroenergetika kanalları üzərində layihələndirilir. Onların açıq ərazilərdə tikilməsi nəzərdə tutulduğundan ora çayın gətirdiyi axının tərkibində çoxlu miqdarda iri gətirmələrinin, yarpaq və zibillərin olması mümkündür. Ona görə də təklif etdiyimiz durulducunun sonunda yerinə yetirilmiş diametri d=0,12 m qum-çınqıl və lil gətirmələrini tutan dairəvi en kəsikli borucuqlar, suaşıran divarın daxilində diametri d=0,44 m olan yığıcı boru və durulducu kamerasını, eləcə də qum-çınqıl və lil tutan borucuqların qarşısında yığılan qum-çınqıl və lil gətirmələrini fasiləli yumaq üçün kameranın yan divarında bağlayıcı qoyulmuşdur (Əbilov, 2019; Əbilov). Əyrixətli durulducu suvarma, su təchizatı və kiçik su elektrik stansiyalarının derivasiya kanallarına, eləcə də derivasiya boru kəmərlərinə qum-çınqılların, lillərin və iri dib gətirmələrinin keçməsinin qarşısını almaqla hidrotexniki qurğuların möhkəmliyinin dayanıqlığını və onun iş səmərəliyinin artırılmasından ibarətdir.

Qarşıya qoyulan məsələyə nail olmaqdan ötrü, əyrixətli durulducu kamerasının en kəsiyi düzbucaqlı formasında, mərkəzi dönmə bucağı 90°-yə qədər və əyrixətli radiusunun uzunluğunu kameranın enindən 3-4 dəfə böyük götürülür.

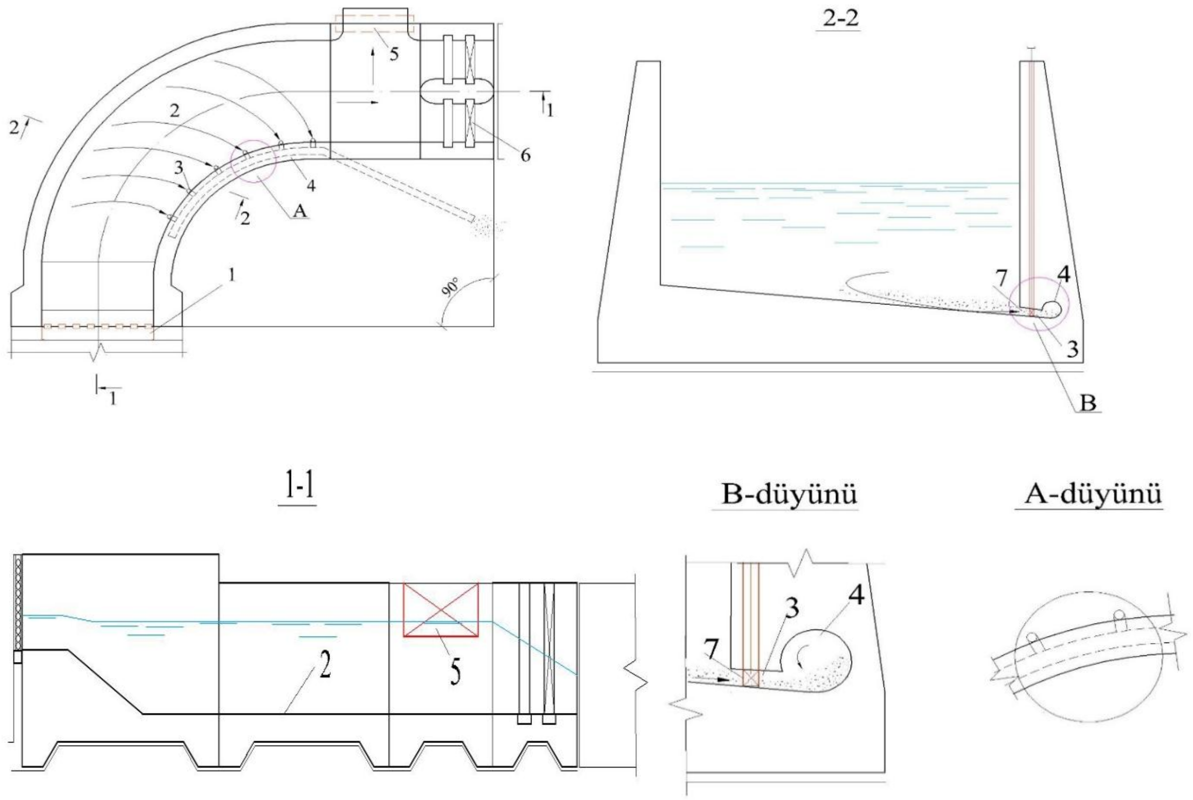

Şəkil 2. Əyrixətli durulducunun plan və kəsikləri: suqəbuledicinin metal barmaqlığı − 1; durulducu kamerası − 2; qabarıq divarının aşağısında dairəvi en kəsikli yuyucu borucuqları − 3; yığıcı element − 4; durulducunun çökük divarında suqəbuledici bağlayıcı − 5; durulducunun sonunda yuyucu bağlayıcılar − 6; Qabarıq divarın daxilində yuyucu borucuqların işini tənzimləmək üçün bağlayıcılar − 7.

Kameranın dibi qabarıq sahilə tərəf eninə mailliyə malikdir. i=0,07...0,10 qəbul edilir. Yuyucu borucuqların en kəsiyi dairəvi götürülür və qabarıq divarın aşağısında kameranın dib səviyyəsində yerləşdirilir. Yuyucu borucuqlar qabarıq divarın daxilində yerləşdirilmiş dib gətirmələrini

kənarlaşdıran en kəsiyi dairəvi yerinə yetirilmiş aparıcı boru kəmərinə birləşdirilir. Yuyucu borucuqların işini tənzimləmək üçün bağlayıcılar nəzərdə tutulmuşdur. Yuyucu borucuqların sayı 6...12 arasında qəbul oluna bilər. Qabarıq divarın daxilində yerləşdirilmiş və yuyucu borucuqlarla əlaqəli olan dib gətirmələrini kənarlaşdıran en kəsiyi dairəvi yerinə yetirilmiş aparıcı boru kəməri dairəvi en kəsikli yerinə yetirilmişdir (Əbilov, 2019).

Əyrixətli duruldսcu planda bu şəkildə yerinə yetirildikdə, durulducu kamerasına düşən qum-çınqıl, lil və iri dib gətirmələri axının eninə dövranı hərəkəti nəticəsində kameranın çökük divarından qabarıq divara tərəf istiqamətlənib hərəkət edir və asanlıqla qabarıq divarın daxilində yerləşmiş yuyucu borucuqlara yaxınlaşır və orada axının vintvarı hərəkəti nəticəsində axının sürəti artır, intensivləşir və dib gətirmələrini kənarlaşdıran en kəsiyi dairəvi yerinə yetirilmiş aparıcı boru kəmərinə keçir və orada vintvari hərəkət nəticəsində asanlıqla aşağı byefə ötürülür (Əbilov, 2019).

Əyrixətli durulducu başlanğıcında suqəbuledici metal barmaqlığı 1 olan dibi qabarıq divara tərəf maili kameranın 2 qabarıq divarının aşağısında dairəvi en kəsikli yuyucu borucuqları 3, qabarıq divarın daxilində dib gətirmələrini kənarlaşdıran en kəsiyi dairəvi yerinə yetirilmiş aparıcı boru kəməri 4 ilə birləşmişdir. Durulducunun çökük divarında suqəbuledici bağlayıcı 5; durulducunun sonunda yuyucu bağlayıcılar 6; qoyulmuşdur. Qabarıq divarın daxilində yuyucu borucuqların 3 işini tənzimləmək üçün bağlayıcılar 7 nəzərdə tutulmuşdur. **Şəkil 2.**

Əyrixətli durulducu aşağıdakı kimi işləyir.

Çay axını suqəbuledici metal barmaqlıqdan 1 keçərək planda əyrixətli dibi qabarıq divara tərəfə maili kameraya 2 daxil olur. Bu zaman axının eninə dövranı yaranır. Axının gətirdiyi dib gətirmələrinin cərəyan xətləri kameranın çökük tərəfindən qabarıq divara tərəf istiqamətlənib hərəkət edilir.

Dib gətirmələri qabarıq divarın daxilində yerləşdirilmiş dairəvi en kəsikli yuyucu borucuqların 3 qarşısına yığılır və oradan fasiləsiz olaraq qabarıq divarın daxilində yerləşdirilmiş dib gətirmələrini kənarlaşdıran dairəvi en kəsikli aparıcı boru kəmərinə 4-ə daxil olur. Dib gətirmələrini kənarlaşdıran dairəvi en kəsikli aparıcı boru kəməri 4 axının burada vintvari hərəkəti nəticəsində lil axını çox sürətlə aparıcı boru kəmərinin 4 daxilində hərəkət edir və aşağı byefə yuyulur. Dib gətirmələrindən təmizlənmiş su axının üst hissəsi çökük divarda nəzərdə tutulmuş suqəbuledici bağlayıcıdan 5 keçərək tələbatçıya derivasiya kanalı və boruya ötürülür. Əyrixətli durulducunun qabarıq divarının daxilində və onun aşağısında dairəvi en kəsikli yuyucu borucuqların 3 işini tənzimləmək üçün bağlayıcılar 7 nəzərdə tutulmuşdur.

Beləliklə, təklif etdiyimiz əyrixətli durulducu özünün prototipindən üstün cəhəti ondan ibarətdir ki, prototip əyrixətli durulducuda qabarıq divarının aşağı səviyyəsində yuyucu borucuqlar düzbucaqlı en kəsikli olduğundan ona yaxınlaşmış qum-çınqıl, lil və dib gətirmələri çox çətinliklə yuyucu borucuqlara keçir və yuyucu borucuqlar uzun olduğundan (qabarıq divardan kənarlara çıxır) orada axının lil aparma qabiliyyəti passiv olur, onların çökməsi intensivləşir, dib gətirmələrini aparıcı xəndəyə keçməsi gecikir, borucuqların tutulması ehtimalı daha çox olur.

Analoq qurğuda dib gətirmələrini kənarlaşdıran aparıcı xəndək əyrixətli durulducusundan kənarda açıq düzbucaqlı en kəsikli formasında yerinə yetirildiyindən axının hərəkəti passiv olur, qum-çınqıl, lil və dib gətirmələrinin çökməsi ehtimalıçox olur. Onları təmizləmək çox çətin olur. Qurğunun istismarı pisləşir, kanalı ot, kol və qamış basır, qurğu sıradan çıxır.

Ona görə də prototip, əyrixətli durulducunun işini yaxşılaşdırmaq üçün təklif etdiyimiz əyrixətli durulducunun qabarıq divarının daxilində və onun aşağısında yerinə yetirilmiş dairəvi en kəsikli, qısa yuyucu borucuqlarına axının eninə dövranı nəticəsində qum-çınqıl, lil və dib gətirmələrinin durulducu kamerasının çökük divarından qabarıq divara istiqamətlənib, yaxınlaşması intensiv olur, dairəvi en kəsikli yuyucu borucuqlu borucuqların 3 başlanğıcında qoyulmuş kiçik bağlayıcılarıda 7 növbə ilə açıb-bağlamaqla, durulducunun işini nizamlamaq olar.

Sifonlu durulducu

Sifonlu durulducu suvarma və derivasiya kanalları, eləcə də boru kəmərlərinə xırda hissəciklərin d=0,01-0,05 mm lillərin keçməsinin qarşısını almaqla, onları çökdürüb və sifon

ELMİ İŞ Beynəlxalq elmi jurnal. İmpakt Faktor: 2.255. 2023 / Cild: 17 Sayı: 5 / 212-219 ISSN: 2663-4619
SCIENTIFIC WORK International scientific journal. Impact Factor: 2.255. 2023 / Volume: 17 Issue 5 / 212-219 e-ISSN: 2708-986X

vasitəsilə sovurub kənara atmaqla, hidrotexniki qurğuların dayanıqlığını, möhkəmliyini və onun iş səmərəliliyini artırılmasından ibarətdir (Abilov, 2011; Salakhov, 1971; Kolesnikov, 1940).

Sifonlu durulducu trapesiya en kəsikli dəmir beton üzlüklü kameranın 1 oxuna paralel və onun bermaları üzərində qoyulmuş relsdən 2, metal fermadan 3, dartıcı mexanizmdən 4, sifonlu boru 5, trapesiya en kəsikli dəmir beton üzlüklü durulducu kamerasının 1 yamacları üzərində qurqşdırılmış sifonlu boruya 5 və metal fermaya 3 bərkidilmiş qaşıyıcı bıçaqla 6, sifonlu borunun 5 ucuna bərkidilmiş sifon 7, trapesiya en kəsikli dəmir beton üzlüklü kameranın 1 oxuna paralel və kameradan 1 kənarda qoyulmuş yarımsilindrik en kəsikli dəmir beton nov 8, kameranın yamacından fərqli olaraq onun dibi kəsik konus şəkilli dəmir beton üzlüklü xəndək 9 şəklində yerinə yetirilmişdir. **Şəkil 3.**

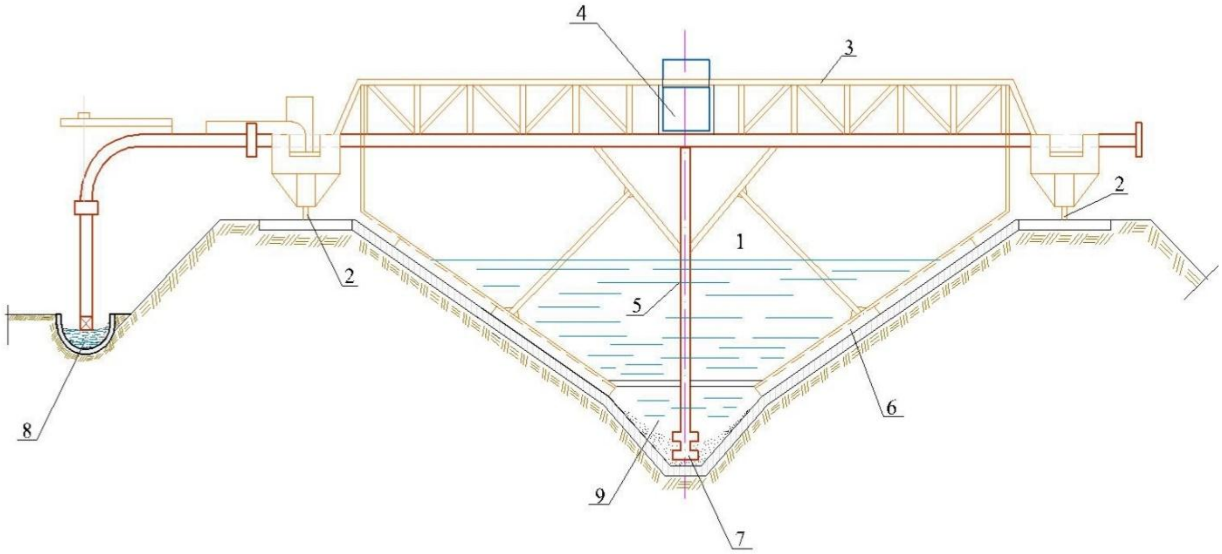

Şəkil 3. Sifonlu durulducu: trapesiya en kəsikli dəmir beton üzlüklü kameranın − 1; oxuna paralel və onun bermaları üzərində qoyulmuş relsdən − 2; metal fermadan − 3; dartıcı mexanizmdən – 4; sifonlu boru − 5; durulducu kamerasının yamacları üzərində qurqşdırılmış sifonlu boruya və metal fermaya bərkidilmiş qaşıyıcı bıçaqla − 6; sifonlu borunun ucuna bərkidilmiş sifon − 7; trapesiya en kəsikli dəmir beton üzlüklü kameranın oxuna paralel və kameradan kənarda qoyulmuş yarımsilindrik en kəsikli dəmir beton nov − 8; dibi kəsik konus şəkilli dəmir beton üzlüklü xəndək − 9.

Çay axını trapesiya en kəsikli dəmir beton üzlüklü durulducu kamerasna 1 daxil olur. Trapesiya en kəsikli dəmir beton üzlüklü kamerada 1 suyun sürəti çox kiçik və 0,1-0,15 m/s olduğundan xırda hissəciklər d=0,01-0,05 mm və lillər trapesiya en kəsikli dəmir beton üzlüklü durulducu kamerasının 1 yamaclarına çökür. Sifonlu durulducu aşağıdakı kimi işləyir (Əbilov).

Trapesiya en kəsikli dəmir beton üzlüklü durulducu kamerasının 1 oxuna paralel çəkilmiş relslər 2 üzərində dartıcı mexanizm 4 vasitəsi ilə hərəkət edən metal fermaya 3 bərkidilmiş qaşıyıcı bıçaq 6 vasitəsi ilə qaşınır və sıyrılır trapesiya en kəsikli dəmir beton üzlüklü kameranın 1 aşağısında yamacları kameranın 1 yamaclarından fərqli olaraq dibi aşağı salınmış kəsik konusa oxşar dəmir beton üzlüklü xəndəyə 9 tökülür.

Trapesiya en kəsikli dəmir beton üzlüklü kameranın 1 dibi aşağı salınmış kəsik konusa oxşar dəmir beton üzlüklü xəndəyə 9 tökülmüş xırda hissəciklər və lillər su ilə sovrularaq sifonlu boru 5 vasitəsi ilə trapesiya en kəsikli dəmir beton üzlüklü durulducu kamerasının 1 oxuna paralel və kameranın 1 kənarında qoyulmuş yarımsilindrik en kəsikli hidroqarışığı ötürən dəmir beton nova 8 tökülür. Trapesiya en kəsikli dəmir beton üzlüklü durulducu kamerasının 1 oxuna paralel və kameradan 1 kənarda qoyulmuş yarımsilindrik en kəsikli hidroqarışığı ötürən dəmir beton novda 8 axının vintvari hərəkəti yaranır və onun sayəsində lil maxınını sürəti böyüyür, xırda hissəciklərin d=0,01-0,05 mm və lillərin çökməsinə imkan vermir tez bir zamanda yarımsilindrik en kəsikli hidroqarışığı ötürən dəmir beton nov 8 vasitəsi ilə aşağı byefə yuyulub gedir.

Trapesiya en kəsikli dəmir beton üzlüklü durulducu kamerasının 1 xırda hissəciklərin d=0,01-0,05 mm və lillərin təmizlənməsi fasiləsiz baş verir. Sifonlu borunun 5 ucuna bərkidilmiş sifon 7 kameranın yamacından fərqli olaraq kəsik konus şəkilli dəmir beton üzlüklü xəndəkdə 9 daha dəqiq hərəkət edərək xırda hissəcikləri və lləri sovuraraq sifonlu boru 5 vasitəsi ilə qalxır və oradan kameranın 1 oxuna paralel qoyulmuş en kəsiyi yarımsilindrik olan dəmir beton hidroqarışığı ötürən nova 8 tökülür.

Suqəbuledici qurğular üçün balıq mühafizə qurğusu

Təklif olunmuş suqəbuledici qurğular üçün balıq mühafizə qurğusu, yuxarı byefdə 1 çay məcrasının eninə istiqamətində yerləşdirilmiş suqəbuledici qurğunun 2 yarığının 3 qarşısında yaradılmış dayaq divara 4 və suqəbuledici qurğunun 2 yan divarlarına 5 eləcə də bir-birilə V formasında oynaq birləşmə 6 ilə birləşmiş üzgəc polietilen pantonların 7 altına, üzərinə kətan və ya geotekstil tor 8 yapışdırılmış, çürüməyən, paslanmayan metal çərçivə 9 bərkidilmişdir. ***Şəkil 4.***

Suqəbuledici qurğular üçün balıq mühafizə qurğusu aşağıdakı kimi işləyir: Hidroloji şəraiti mürəkkəb olan dağ və dağətəyi çay zonalarında, irriqasiya və hidroenergetika məqsədi ilə layihələndirib tikilən suqəbuledici qurğularda çox vaxtı körpə və iri balıqlar suyun axarı ilə suqəbuledici qurğuya və eləcədə aşağı byefə 10 keçmək istəyirlər.

Ona görə də dağ və dağətəyi çay zonalarının hidroloji şəraiti çətin olan yerlərində yaradılmış suqəbuledici qurğuların qarşısında xırda və nisbətən iri balıqların sürüsünün hərəkəti müşahidə olunur. Ona görə də çaydan suvarma və hidroenergetika məqsədi ilə sugötürən zaman, iri və xırda balıq sürüləri qaldırılmış bağlayıcıların altından və aralıqdan keçərək suvarma kanalına, derivasiya borusuna və oradan irriqasiya və hidroenergetika sistemlərinə keçirlər. Bu isə yolverilməzdir (Kolesnikov, 1940; Chistyakov, Shkura). Bizim təklif etdiyimiz suqəbuledici qurğular üçün balıq mühafizə qurğusu suqəbuledici qurğunun 2 yarığının 3 qarşısında çay məcrasında 1dayaq divar 4 tikilir. Bu dayaq divar 4 konstruktiv olaraq möhkəm tikilir və çay axının təsirlərinə davamlıdır. Xırda və nisbətən iri balıqların suqəbuledici qurğuya 2 düşməməsi üşün suqəbuledici qurğunun 2 yarığının 3 qarşısında tikilmiş dayaq divara 4 və suqəbuledici qurğunun 2 yan divarlarına 5 V formasında oynaq birləşməsi 6 ilə bərkidilmiş üzgəc polietilen panton 7 altına, üzərinə kətan və ya geotekstil tora 8 yaxınlaşır, çıxmağa səy göstərirlər. Bu zaman kətan və ya geotekstil tor 8, paslanmayan, çürüməyən metal çərçivəyə 9 yapışdırıldığından hərəkət etsələrdə, əvvəlki vəziyyətlərinə qayıdırlar və balıqların keçməsinə imkan yaratmırlar.

Prototipindən fərqli olaraq, işlənb hazırladığımız suqəbuledici qurğular üçün balıq mühafizə qurğusu sadədir, sökülüb-yığılması asandır. Qurğuya sərf olunan material sərfi azdır, eləcə də plastik və polietilen materialdan istifadə etməyə imkan verir. Digər halda isə çay məcrasında1 tikilmiş dayaq divara 4 suqəbuledici qurğunun 2 yan divarına 5 oynaq birləşmə 6 ilə bərkidilmiş üzgəc polietilen pantonlar 7 suya batmır həmişə suyun üzərində üzür hərəkət edirlər. Su üzərində üzən plastik qablar, yarpaq və sair cisimləri suqəbuledici qurğuya yaxınlaşmağa qoymur, itələyir və özü-özlüyndə suyu təmizləməyə imkan yaradır. Digər tərəfdən üzgəc polietilen pantonlar 7 altına, üzərinə kətan və ya geotekstil tor 8 yapışdırılmış paslanmayan, çürüməyən materialdan hazırlanmış çərçivələr 9 yuxarı byefdə 1 çayın məcrasının dibinə çatmamış müəyyən hündürlükdə qoyulur, o da imkan verir ki, çərçivə 9 yuxarı byefdə 1 çay məcrasının dibindəki palçığa batmır və rahat suda hərəkət edirlər. Həm də çərçivənin 9 uzun ömürlülüyünə imkan yaradır, onun dəyişdirilməsi asan olur və s.

Beləliklə, təklif etdiyimiz suqəbuledici qurğuların balıq mühafizə qurğusunun bu şəkildə konstruksiya olunması, körpə balıqların və eləcə də başqa növ ölçülü balıqların suqəbuledici qurğulara və oradan suvarma və ya hidroenergetika sistemlərinə keçməsinin qarşısını almaqla qurğunun asan idarə olunmasına, material sərfinə qənaət etməklə yanaşı, onun möhkəmlyini və uzunömürlülüyünü təmin etməyə imkan yaradır (Əbilov, 2020; Chistyakov, Shkura).

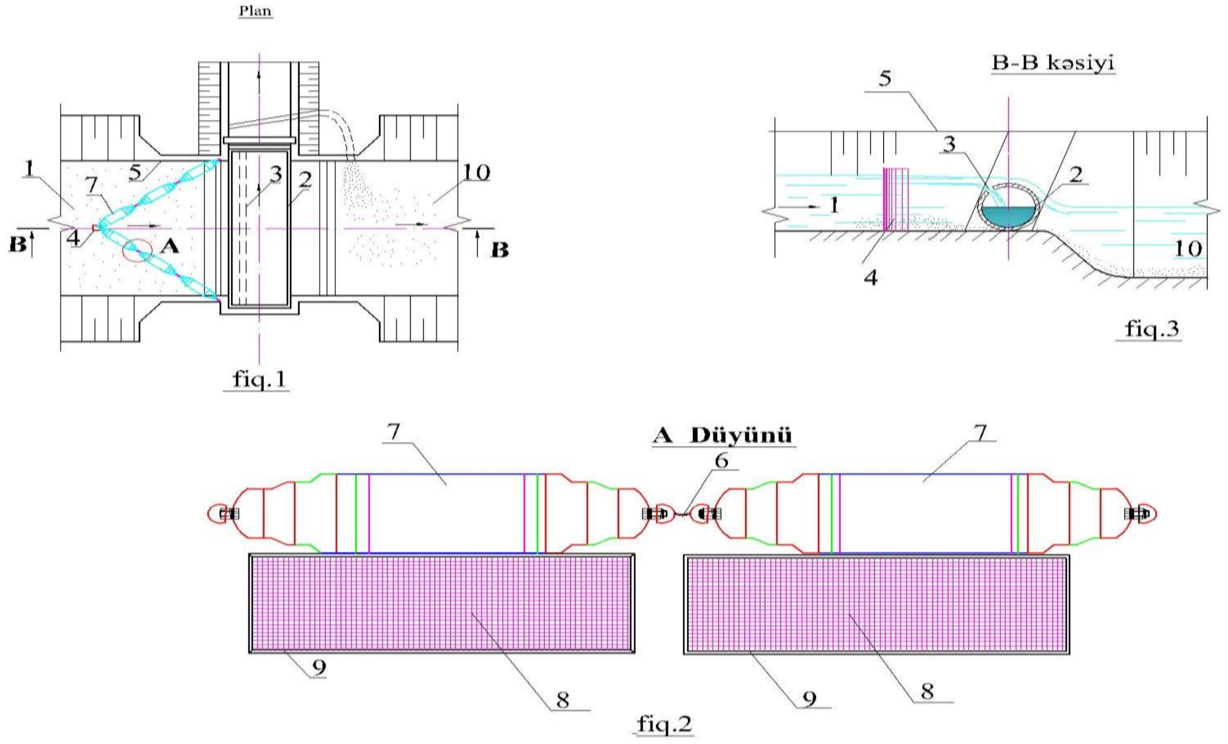

Şəkil 4. Suqəbuledici qurğular üçün balıq mühafizə qurğusunun plan və kəsikləri: yuxarı byef − 1; suqəbuledici qurğu − 2; yarıq − 3; dayaq divar − 4; yan divarlar − 5; oynaq birləşmə − 6; polietilin üzgəc panton − 7; altına kətan və ya geotekstil tor − 8; çürüməyən və paslanmayan metal çərçivə − 9; aşağı byef – 10.

Nəticə

İşğaldan azad edilmiş ərazilərin çaylarında, hidroloji müşahidə məntəqələrinin məlumatlarına əsasən, orta illik su sərfinin, çay axının lilliyinin öyrənilməsi və təhlili, orta çoxillik çöküntülərin miqdarı və ölçüsü dəqiqləşdirilmişdir. Məqalədə, dağlıq və dağətəyi ərazilər üçün suqəbuledici qurğuların yanında durulducuların və balıq mühafizə qurğularının yeni konstruksiyasının təkmilləşdirilməsi də nəzərdən keçirilir. Çoxsaylı tədqiqatlar nəticəsində kiçik su elektrik stansiyaları üçün durulducuların və balıq mühafizə qurğularının sxemi təkmilləşdirilmişdir. Plan və kəsiklərdən ibarət cizgiləri hazırlanmışdır. Azərbaycan Respublikasının Əqli Mülkiyyət Agentliyinin tabeliyində olan Patent və Əmtəə nişanlarının Ekspertizası Mərkəzi tərəfindən faydalı modelə patent alınmışdır.

Ədəbiyyat

1. Əbilov, R.S. (2018). Suqəbuledici qurğu. Azərbaycan Aqrar Elmi jurnalı № 2, s.85-88.
2. İsmayılov, R.A. Qarabağ çaylarının su ehtiyatları. Su problemləri. Elm və texnologiyalar №1, s.20-37.
3. Əbilov, R.S. (2019). Əyrixətli durulducu, sənaye mülkiyyəti, ixtiralar və faydalı modellər bülleteni, № 7 u 20170014, E02B9/04 Dərc olunma 30.09.2019.
4. Əbilov, R.S. (2018). Durulducu. Faydalı model. Patent U20170006. Bül. № 8.
5. Abilov, R.S. (2011). «Razrabotka oblegchennoy konstruktsii gornogo vodozabora i rezul'taty yego eksperimental'nykh issledovaniy. Vodnoye resursy i vodopol'zovaniye. Astana.: 7(90), s.39-41.
6. Salakhov, F.S. (1971). Raschet i proyektirovaniye promyvnoy galerei s vintovym dvizheniyem potoka. Trudy Azerbaydzhanskogo Nauchno-Issledovatel'skogo Instituta Gidrotekhniki i Melioratsii, Baku, s.216-242.
7. Əbilov, R.S. (2019). Durulducu, sənaye mülkiyyəti, ixtiralar və faydalı modellər bülleteni, № 9 u 20170027, E02B9/04 Dərc olunma 30.10.2019.

8. Əbilov, R.S. Sifonlu durulducu, sənaye mülkiyyəti, ixtiralar və faydalı modellər bülleteni, № 7 u 201700.
9. Kolesnikov, I.T. (1940). Promyvnyye galerei s vintoobraznym dvizheniyem vody. Zhurnal Gidrotekhnicheskiye stroitel'stvo, № 7. M., s.42.
10. Chistyakov, A.A., Shkura, V.N. Patent №2048643. Rybozashchitnoye ustroystvo vodozabornogo sooruzheniya Ye02 V9/04; Ye02V8/08.
11. Chistyakov, A.A., Shkura, V.N. Rybozashchitnoye ustroystvo. Patent №2026463.
12. Əbilov, R.S. (2020). Suqəbuledici qurğular üçün balıq mühafizə qurğusu. Faydalı model. Patent U20180016.31.05.2020 . Bül. № 3-5.

Göndərildi: 15.12.2022 Qəbul edildi: 19.04.2023

İÇİNDƏKİLƏR

HUMANİTAR VƏ İCTİMAİ ELMLƏR
HUMANITIES AND SOCIAL SCIENCES

Sevinj Rzayeva
Opinions of literary critics about the early work of Thomas Mann 8
Eldar Cəfərov
Xanış Səfərli
Müasir beynəlxalq münasibətlərdə yumşaq güc anlayışı, onun yaranma səbəbləri və mahiyyəti 13
Sevda Novruzəliyeva
Kommunikativ prosesdə dinləmənin pozitivliyi 18
Telli İbrahimova
İradə Zamanova
Azərbaycanda ümumtəhsil məktəblərində distant təhsilin idarəolunması sahəsində problemlərin araşdırılması 24
İlahə Şixəliyeva
Ümummilli lider Heydər Əliyevin təhsil strategiyası
Tədrisdə distant təhsil 30
Ghada Wattad
David Chen
Cognitive development - call for a general intelligence tool kit or a domain specificity dependent 37
Eldar Cəfərov
Tural Nağıyev
Qlobal mədəniyyət milli mədəniyyətlərə təhdid kimi 43
Sevinc Əhmədova
Dildə metaforikləşmiş ifadə vasitələri ("Ailə" konsepti əsasında) 49
Aygün Hüseynova
Təhsildə sosial media və rəqəmsal vasitələrdən istifadə 55
Telli İbrahimova
İradə Zamanova
Azərbaycan orta məktəblərində distant təhsilin idarəolunmasında dəyişən perspektivlər 61
Sevda Novruzəliyeva
Nüşabə Əliyeva
Kommunikativ prosesdə pozitiv söz 67
Arəstə Xudiyeva
Anqlo-saksonlarda və Azərbaycan türklərində adverma və antroponimlərin tipologiyası (epik mətnlər əsasında) 73
Nərgiz Rzayeva
Müasir dövr Azərbaycan heykəltəraşlığında milli ənənələr 81
Tamerlan Hacıyev
Ümummilli lider Heydər Əliyev Azərbaycanda məhkəmə-hüquq islahatlarının banisidir 87
Rauf Abiyev
Main trends in risk management in public administration 96
Khanim Rahimova
Decolonization and new international economic order 102
Rəşad Məmmədli
Emallanmış metal qabların qəbulu, nəzarəti və keyfiyyətinin qiymətləndirilməsi 107

Ülviyyə İsrafilova
Pantomima tamaşalarında rəqsin önəmi 116
Aydan Kocharli
Procedural aspects of public order and human rights in the
field of environmental safety in the European Union 122
Aziza Abdullayeva
Competition law in the European Union 127
Aydan Naghiyeva
Intergovernmental organizations 133
Arzu Quliyeva
Dramatik teatrda musiqinin rolu və vəzifələri 139
Elena Osmanova
Turizm marketinqinin problemləri 145
Günel Aslanova
Xalçaçı-rəssam Hacı Eldar Mikayılzadə yaradıcılığında "Şəki xalça qrupu"nun təhlili 150
Maryam Khanbabazade
"The one belt one road" project and the South Caucasus region 155
Javad Ahmadov
Strategic interests of European Union in South Caucasus and new geopolitical order
with the aftermath of the Karabakh war 161
Mahammad Safarli
Cryptocurrency as collateral: under us law 168
Əntiqə Şükürova
Narkotik vasitələrin və psixotrop maddələrin qanunsuz dövriyyəsinin terror
təşkilatlarını maliyyələşdirməsində rolu 173
Murad Əhmədov
Cəmiyyət və dövlət arasında kommunikasiyaların qurulmasında kütləvi informasiya
vasitələrinin rolu 178
Jeyhun Ahmadov
Geological, technological parameters and methods in the exploitation of oil and gas fields 184
Nigar Aslanli
The war in Ukraine and its implications for the Eurasian economic union 190
İlahə Allahverdiyeva
COVID-19 qlobal səviyyədə jurnalistlərin rolunu necə ortaya qoydu 197

DƏQİQ ELMLƏR

EXACT SCIENCES

Qurban Qasımov
Məryam Ədilxanova
Pandemiya şəraitində ABŞ və Azərbaycan üçün İto və ESM modelləri üzrə inflyasiyanın
müqayisəli şəkildə araşdırılması 202

TEXNİKA ELMLƏRİ

TECHNICAL SCIENCES

Rəşad Əbilov
İşğaldan azad edilmiş ərazilərdə çayların axınlarından hidroenergetika məqsədi ilə
mənimsənilməsi üçün yeni duruldücuların işlənməsi 212

İmzalandı: 17.05.2023
Kağız formatı: 60x84 1/8
H/n həcmi: 27,75 ç.v.
Sifariş: 642

“ZƏNGƏZURDA” çap evində çap olunub.
Ünvan: Bakı şəh., Mətbuat prospekti, 529-cu məh.,
“Azərbaycan” nəşriyyatı, 6-cı mərtəbə.
Tel.: + 994 50 209 59 68
+ 994 55 209 59 68
+ 994 12 510 63 99
e-mail: zengezurda1868@mail.ru